PARKSIDE

PDF ONLINE
www.lidl-service.com

HAMMER DRILL PBH 1050 C3

HU
FÚRÓ- ÉS VÉSŐKALAPÁCS
Az originál használati utasítás fordítása

CZ
VRTACÍ A SEKACÍ KLADIVO
Překlad originálního provozního návodu

DE AT CH
BOHR- UND MEISSELHAMMER
Originalbetriebsanleitung

SI
UDARNO VRTALNO KLADIVO
Prevod originalnega navodila za uporabo

SK
VŔTACIE A SEKACIE KLADIVO
Preklad originálneho návodu na obsluhu

IAN 331944_1907

HU SI
CZ SK

HU

Olvasás előtt kattintson az ábrát tartalmazó oldalra és végezetül ismerje meg a készülék mindegyik funkcióját.

SI

Pred branjem odprite stran s slikami in se nato seznanite z vsemi funkcijami naprave.

CZ

Před čtením si otevřete stranu s obrázky a potom se seznamte se všemi funkcemi přístroje.

SK

Pred čítaním si odklopte stranu s obrázkami a potom sa oboznámte so všetkými funkciami prístroja.

DE AT CH

Klappen Sie vor dem Lesen die Seite mit den Abbildungen aus und machen Sie sich anschließend mit allen Funktionen des Gerätes vertraut.

HU	Az originál használati utasítás fordítása	Oldal	1
SI	Prevod originalnega navodila za uporabo	Stran	11
CZ	Překlad originálního provozního návodu	Strana	21
SK	Preklad originálneho návodu na obsluhu	Strana	31
DE / AT / CH	Originalbetriebsanleitung	Seite	41

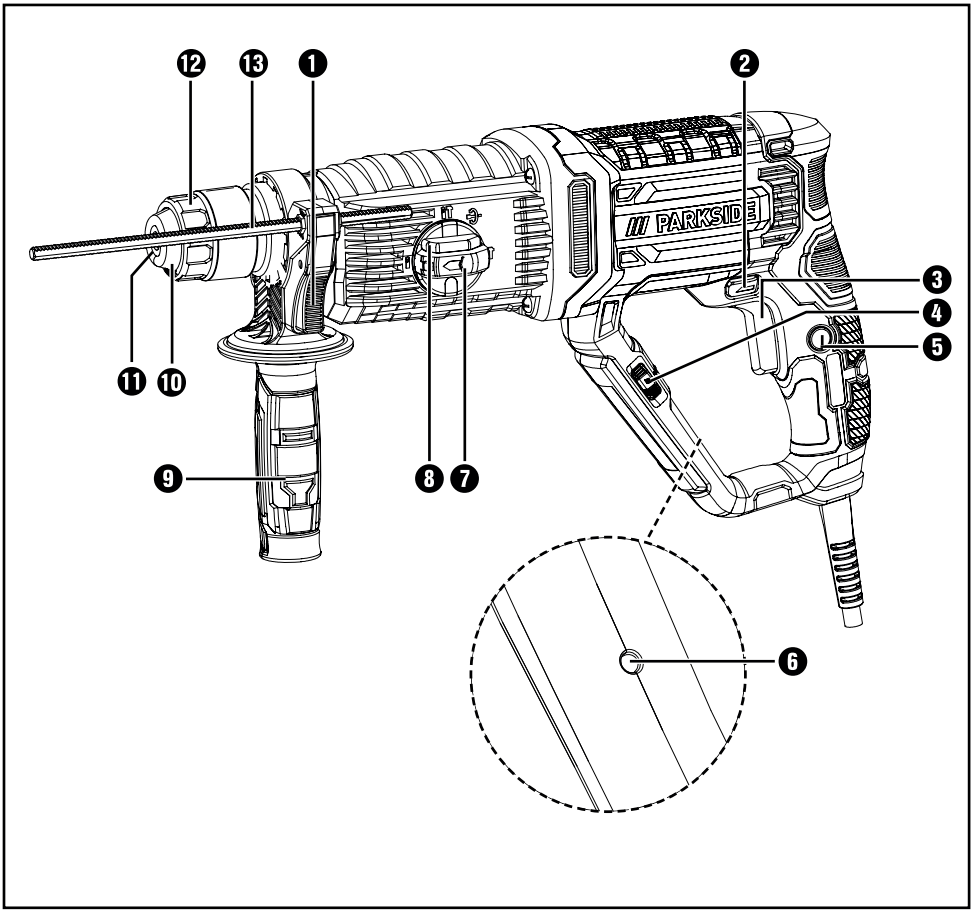
12
13
1
2
PARKSIDE
3
4
5
11
10
9
8
7
6

A
14

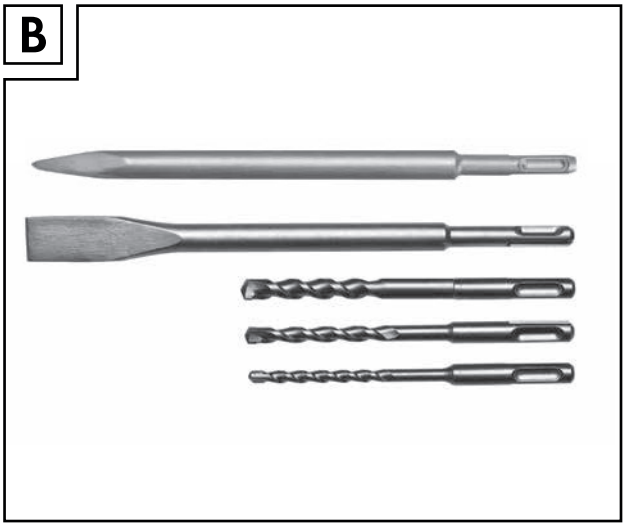
B

Tartalomjegyzék

Bevezető 2
Rendeltetésszerű használat 2
Ábrázolt összetevők. 2
A csomag tartalma 2
Műszaki adatok. 2
Általános biztonsági utasítások elektromos kéziszerszámokhoz. 3
1. Munkahelyi biztonság 3
2. Elektromos biztonság. 4
3. Személyi biztonság 4
4. Az elektromos kéziszerszám használata és kezelése 5
5. Szerviz. 5
Készülékspecifikus biztonsági utasítások fúrókalapácsokhoz. 5
Eredeti tartozékok/kiegészítő eszközök 6
Üzembehelyezés 6
Pótmarkolat 6
Mélységütköző 6
Szerszámok behelyezése/kivétele. 7
Gyorsbefogó fúrótokmány csigafúrókhoz 7
Használat 7
Üzemmód kiválasztása 7
Forgásirány kiválasztása 7
Be- és kikapcsolás 7
Fordulatszám beállítása. 8
Karbantartás és tisztítás 8
Ártalmatlanítás. 8
A Kompernass Handels GmbH garanciája 9
Szerviz. 10
Gyártja 10
Az eredeti megfelelőségi nyilatkozat fordítása 10

FÚRÓ- ÉS VÉSŐKALAPÁCS PBH 1050 C3

Bevezető

Gratulálunk új készüléke megvásárlásához. Vásárlásával kiváló minőségű termék mellett döntött. A használati útmutató a termék része. Fontos tudnivalókat tartalmaz a biztonságra, használatra és ártalmatlanításra vonatkozóan. A termék használata előtt ismerkedjen meg valamennyi kezelési és biztonsági utasítással. Csak a leírtak szerint és a megadott célokra használja a készüléket. A készülék harmadik személynek továbbadása esetén adja át a készülékhez tartozó valamennyi leírást is.

Rendeltetésszerű használat

A fúró- és vésőkalapács (a továbbiakban: készülék) alkalmas:

- kalapácsfúrásra téglában, betonban és kőzetben
- beton-, kőzet- és vakolatvésésre
- kőzet, fa és fém fúrására

A készülék minden más használata vagy módosítása nem rendeltetésszerűnek minősül és jelentős balesetveszélyt okozhat.
A nem rendeltetésszerű használatból eredő károkért a gyártó nem vállal felelősséget. A készülék nem alkalmas ipari használatra.

Ábrázolt összetevők

❶ Reteszelőgomb a mélységütközőhöz
❷ kapcsoló jobbra/balra forgáshoz
❸ BE/KI kapcsoló
❹ fordulatszám-szabályozó állítókerék
❺ rögzítőgomb a BE/KI kapcsolóhoz
❻ világító dióda (LED)
❼ funkcióválasztó kapcsoló
❽ funkcióválasztó kapcsoló kireteszelő gombja
❾ pótmarkolat
❿ porvédő kupak
⓫ szerszámbefogó
⓬ reteszelő persely
⓭ mélységütköző (nincs előre felszerelve)
⓮ gyorsbefogó fúrótokmány

A csomag tartalma

1 fúró- és vésőkalapács

1 pótmarkolat

1 gyorsbefogó fúrótokmány az SDS-plus-rendszer szerinti befogóval (lásd a A ábrát)

3 SDS-fúró (6/8/10 x 150 mm) (lásd a B ábrát)

1 laposvéső (14 x 250 mm) (lásd a B ábrát)

1 kővéső (14 x 250 mm) (lásd a B ábrát)

1 mélységütköző

50 g speciális kenőzsír a fúróbefogó kenéséhez

1 hordtáska

1 használati útmutató

Műszaki adatok

Névleges teljesítményfelvétel	1050 W
Névleges feszültség	230 V ~, 50 Hz (váltóáram)
Névleges üresjárati fordulatszám	n_0 0 – 980 min^{-1}
Ütésszám	0 – 5300 min^{-1}
Ütőerő	3 J
Max. fúróátmérő	13 mm acélhoz 32 mm fához 26 mm betonhoz
Átmérő fúrótokmány	2 – 13 mm
Védelmi osztály	II / ⧈ (dupla szigetelés)

Jelentését	Szimbólum
Beton	
Kőművesség	
Acél	
Faipari	
Fúrókoronával	

Zajkibocsátási érték:
A zaj mért értéke az EN 60745 szabványnak megfelelően került meghatározásra. Az elektromos kéziszerszám A-súlyozott zajszintjének jellemző értéke:

Kalapácsfúrás

Hangnyomásszint:	L_{pA} =	90	dB(A)
Bizonytalansági érték	K =	3	dB
Hangerőszint:	L_{WA} =	101	dB(A)
Bizonytalansági érték	K =	3	dB

Vésés

Hangnyomásszint	L_{pA} =	93	dB(A)
Bizonytalansági érték	K =	3	dB
Hangerőszint	L_{WA} =	104	dB(A)
Bizonytalansági érték	K =	3	dB

Viseljen hallásvédőt!

Rezgés összértéke
Rezgés összértéke (három irány vektorösszege), az EN 60745 szabvány szerint mérve:

Kalapácsfúrás
betonba: $a_{h(HD)}$ = 13,7 m/s², K = 1,5 m/s²
Vésés: $a_{h(CHeq)}$ = 15,0 m/s², K = 1,5 m/s²

TUDNIVALÓ

► A jelen használati útmutatóban megadott rezgésszint szabványos mérési eljárással lett meghatározva és felhasználható a készülékek összehasonlítására. A megadott rezgés kibocsátási érték a kitettség előzetes megbecsüléséhez is felhasználható.

⚠ FIGYELMEZTETÉS!

► A rezgésszint az elektromos kéziszerszám alkalmazásától függően változik és egyes esetekben túllépheti a jelen útmutatókban megadott értéket.
A rezgésterhelés alulbecsült lehet, ha az elektromos kéziszerszámot rendszeresen így használják. Próbálja a rezgésterhelést a lehető legalacsonyabb szinten tartani. A rezgésterhelés csökkentésére tett intézkedések például a kesztyű viselése a szerszám használata során és a munkaidő korlátozása. Ebben az esetben a működési ciklus minden részét figyelembe kell venni (például amikor az elektromos kéziszerszám ki van kapcsolva, és amikor bár be van kapcsolva, de terhelés nélkül fut).

Általános biztonsági utasítások elektromos kéziszerszámokhoz

⚠ FIGYELMEZTETÉS!

► **Olvassa el az összes biztonsági előírást és utasítást.** A biztonsági előírások és utasítások figyelmen kívül hagyása áramütést, tüzet és/vagy súlyos sérüléseket okozhat.

Őrizze meg az összes biztonsági előírást és utasítást későbbi használatra.
A biztonsági előírásokban használt „elektromos kéziszerszám" kifejezés hálózatról (hálózati kábelen át) üzemeltetett elektromos kéziszerszámokra és akkumulátoros elektromos kéziszerszámokra (hálózati kábel nélkül) vonatkozik.

1. Munkahelyi biztonság

a) **Tartsa tisztán és jól megvilágítva a munkaterületét.** A rendetlenség és a rosszul megvilágított munkaterület balesetet okozhat.

b) **Ne dolgozzon a készülékkel olyan robbanásveszélyes környezetben, ahol gyúlékony folyadékok, gázok vagy porok vannak.** Az elektromos kéziszerszámok szikráznak, amik meggyújthatják a port vagy gőzöket.

c) **Az elektromos kéziszerszám használata közben ne engedjen közel gyermekeket és más személyeket.** Ha elterelik a figyelmét, elveszítheti uralmát a készülék felett.

2. Elektromos biztonság

a) **Az elektromos kéziszerszám csatlakozódugójának illeszkednie kell a csatlakozóaljzatba. A csatlakozót semmilyen módon nem szabad megváltoztatni. A földelt elektromos kéziszerszámokat ne használja adapterrel.** A nem módosított csatlakozó és a megfelelő csatlakozóaljzat használata csökkenti az elektromos áramütés veszélyét.

b) **Ügyeljen arra, hogy teste ne érintkezzen földelt felülettel, mint például csővezeték, fűtőtest, tűzhely vagy hűtőszekrény felületével.** Az áramütés kockázata nagyobb, ha a teste földelve van.

c) **Óvja az elektromos kéziszerszámot esőtől vagy nedves környezettől.** Növeli az áramütés kockázatát, ha víz kerül az elektromos készülékbe.

d) **Ne használja a vezetéket rendeltetésellenes célra, ne hordozza és ne akassza fel az elektromos kéziszerszámot a kábelnél fogva és ne a vezetéknél fogva húzza ki a csatlakozódugót az aljzatból. Tartsa távol a vezetéket hőtől, olajtól, éles szegélyektől vagy mozgó alkatrészektől.** A sérült vagy összecsavarodott vezeték növeli az áramütés kockázatát.

e) **Ha a szabadban dolgozik az elektromos kéziszerszámmal, akkor csak olyan hosszabbító kábelt használjon, ami kültéren is használható.** A kültéri használatra alkalmas hosszabbító kábellel csökkentheti az áramütés veszélyét.

f) **Ha az elektromos kéziszerszám nedves helyen használata elkerülhetetlen, akkor használjon hibaáram védőkapcsolót.** A hibaáram védőkapcsoló használata csökkenti az áramütés veszélyének kockázatát.

3. Személyi biztonság

a) **Legyen mindig figyelmes, ügyeljen arra, amit csinál és hozzáértéssel végezze a munkát az elektromos kéziszerszámmal. Ne használjon elektromos kéziszerszámot, ha fáradt, vagy ha kábítószer, alkohol vagy gyógyszer hatása alatt áll.** Az elektromos kéziszerszám használatakor már egy pillanatnyi figyelmetlenség is komoly sérüléseket okozhat.

b) **Viseljen egyéni védőeszközöket és mindig vegyen fel védőszemüveget.** Az elektromos kéziszerszám jellegének és használatának megfelelő személyi védőfelszerelés, például pormaszk, csúszásmentes biztonsági cipő, védősisak vagy fülvédő csökkenti a személyi sérülések veszélyét.

c) **Előzze meg a készülék véletlenszerű bekapcsolását. Győződjön meg arról, hogy az elektromos szerszám ki van kapcsolva, mielőtt a villamos hálózatra és/vagy az akkumulátorra csatlakoztatja, illetve kézbe veszi vagy viszi.** Balesetet okozhat, ha a készülék hordozása közben az ujja a BE/KI kapcsolón van vagy a készülék már bekapcsolt állapotban van, amikor csatlakoztatja az áramellátásra.

d) **Távolítsa el a beállításhoz használt szerszámokat vagy csavarkulcsokat az elektromos kéziszerszám bekapcsolása előtt.** A készülék forgó részében maradt szerszám vagy kulcs balesetet okozhat.

e) **Kerülje a normálistól eltérő testtartást. Vegyen fel biztonságos álló helyzetet és folyamatosan legyen egyensúlyban.** Ily módon váratlan helyzetekben is jobban úrrá tud lenni a készüléken.

f) **Viseljen alkalmas ruházatot. Ne viseljen bő ruházatot vagy ékszert. Tartsa távol a haját, ruháját és kesztyűjét a mozgó részektől.** A laza ruházat, az ékszer vagy a hosszú haj beleakadhat a mozgó részekbe.

g) **Amennyiben a készülékhez porelszívó és porgyűjtő berendezés is szerelhető, akkor győződjön meg arról, hogy azok csatlakoztatva vannak és használatuk helyesen történik.** A porelszívó alkalmazása csökkentheti a por általi veszélyeztetést.

4. Az elektromos kéziszerszám használata és kezelése

a) **Ne terhelje túl a készüléket. Használja a munkájának megfelelő elektromos kéziszerszámot.** Megfelelő elektromos kéziszerszámmal jobban és biztonságosabban tud dolgozni az adott teljesítmény-tartományban.

b) **Ne használjon olyan elektromos kéziszerszámot, amelyiknek hibás a kapcsolója.** Ha a kéziszerszámot már nem lehet be- és kikapcsolni, akkor a használata veszélyes és meg kell javíttatni.

c) **Húzza ki a hálózati csatlakozódugót az aljzatból és/vagy vegye ki az akkumulátort, mielőtt beállításokat végez a készüléken, tartozékokat cserél vagy a készüléket elteszi.** Ezzel a megelőző biztonsági intézkedéssel megakadályozható az elektromos kéziszerszám véletlen bekapcsolása.

d) **A nem használt elektromos kéziszerszámot gyermekektől elzárva tárolja. Ne engedje, hogy olyan személyek használják a készüléket, akik nem ismerik annak használatát, vagy nem olvasták az erre vonatkozó utasításokat.** Az elektromos kéziszerszámok veszélyesek, ha tapasztalatlan személyek használják.

e) **Gondosan ápolja az elektromos kéziszerszámokat. Ellenőrizze, hogy a mozgó részek tökéletesen működnek és nincsenek beszorulva, nincsenek tört vagy olyannyira sérült alkatrészei, hogy befolyásolnák az elektromos kéziszerszám működését. A készülék használata előtt javíttassa meg a sérült részeket.** A rosszul karbantartott elektromos kéziszerszámok sok balesetet okoznak.

f) **A vágószerszámokat tartsa mindig élesen és tisztán.** A gondosan karbantartott éles vágóeszközök kisebb valószínűséggel szorulnak be és könnyebben irányíthatók.

g) **Az elektromos kéziszerszámot, a tartozékokat, a betétszerszámokat stb. használja a használati utasításnak megfelelően. Vegye figyelembe a munkakörülményeket és az elvégzendő feladatot.** Az elektromos kéziszerszám nem rendeltetésszerű használata veszélyes helyzeteket teremthet.

5. Szerviz

a) **Az elektromos kéziszerszámot csak szakképzett szakemberrel és csak eredeti csereal-katrészekkel javíttassa.** Ezzel biztosíthatja az elektromos kéziszerszám hosszan tartó, biztonságos működését.

Készülékspecifikus biztonsági utasítások fúrókalapácsokhoz

- **Viseljen fülvédőt.**A zaj halláskárosodást okozhat.
- **Használja a készülékhez mellékelt pótmarkolatot.** A gép feletti uralom elvesztése sérüléseket okozhat.
- **A készüléket csak a szigetelt markoló felületénél fogja meg, ha olyan munkát végez, ahol a cserélhető szerszám rejtett kábelekbe vagy a készülék saját hálózati kábelébe ütközhet.** A feszültség alatt álló vezetékkel való érintkezés feszültség alá helyezheti a készülék fém alkatrészeit is, ez pedig elektromos áramütést okozhat.
- **Viseljen porvédő maszkot.**

⚠ FIGYELMEZTETÉS! MÉRGEZŐ POROK!

► A káros/mérgező porokkal végzett munka egészségkárosító hatású lehet a kezelő vagy a közelben tartózkodó személyek számára.

- FIGYELEM VEZETÉKEK! VESZÉLY! Győződjön meg róla, hogy nem ér áram-, gáz- vagy vízvezetékekhez, ha az elektromos kéziszerszámmal dolgozik. Adott esetben ellenőrizze vezetékkeresővel, mielőtt falba kezd fúrni vagy vésni.

Maradványkockázatok
Az elektromos kéziszerszám előírásoknak megfelelő használata se zárja ki a maradványkockázatokat. Az alábbi veszélyek léphetnek fel az elektromos kéziszerszám felépítéséből és kialakításából adódóan:

1. tüdőkárosodás, ha nem visel megfelelő porvédő maszkot.
2. halláskárosodás, ha nem visel megfelelő hallásvédőt.
3. kéz-kar rezgéséből adódó egészségkárosodás, ha a készüléket hosszú időn keresztül használja, illetve nem rendeltetésének megfelelően használja vagy szervizeli.

⚠ FIGYELMEZTETÉS!

► Ez az elektromos kéziszerszám működés közben elektromágneses mezőt generál. Ez a mező bizonyos körülmények között hatással lehet az aktív vagy passzív orvosi implantátumokra. Súlyos vagy halálos sérülések kockázatának csökkentése érdekében azt ajánljuk az orvosi implantátummal élő személyek számára, hogy a gép használata előtt beszéljenek az orvosukkal és az orvosi implantátum gyártóval.

Eredeti tartozékok/kiegészítő eszközök

■ **Csak a használati útmutatóban megadott tartozékokat és kiegészítő eszközöket használja, ill. amelyeknek befogója kompatibilis a készülékkel.**

Üzembehelyezés

Pótmarkolat

TUDNIVALÓ

► Biztonsági okok miatt ez a készülék kizárólag felszerelt pótmarkolattal ❾ használható.

► A készülék világító diódával ❻ van felszerelve. Ez pirosan világít, amint a készüléket csatlakoztatja az áramhálózatra. Így jelzi, hogy a készülék feszültség alatt áll és a BE/KI kapcsoló ❸ megnyomása esetén azonnal bekapcsol.

♦ Lazítsa meg a pótmarkolat ❾ hurkát az óramutató járásával megegyező irányba történő elforgatással.

♦ Tolja a pótmarkolatot ❾ a szerszámbefogó ⓫ irányába.

♦ Forgassa a pótmarkolatot ❾ a kívánt pozícióba.

♦ Ekkor a pótmarkolaton ❾ lévő raszter-pozíciókat a készülék orsónyakán található rögzítőcsap fölé kell tolni.

♦ Ezután forgassa vissza feszesen a pótmarkolatot ❾ az óramutató járásával ellentétes irányba.

TUDNIVALÓ

► A pótmarkolatot ❾ munkahelyzettől függően különböző raszter-pozíciókba kell állítatni. Ehhez csavarja ki és zárja vissza a pótmarkolatot ❾ az előzőekben leírtak szerint.

Mélységütköző

♦ Nyomja le és tartsa lenyomva a mélységütköző reteszelőgombját ❶.

♦ Helyezze be a mélységütközőt ⓭ a pótmarkolatba ❾.

♦ Ügyeljen arra, hogy a mélységütközőn lévő fogazat ⓭ felfelé és lefelé mutasson.

♦ Húzza ki a mélységütközőt ⓭ annyira, hogy a fúró hegye és a mélységütköző hegye közötti távolság megfeleljen a kívánt fúrásmélységnek.

♦ Engedje el a mélységütköző reteszelőgombját ❶ a mélységütköző ⓭ reteszeléséhez.

Szerszámok behelyezése/kivétele

⚠ FIGYELMEZTETÉS!

► Minden készüléken végzett művelet előtt kapcsolja ki a készüléket és húzza ki a hálózati csatlakozódugót.

Szerszám behelyezése

- A szerszám behelyezése előtt kenje be enyhén a szerszámbefogót ⓫.
- A behelyezéshez húzza hátra a reteszelő perselyt ⓬, majd helyezze be a szerszámot.
- Engedje el a reteszelő perselyt ⓬. Ez reteszeli a szerszámbefogót ⓫. Húzza meg a szerszámot, és ellenőrizze a kifogástalan reteszelést. A szerszámnak rendszeréből fakadóan radiális játéka van.

Szerszám kivétele

- A szerszám kivételéhez húzza hátra a reteszelő perselyt ⓬.

Gyorsbefogó fúrótokmány csigafúrókhoz

⚠ FIGYELMEZTETÉS!

► Ne használja a gyorsbefogó fúrótokmányt ⓮ kalapácsfúrás vagy vésés üzemmódban!

- Állítsa a funkcióválasztó kapcsolót ❼ a fúró ikonra.

Gyorsbefogó fúrótokmány behelyezése csigafúrókhoz

- A gyorsbefogó fúrótokmány ⓮ behelyezéséhez (lásd az "A" ábrát) húzza hátra a reteszelő perselyt ⓬. Helyezze be a gyorsbefogó fúrótokmányt ⓮.
- Engedje el a reteszelő perselyt ⓬. Ez reteszeli a szerszámbefogót ⓫. Húzza meg a szerszámot, és ellenőrizze a kifogástalan reteszelést.

Csigafúrókhoz való gyorsbefogó fúrótokmány kivétele

- A gyorsbefogó fúrótokmány ⓮ kivételéhez húzza hátra a reteszelő perselyt ⓬ és vegye ki a gyorsbefogó fúrótokmányt ⓮.

Használat

Üzemmód kiválasztása

Funkcióválasztó kapcsoló

- Nyomja meg és tartsa lenyomva a funkcióválasztó kapcsoló ❼ kireteszelő gombját ❽. Forgassa el a funkcióválasztó kapcsolót ❼ úgy, hogy a kívánt szimbólum a nyíljelzésnél bekattanjon:

Funkció	Szimbólum
Fúrás/csavarozás	
Kalapácsfúrás	
Vésés	
Véső pozíció átállítása	

Véső pozíció átállítása

Ezzel a funkcióval forgathatja a szerszámot a véséshez szükséges helyzetbe.

- Forgassa el a funkcióválasztó kapcsolót ❼ a helyzetbe.
- Forgassa el a szerszámot a szerszámbefogóban ⓫ a szükséges helyzetbe.
- A vésési művelethez forgassa a funkcióválasztó kapcsolót ❼ helyzetbe.

Forgásirány kiválasztása

- Válassza ki a forgásirányt a jobb/bal forgásirány kapcsoló ❷ beállításával.

⚠ FIGYELMEZTETÉS!

► A jobb/bal forgásirány kapcsoló ❷ használata/beállítása csak a készülék nyugalmi helyzetében megengedett.

Be- és kikapcsolás

A készülék bekapcsolása

- Nyomja meg a BE/KI kapcsolót ❸.

A készülék kikapcsolása

- Engedje el a BE/KI kapcsolót ❸.

A tartós üzemmód bekapcsolása

♦ Nyomja meg a BE/KI kapcsolót ❸. Rögzítse lenyomott állapotban a BE/KI kapcsoló rögzítőgombjával ❺.

A tartós üzemmód kikapcsolása

♦ Nyomja meg a BE/KI kapcsolót ❸, majd engedje el.

Fordulatszám beállítása

A fordulatszám-szabályozó állítókerékkel ❹ a fordulatszám állítható be. 1 fokozat (alacsony fordulatszám) 6 fokozatig (magas fordulatszám). A megmunkálandó anyagtól függ, hogy milyen fordulatszám megfelelő. A megfelelő beállítást gyakorlati próbával kell meghatározni:

- 4 – 6 fokozat: magas fordulatszám: betonba vagy kőbe kalapácsfúráshoz/véséshez
- 1 – 3 fokozat: alacsony fordulatszám: acélba vagy fába fúráshoz

TUDNIVALÓ

► A beállított sebesség csak folyamatos működés közben érhető el.

Karbantartás és tisztítás

FIGYELMEZTETÉS! SÉRÜLÉSVESZÉLY! Minden készüléken végzett művelet előtt kapcsolja ki a készüléket és húzza ki a hálózati csatlakozódugót.

■ Ne hagyja, hogy folyadék kerüljön a készülék belsejébe.

■ A burkolat tisztításához használjon száraz törlőkendőt.

■ Rendszeresen tisztítsa meg a szerszámbefogót ⓫: **VIGYÁZAT! ELŐFESZÜLTSÉG!**

♦ Ehhez húzza hátra a reteszelő perselyt ⓬ és húzza le a porvédő kupakot ⓭ a szerszámbefogóról ⓫.

♦ A szerszám behelyezése előtt kenje be enyhén a szerszámbefogót ⓫.

⚠ FIGYELMEZTETÉS!

► Amennyiben ki kell cserélni a csatlakozóvezetéket, akkor a biztonság veszélyeztetésének elkerülése érdekében végezze a gyártó vagy képviselője.

TUDNIVALÓ

► A felsorolásban nem szereplő alkatrészeket (mint pl. szénkefe, kapcsoló) ügyfélszolgálati forródrótunkon keresztül rendelheti meg.

Ártalmatlanítás

A csomagolás környezetbarát anyagokból készült, amelyet a helyi hulladékhasznosítónál adhat le ártalmatlanításra.

Ne dobjon elektromos kéziszerszámot a háztartási hulladékba!

A 2012/19/EU európai irányelv értelmében az elektromos kéziszerszámokat elkülönítve kell gyűjteni és környezetbarát módon kell újrahasznosítani.

Az elhasználódott készülék ártalmatlanítási lehetőségeiről tájékozódjon települése vagy városa önkormányzatánál.

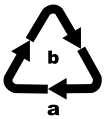

A csomagolást környezetbarát módon ártalmatlanítsa. Vegye figyelembe a különböző csomagolóanyagokon látható jelzéseket és adott esetben válassza külön azokat. A csomagolóanyagok rövidítésekkel (a) és számjegyekkel (b) vannak megjelölve, az alábbi jelentéssel: 1–7: Műanyag, 20–22: Papír és karton, 80–98: Kompozit anyagok.

A kiszolgált termék megsemmisítési lehetőségeiről lakóhelye illetékes önkormányzatánál tájékozódhat.

A Kompernass Handels GmbH garanciája

Tisztelt Vásárlónk!

A készülékre a vásárlás napjától számított 3 év garanciát vállalunk. A termék meghibásodása esetén. Önt jogszabályban foglalt jogok illetik meg az eladóval szemben. Az alábbi garanciánk nem korlátozza vagy szünteti meg a jogszabályban biztosított jogokat.

Garanciális feltételek

A garanciális időszak a vásárlás napján kezdődik. Gondosan őrizze meg a nyugtát. Ez a vásárlás igazolásához szükséges.

Ha a termékvásárlás napjától számított három éven belül anyag- vagy gyártási hibát észlel, akkor a terméket saját belátásunk szerint ingyen megjavítjuk, kicseréljük vagy visszafizetjük az árát. A garancia feltétele a hibás készülék és a vásárlást igazoló bizonylat (pénztári blokk) három éves garanciaidőn belüli bemutatása, valamint a hiba lényegének és megjelenése idejének rövidleírása.

Ha garanciánk fedezetet nyújt a hibára, akkor javított vagy egy új terméket kap vissza. A termék javítása vagy cseréje esetén a garancia nem kezdődik elölről.

Garanciális idő és a jogszabályban foglalt szavatossági igények

A garancia ideje nem hosszabbodik meg a jótállással. Ez a cserélt és javított alkatrészekre is vonatkozik. Az esetlegesen már a vásárláskor is fennálló sérüléseket és hiányosságokat a kicsomagolás után azonnal jelezni kell. A garanciai lejárta után esedékes javítások díjkötelesek.

A garancia köre

A készüléket szigorú minőségi előírások szerint gyártottuk és kiszállítás előtt lelkiismeretesen ellenőriztük.

A garancia anyag- vagy gyártási hibákra vonatkozik. A garancia nem terjed ki a termék normális elhasználódásnak kitett és ezért kopó alkatrészeknek tekinthető alkatrészeire vagy a törékeny alkatrészek – mint például kapcsolók, akkumulátorok vagy üvegből készült alkatrészek – sérüléseire.

A garancia megszűnik akkor, ha a termék megsérül, nem megfelelően használják vagy nem tartják karban. A termék megfelelő használata érdekében a használati útmutatóban foglalt összes utasítást pontosan be kell tartani. Feltétlenül kerülni kell minden olyan felhasználási és kezelési módot, amit a használati útmutató nem javasol, vagy amelynek elkerülésére kifejezetten figyelmeztet.

A termék csak magánhasználatra és nem ipari használatra készült. A garancia érvényét veszti visszaélésszerű vagy szakszerűtlen kezelés, erőszak alkalmazása vagy olyan beavatkozások esetén, amelyeket általunk nem engedélyezett szervizben végeztek el.

A garancia érvényesítése

Ügyének gyors feldolgozása érdekében kövesse a következő utasításokat:

- Kérjük, hogy minden kapcsolatfelvételnél tartsa készenlétben a vásárlást igazoló pénztári blokkot és a cikkszámot (pl. IAN 12345).
- A cikkszám a termék adattábláján, a termékre gravírozva, a használati útmutató címlapján (balra lent) vagy a termék hátoldalán vagy alján lévő címkén található.
- Működési hiba vagy más hiba észlelése esetén vegye fel a kapcsolatot az alábbi szervizrészleggel **telefonon** vagy **e-mailben**.
- Küldje el díjmentesen a megadott szerviz címére a hibásnak talált terméket és a vásárlást igazoló bizonylatot (pénztári blokk), illetve röviden írja le azt is, hogy hol és mikor jelentkezett a hiba.

Más használati útmutatókhoz, termékbemutató videókhoz és a telepítési szoftverekhez hasonlóan ezt is letöltheti a www.lidl-service.com oldalról.

PDF ONLINE www.lidl-service.com

Ezzel a QR-kóddal közvetlenül a Lidl ügyfélszolgálati oldalra kerülnek (www.lidl-service.com) és a cikkszám megadásával (IAN) 123456 megnyithatja a használati útmutatót.

TUDNIVALÓ

- A Parkside és a Florabest szerszámokhoz kérjük, csak a hibás cikket küldje el tartozékok nélkül (pl. Akkumulátor, tárolódoboz, összeszerelő szerszámok stb.).

Szerviz

⚠ FIGYELMEZTETÉS!

- **A készüléket szervizben vagy elektromos szakemberrel és kizárólag eredeti alkatrészek felhasználásával javíttassa.**
  Ezzel biztosítható a készülék hosszan tartó biztonsága.
- **A csatlakozót és a hálózati vezetéket mindig az eszköz gyártójával vagy ügyfélszolgálatával cseréltesse.**
  Ezzel biztosítható a készülék hosszan tartó biztonsága.

(HU) **Szerviz Magyarország**
Tel.: 06800 21225
E-Mail: kompernass@lidl.hu

IAN 331944_1907

Gyártja

Ügyeljen arra, hogy az alábbi cím nem a szerviz címe. Először forduljon a megjelölt szervizhcez.

KOMPERNASS HANDELS GMBH
BURGSTRASSE 21
44867 BOCHUM
NÉMETORSZÁG
www.kompernass.com

Az eredeti megfelelőségi nyilatkozat fordítása

A KOMPERNASS HANDELS GMBH, a dokumentumért felelős: Semi Uguzlu, BURGSTR. 21, 44867 BOCHUM, Németország, ezennel igazoljuk, hogy ez a termék megfelel az alábbi szabványoknak, normatív dokumentumoknak és EK-irányelveknek:

Gépek irányelv
(2006/42/EC)

Elektromágneses összeférhetőség
(2014/30/EU)

RoHS irányelv
(2011/65/EU)*

*A kiállított megfelelőségi nyilatkozat tekintetében kizárólag a gyártó felel. A nyilatkozat fenti tárgya megfelel az egyes veszélyes anyagok elektromos és elektronikus berendezésekben való alkalmazásának korlátozásáról szóló 2011. június 8-i, 2011/65/EU európai parlamenti és tanácsi irányelv előírásainak.

Alkalmazott harmonizált szabványok:

EN 60745-1:2009+A11
EN 60745-2-6:2010
EN 55014-1:2006+A1+A2
EN 55014-1:2017
EN 55014-2:2015
EN 61000-3-2:2014
EN 61000-3-3:2013
EN 50581:2012

A gép típusmegjelölése:
Fúró- és vésőkalapács PBH 1050 C3

Gyártási év: 2019.09.

Sorozatszám: IAN 331944_1907
Bochum, 2019.10.18.

CE

Semi Uguzlu
- minőségbiztosítási vezető -

A továbbfejlesztés érdekében a műszaki változtatások jogát fenntartjuk.

Kazalo

Uvod 12
Predvidena uporaba 12
Deli na sliki 12
Vsebina kompleta 12
Tehnični podatki 12
Splošna varnostna navodila za električna orodja 13
1. Varstvo pri delu 13
2. Električna varnost 13
3. Varnost oseb 14
4. Uporaba in ravnanje z električnim orodjem 14
5. Servis 15
Varnostni napotki, specifični za udarne vrtalnike 15
Originalni pribor/dodatne naprave 15
Začetek uporabe 16
Dodatni ročaj 16
Globinski prislon 16
Vstavljanje/odstranjevanje orodja 16
Hitrovpenjalna glava za svedre z okroglim steblom 16
Uporaba 17
Izbira načina delovanja 17
Izbor smeri vrtenja 17
Vklop in izklop 17
Izbira števila vrtljajev 17
Vzdrževanje in čiščenje 17
Odstranitev 18
Proizvajalec 18
Pooblaščeni serviser 18
Garancijski list 19
Prevod izvirne izjave o skladnosti 20

UDARNO VRTALNO KLADIVO PBH 1050 C3

Uvod

Čestitamo vam ob nakupu nove naprave. Odločili ste se za kakovosten izdelek. Navodila za uporabo so sestavni del tega izdelka. Vsebujejo pomembna navodila za varnost, uporabo in odlaganje naprave med odpadke. Preden začnete izdelek uporabljati, se seznanite z vsemi navodili za uporabo in varnost. Izdelek uporabljajte le tako, kot je opisano, in samo za navedena področja uporabe. Ob predaji izdelka tretji osebi zraven priložite vso dokumentacijo.

Predvidena uporaba

Udarno in rušilno kladivo (v nadaljevanju naprava) je primerno za:

- udarno vrtanje v opeko, beton in kamen,
- klesanje betona, kamna in ometa,
- vrtanje v kamen, les in kovino.

Vsaka druga vrsta uporabe ali sprememba naprave velja za nepredvideno in povzroči bistveno nevarnost nesreče.

Proizvajalec ne prevzema nobene odgovornosti za škodo, nastalo zaradi nepredvidene uporabe. Naprava ni predvidena za poslovno uporabo.

Deli na sliki

❶ Tipka zapore za globinski prislon
❷ stikalo za tek v desno/levo
❸ stikalo za vklop/izklop
❹ kolesce za izbiro števila vrtljajev
❺ tipka za fiksiranje stikala za vklop/izklop
❻ svetilna dioda
❼ izbirno stikalo za funkcije
❽ tipka za sprostitev izbirnega stikala za funkcije
❾ dodatni ročaj
❿ zaščitni pokrov
⓫ nastavek za orodje
⓬ zaporna puša
⓭ globinski prislon (ni nameščen)
⓮ hitrovpenjalna glava

Vsebina kompleta

1 udarno vrtalno kladivo

1 dodatni ročaj

1 hitrovpenjalna glava z nastavkom za sistem SDS-plus (glejte sliko A)

3 SDS-svedri (6/8/10 x 150 mm) (glejte sliko B)

1 plosko dleto (14 x 250 mm) (glejte sliko B)

1 koničasto dleto (14 x 250 mm) (glejte sliko B)

1 globinski prislon

50 g posebne masti za nastavek za svedre

1 prenosni kovček

1 navodila za uporabo

Tehnični podatki

Nazivna poraba moči	1050 W
Nazivna napetost	230 V~, 50 Hz (izmenični tok)
Nazivno število vrtljajev v prostem teku	n_0 0 – 980 min^{-1}
Število udarcev	0 – 5300 min^{-1}
Udarna energija	3 J
Največji premer izvrtine	13 mm za jeklo 32 mm za les 26 mm za beton
Premer vpenjalne glave	2 – 13 mm
Razred zaščite	II / ⧈ (dvojna izolacija)

Pomen	Simbol
Beton	
Zidane	
Jekla	
Les	
Jedro rezalnik	

Vrednost emisij hrupa
Izmerjena vrednost hrupa je določena po standardu EN 60745. A-vrednotena raven hrupa električnega orodja tipično znaša:

Udarno vrtanje

Raven zvočnega tlaka:	L_{pA} = 90 dB(A)
Negotovost K:	3 dB
Raven zvočne moči:	L_{WA} = 101 dB(A)
Negotovost K:	3 dB

Klesanje

Raven zvočnega tlaka:	L_{pA} = 93 dB(A)
Negotovost K:	3 dB
Raven zvočne moči:	L_{WA} = 104 dB(A)
Negotovost K:	3 dB

Nosite zaščito sluha!

Skupna vrednost tresljajev:
Skupne vrednosti tresljajev (vektorska vsota treh smeri), izračunane v skladu z EN 60745:

Udarno vrtanje v beton:	$a_{h(HD)}$ = 13,7 m/s², K = 1,5 m/s²
Klesanje:	$a_{h(CHeq)}$ = 15,0 m/s², K = 1,5 m/s²

OPOMBA

- Raven tresljajev, navedena v teh navodilih, je bila izmerjena v skladu s standardiziranim merilnim postopkom in se lahko uporablja za primerjavo naprav. Navedena vrednost emisij tresljajev se lahko uporablja tudi za uvodno oceno izpostavljenosti.

⚠ OPOZORILO!

- Raven tresljajev se spreminja v skladu z uporabo električnega orodja in je lahko v določenih primerih tudi nad vrednostjo v teh navodilih. Obremenitev zaradi tresljajev je mogoče podcenjevati, če se električno orodje dlje časa uporablja na določen način. Obremenitev z vibracijami poskušajte ohraniti na čim nižji stopnji. Primera ukrepov za zmanjšanje obremenitve z vibracijami sta nošenje rokavic pri uporabi orodja in omejitev delovnega časa. Ob tem je treba upoštevati vse dele obratovalnega cikla (na primer čase, ko je električno orodje izklopljeno, ter čase, v katerih je vklopljeno, vendar obratuje brez obremenitve).

Splošna varnostna navodila za električna orodja

⚠ OPOZORILO!

- **Preberite vsa varnostna navodila in navodila za uporabo.** Nedoslednost pri upoštevanju varnostnih navodil in navodil za uporabo lahko povzroči električni udar, požar in/ali hude telesne poškodbe.

Vsa varnostna navodila in navodila za uporabo shranite za prihodnjo uporabo.
Izraz »električno orodje«, ki se uporablja v varnostnih napotkih, se nanaša na električna orodja z napajanjem iz električnega omrežja (z električnim kablom) in na električna orodja z akumulatorskim napajanjem (brez električnega kabla).

1. Varstvo pri delu

a) **Svoje delovno območje ohranjajte čisto in dobro osvetljeno.** Nered in neosvetljena delovna območja lahko privedejo do nezgod.

b) **Električnega orodja ne uporabljajte na območju nevarnosti eksplozije, na katerem so goreče tekočine, plini ali prah.** Električna orodja ustvarjajo iskre, ki lahko povzročijo vnetje prahu ali hlapov.

c) **Otrokom in drugim osebam med uporabo električnega orodja ne pustite blizu.** Zaradi odvračanja pozornosti lahko izgubite nadzor nad napravo.

2. Električna varnost

a) **Priključni vtič električnega orodja mora biti primeren za vtičnico. Vtiča ni dovoljeno spreminjati na noben način.**
Skupaj z zaščitno ozemljenimi električnimi orodji ne uporabljajte adapterskih vtičev. Nespremenjeni vtiči in primerne vtičnice zmanjšajo tveganje električnega udara.

b) **Izogibajte se telesnemu stiku z ozemljenimi površinami, kot so cevi, radiatorji, štedilniki in hladilniki.** Če je vaše telo ozemljeno, obstaja povečano tveganje zaradi električnega udara.

c) **Električnega orodja ne izpostavljajte dežju ali vlagi.** Vdor vode v električno napravo poveča tveganje električnega udara.

d) **Kabla ne uporabljajte za druge namene, na primer za prenašanje ali obešanje električnega orodja za kabel ali za vlečenje vtiča iz vtičnice. Kabla ne približujte virom vročine, olju, ostrim robovom ali premikajočim se delom naprave.** Poškodovani ali zasukani kabli povečajo tveganje električnega udara.

e) **Če delate z električnim orodjem na prostem, uporabljajte samo podaljške kablov, ki jih je dovoljeno uporabljati na prostem.** Uporaba podaljška kabla, primernega za uporabo na prostem, zmanjša tveganje električnega udara.

f) **Če uporabe električnega orodja v vlažni okolici ni mogoče preprečiti, uporabite zaščitno stikalo za okvarni tok.** Uporaba zaščitnega stikala za okvarni tok zmanjša tveganje električnega udara.

3. Varnost oseb

a) **Bodite vedno pozorni, pazite, kaj počnete, dela z električnim orodjem se lotite premišljeno. Električnega orodja ne uporabljajte, ko ste utrujeni ali pod vplivom drog, alkohola ali zdravil.** Že en sam trenutek nepazljivosti pri uporabi električnega orodja lahko privede do resnih telesnih poškodb.

b) **Nosite osebno zaščitno opremo in zmeraj uporabljajte tudi zaščitna očala.** Uporaba osebne zaščitne opreme, kot je maska za zaščito pred prahom, nedrseči zaščitni čevlji, zaščitna čelada ali zaščita sluha, odvisno od vrste in uporabe električnega orodja zmanjša tveganje poškodb.

c) **Izogibajte se nehotenemu zagonu naprave. Prepričajte se, da je električno orodje izključeno, preden ga priključite na vir električnega toka in/ali akumulator, ga dvignete ali prenašate.** Če pri prenašanju električnega orodja s prstom pritiskate na stikalo ali že vklopljeno napravo priključite na oskrbo s tokom, lahko to privede do nezgod.

d) **Pred vklopom električnega orodja odstranite nastavitvena orodja ali izvijače.** Orodje ali izvijač v vrtečem se delu naprave lahko privede do telesnih poškodb.

e) **Izogibajte se neobičajni drži telesa. Poskrbite za varen položaj in vedno ohranjajte ravnotežje.** Tako lahko električno orodje še posebej v nepričakovanih situacijah bolje nadzorujete.

f) **Nosite primerna oblačila. Ne nosite ohlapnih oblačil ali nakita. Lase, oblačila in rokavice imejte zunaj dosega premikajočih se delov.** Premikajoči se deli lahko zagrabijo ohlapna oblačila, nakit ali lase.

g) **Če lahko vgradite priprave za sesanje ali prestrezanje prahu, se prepričajte, da so te priključene in se pravilno uporabljajo.** Uporaba naprave za sesanje prahu lahko zmanjša nevarnost zaradi prahu.

4. Uporaba in ravnanje z električnim orodjem

a) **Naprave ne preobremenjujte. Za svoje delo uporabljajte zanj predvideno električno orodje.** Delo s primernim električnim orodjem v navedenem območju moči je boljše in varnejše.

b) **Ne uporabljajte električnih orodij z okvarjenim stikalom.** Električno orodje, ki ga ni mogoče vklopiti ali izklopiti, je nevarno in ga je treba popraviti.

c) **Potegnite vtič iz vtičnice in/ali odstranite akumulatorsko baterijo, preden začnete izvajati nastavitve naprave, menjavati njene dele in preden napravo odložite.** Ta previdnostni ukrep prepreči nehoteni zagon električnega orodja.

d) **Ko električnih orodij ne uporabljate, jih hranite zunaj dosega otrok. Naprave naj ne uporabljajo osebe, ki z uporabo niso seznanjene ali niso prebrale teh navodil.** Električna orodja so nevarna, če jih uporabljajo neizkušene osebe.

e) **Električna orodja skrbno vzdržujte. Preverjajte, ali premični deli naprave delujejo brezhibno in niso zataknjeni, ali deli niso odlomljeni ali tako poškodovani, da je ovirano delovanje električnega orodja. Pred uporabo naprave poskrbite za popravilo poškodovanih delov.** Veliko nezgod nastane zaradi slabo vzdrževanih električnih orodij.

f) **Rezalna orodja vzdržujte ostra in čista.** Skrbno vzdrževana rezalna orodja z ostrimi rezili se manj zatikajo in so lažje vodljiva.

g) **Električno orodje, pribor, delovno orodje itd. uporabljajte v skladu s temi navodili. Pri tem upoštevajte delovne pogoje in vrsto opravila, ki ga izvajate.** Uporaba električnih orodij za nepredvideno uporabo lahko privede do nevarnih situacij.

5. Servis

a) **Električno orodje dajte v popravilo samo usposobljenemu strokovnemu osebju, ki naj uporablja izključno originalne nadomestne dele.** S tem zagotovite, da se ohrani varnost električnega orodja.

Varnostni napotki, specifični za udarne vrtalnike

- **Nosite zaščito sluha.** Učinek hrupa lahko povzroči izgubo sluha.
- **Uporabljajte dodatni ročaj, dostavljen z napravo.** Izguba nadzora lahko privede do poškodb.
- **Napravo med delom, pri katerem lahko orodje naleti na skrite električne napeljave ali lastni električni kabel, držite za izolirane površine ročajev.** Stik z napeljavo pod napetostjo lahko povzroči prenos napetosti tudi na kovinske dele naprave in privede do električnega udara.
- **Nosite masko za zaščito pred prahom.**

⚠ OPOZORILO! STRUPENI PRAH!

► Obdelava škodljivih/strupenih prahov predstavlja nevarnost za zdravje uporabnika ali oseb v bližini.

- POZOR, NAPELJAVE! NEVARNOST! Prepričajte se, da med delom z električnim orodjem ne morete naleteti na električne, plinske ali vodovodne napeljave. Pred začetkom vrtanja ali zarezovanja v zid tega po potrebi preverite z iskalnikom napeljav.

Preostala tveganja

Tudi če to električno orodje uporabljate v skladu s predpisi, vedno obstajajo tudi preostala tveganja. V povezavi s konstrukcijo in izvedbo tega električnega orodja se lahko pojavijo naslednje nevarnosti:

1. Poškodbe pljuč, če ne uporabljate ustrezne maske za zaščito pred prahom.
2. Poškodbe sluha, če ne uporabljate ustrezne zaščite sluha.
3. Poškodbe zdravja, nastale zaradi tresljajev v dlani in roki, če napravo uporabljate dlje časa ali je ne uporabljate in vzdržujete pravilno.

⚠ OPOZORILO!

► To električno orodje med delovanjem ustvarja elektromagnetno polje. To polje lahko pod določenimi pogoji vpliva na aktivne ali pasivne medicinske vsadke. Da zmanjšate nevarnost resnih ali smrtnih telesnih poškodb, osebam z medicinskimi vsadki svetujemo, da se pred uporabo tega stroja posvetujejo s svojim zdravnikom in proizvajalcem medicinskega vsadka.

Originalni pribor/dodatne naprave

- **Uporabljajte samo pribor in dodatne naprave, ki so navedeni v navodilih za uporabo oziroma imajo sprejemne nastavke, skladne z napravo.**

Začetek uporabe

Dodatni ročaj

OPOMBA

- ► Zaradi varnosti smete napravo uporabljati le z nameščenim dodatnim ročajem ❾.
- ► Naprava ima svetilno diodo ❻. Ta zasveti rdeče, ko napravo priključite na električno omrežje.
  Tako javlja, da je naprava pod napetostjo in da se pri pritisku stikala za vklop/izklop ❸ takoj vključi.

- ♦ Zrahljajte zanko dodatnega ročaja ❾ tako, da ga vrtite v smeri urnega kazalca.
- ♦ Dodatni ročaj ❾ potisnite v smeri nastavka za orodje ⓫.
- ♦ Dodatni ročaj ❾ obrnite v želeni položaj.
- ♦ Zaskočne položaje na dodatnem ročaju ❾ je zdaj treba potisniti čez varovalni zatič na vratu za vreteno naprave.
- ♦ Nato dodatni ročaj ❾ znova privijte v nasprotni smeri urnega kazalca.

OPOMBA

- ► Odvisno od delovnega položaja dodatni ročaj ❾ premaknite v različne zaskočne položaje. V ta namen sprostite in pritrdite dodatni ročaj ❾, kot je opisano zgoraj.

Globinski prislon

- ♦ Pritisnite tipko zapore za globinski prislon ❶ in jo držite pritisnjeno.
- ♦ Vstavite globinski prislon ⓭ v dodatni ročaj ❾.
- ♦ Pazite, da bodo zobje globinskega prislona ⓭ kazali navzgor in navzdol.
- ♦ Povlecite globinski prislon ⓭ tako daleč ven, da bo razdalja med konico svedra in konico globinskega prislona ustrezala želeni globini vrtanja.
- ♦ Spustite tipko zapore za globinski prislon ❶, da blokirate globinski prislon ⓭.

Vstavljanje/odstranjevanje orodja

⚠ OPOZORILO!

- ► Pred vsemi deli na napravi to izklopite in električni vtič potegnite iz vtičnice.

Vstavljanje orodja

- ♦ Pred vstavljanjem orodja rahlo premažite nastavek za orodje ⓫.
- ♦ Za vstavitev povlecite zaporno pušo ⓬ nazaj in vstavite orodje.
- ♦ Spustite zaporno pušo ⓬. Tako se nastavek za orodje ⓫ zapahne. Povlecite za orodje in preverite, ali je dobro pritrjeno. Orodje ima določeno radialno zračnost, ki je neizogibna zaradi vrste sistema.

Odstranjevanje orodja

- ♦ Za odstranitev orodja povlecite zaporno pušo ⓬ nazaj.

Hitrovpenjalna glava za svedre z okroglim steblom

⚠ OPOZORILO!

- ► Hitrovpenjalne glave ⓮ ne uporabljajte pri načinu za udarno vrtanje ali klesanje!

- ♦ Prestavite izbirno stikalo za funkcije ❼ na simbol svedra.

Vstavitev hitrovpenjalne glave za svedre z okroglim steblom

- ♦ Za vstavitev hitrovpenjalne glave ⓮ (glejte tudi sliko A) povlecite zaporno pušo ⓬ nazaj. Vstavite hitrovpenjalno glavo ⓮.
- ♦ Spustite zaporno pušo ⓬. Tako se nastavek za orodje ⓫ zapahne. Povlecite za orodje in preverite, ali je dobro pritrjeno.

Odstranitev hitrovpenjalne glave za svedre z okroglim steblom

- ♦ Za odstranitev hitrovpenjalne glave ⓮ povlecite zaporno pušo ⓬ nazaj in odstranite hitrovpenjalno glavo ⓮.

Uporaba

Izbira načina delovanja

Izbirno stikalo za funkcije

- Pridržite tipko za sprostitev ❽ izbirnega stikala za funkcije ❼. Obrnite izbirno stikalo za funkcije ❼ tako, da se ob oznaki puščice zaskoči želeni simbol:

Funkcija	Simbol
Vrtanje	
Udarno vrtanje	
Klesanje	
Spreminjanje položaja dleta	

Spreminjanje položaja dleta

S to funkcijo lahko orodje za klesanje obrnete v potrebni položaj.

- Obrnite izbirno stikalo za funkcije ❼ v položaj ✥.
- Obrnite orodje v nastavku za orodje ⓫ v potrebni položaj.
- Za klesanje obrnite izbirno stikalo za funkcije ❼ v položaj T.

Izbor smeri vrtenja

- S prestavljanjem stikala za desni/levi tek izberite smer vrtenja ❷.

⚠ OPOZORILO!

► Stikalo za desni/levi tek ❷ lahko uporabljate/prestavljate samo, ko naprava miruje.

Vklop in izklop

Vklop naprave

- Pritisnite stikalo za vklop/izklop ❸.

Izklop naprave

- Spustite stikalo za vklop/izklop ❸.

Vklop trajnega obratovanja

- Pritisnite stikalo za vklop/izklop ❸. V pritisnjenem položaju ga fiksirajte s tipko za fiksiranje stikala za vklop/izklop ❺.

Izklop trajnega obratovanja

- Pritisnite stikalo za vklop/izklop ❸ in ga spustite.

Izbira števila vrtljajev

S kolescem za izbiro števila vrtljajev ❹ lahko pred začetkom dela izberete število vrtljajev: od stopnje 1 (nizko število vrtljajev) do stopnje 6 (visoko število vrtljajev). Primerno število vrtljajev je odvisno od materiala za obdelavo. Pravilno nastavitev ugotovite s praktičnim preizkusom:

- stopnje 4 – 6: visoko število vrtljajev: za udarno vrtanje/klesanje betona ali kamna
- stopnje 1 – 3: nizko število vrtljajev: za vrtanje v jeklo ali les

OPOMBA

► Nastavljena hitrost se doseže le pri neprekinjenem delovanju.

Vzdrževanje in čiščenje

OPOZORILO! NEVARNOST TELESNIH POŠKODB! Pred vsemi deli na napravi to izklopite in električni vtič potegnite iz vtičnice.

- V notranjost naprave ne smejo vdreti tekočine.
- Za čiščenje ohišja uporabljajte suho krpo.
- Nastavek za orodje ⓫ redno čistite:

  POZOR! PREDNAPETOST!

- V ta namen povlecite zaporno pušo ⓬ nazaj in snemite zaščitni pokrov ⓪ z nastavka za orodje ⓫.
- Pred vstavljanjem orodja rahlo premažite nastavek za orodje ⓫.

⚠ OPOZORILO!

► Če je treba zamenjati priključno napeljavo, mora to izvesti proizvajalec ali njegov zastopnik, da ne pride do ogrožanja varnosti.

OPOMBA

► Nenavedene nadomestne dele (npr. oglene ščetke, stikala) lahko naročite pri našem telefonskem servisu.

Odstranitev

Embalaža je iz okolju prijaznih materialov in jo lahko oddate na krajevnih zbirališčih reciklažnih odpadkov.

Električnih orodij ne zavrzite med gospodinjske odpadke!

V skladu z evropsko direktivo 2012/19/EU je treba rabljena električna orodja zbirati ločeno in jih oddati za ekološko primerno predelavo.

O možnostih za odstranitev neuporabne naprave povprašajte pri svoji občinski ali mestni upravi.

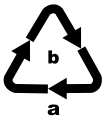

Embalažo odložite med odpadke na okoljsko primeren način. Upoštevajte oznake na različnih embalažnih materialih in jih po potrebi ločite med seboj. Embalažni materiali so označeni s kraticami (a) in številkami (b) z naslednjim pomenom: 1–7: umetne snovi, 20–22: papir in karton, 80–98: kompozitni materiali.

O možnostih za odstranitev odsluženega izdelka vprašajte pri svoji občinski ali mestni upravi.

Proizvajalec

KOMPERNASS HANDELS GMBH

BURGSTRASSE 21

44867 BOCHUM

NEMČIJA

www.kompernass.com

Pooblaščeni serviser

⚠ OPOZORILO!

- **Naprave dajte v popravilo samo servisni službi ali strokovnjaku za elektrotehniko, ki naj uporablja le originalne nadomestne dele.** S tem zagotovite, da se ohrani varnost naprave.
- **Zamenjavo vtiča ali priključnega voda zmeraj prepustite proizvajalcu naprave ali njegovi servisni službi.** S tem zagotovite, da se ohrani varnost naprave.

SI **Servis Slovenija**
Tel.: 080080917
E-Mail: kompernass@lidl.si

IAN 331944_1907

Garancijski list

1. S tem garancijskim listom Kompernass Handels GmbH jamčimo, da bo izdelek v garancijskem roku ob normalni in pravilni uporabi brezhibno deloval in se zavezujemo, da bomo ob izpolnjenih spodaj navedenih pogojih odpravili morebitne pomanjkljivosti in okvare zaradi napak v materialu ali izdelavi oziroma po svoji presoji izdelek zamenjali ali vrnili kupnino.
2. Garancija je veljavna na ozemlju Republike Slovenije.
3. Garancijski rok za proizvod je 3 leta od datuma izročitve blaga. Datum izročitve blaga je razviden iz računa.
4. Kupec je dolžan okvaro javiti pooblaščenemu servisu oziroma se informirati o nadaljnjih postopkih na zgoraj navedeni telefonski številki. Svetujemo vam, da pred tem natančno preberete navodila o sestavi in uporabi izdelka.
5. Kupec je dolžan pooblaščenemu servisu predložiti garancijski list in račun, kot potrdilo in dokazilo o nakupu ter dnevu izročitve blaga.
6. V primeru, da proizvod popravlja nepooblaščeni servis ali oseba, kupec ne more uveljavljati zahtevkov iz te garancije.
7. Vzroki za okvaro oziroma nedelovanje izdelka morajo biti lastnosti stvari same in ne vzroki, ki so zunaj proizvajalčeve oziroma prodajalčeve sfere. Kupec ne more uveljavljati zahtevkov iz te garancije, če se ni držal priloženih navodil za sestavo in uporabo izdelka ali če je izdelek kakorkoli spremenjen ali nepravilno vzdrževan.
8. Jamčimo servisiranje in rezervne dele za minimalno dobo, ki je zahtevana s strani zakonodaje.
9. Obrabni deli oz. potrošni material so izvzeti iz garancije.
10. Vsi potrebni podatki za uveljavljanje garancije se nahajajo na dveh ločenih dokumentih (garancijski list, račun).
11. Ta garancija proizvajalca ne izključuje pravic potrošnika, ki izhajajo iz odgovornosti prodajalca za napake na blagu.

Prodajalec:
Lidl Slovenija d.o.o. k.d., Pod lipami 1,
SI-1218 Komenda

NAPOTEK

► Pri orodjih Parkside in Florabest nam pošljite samo pokvarjeni izdelek brez opreme (npr. akumulator, kovček za shranjevanje, vgradno orodje itd.).

Prevod izvirne izjave o skladnosti

Mi, podjetje KOMPERNASS HANDELS GMBH, odgovorna oseba za dokumentacijo:
gospod Semi Uguzlu, BURGSTR. 21, 44867 BOCHUM, Nemčija, izjavljamo, da je ta izdelek v skladu z naslednjimi standardi, standardiziranimi dokumenti in direktivami ES:

Direktiva o strojih
(2006/42/EC)

Direktiva o elektromagnetni združljivosti
(2014/30/EU)

Direktiva RoHS
(2011/65/EU)*

*Za izdajo te izjave o skladnosti je odgovoren izključno proizvajalec. Zgoraj opisani predmet izjave izpolnjuje predpise Direktive 2011/65/EU Evropskega parlamenta in Sveta z dne 8. junija 2011 o omejevanju uporabe nekaterih nevarnih snovi v električni in elektronski opremi.

Uporabljeni harmonizirani standardi:

EN 60745-1:2009+A11

EN 60745-2-6:2010

EN 55014-1:2006+A1+A2

EN 55014-1:2017

EN 55014-2:2015

EN 61000-3-2:2014

EN 61000-3-3:2013

EN 50581:2012

Oznaka tipa stroja: Udarno vrtalno kladivo PBH 1050 C3

Leto izdelave: 09-2019

Serijska številka: IAN 331944_1907

Bochum, 18. 10. 2019

Semi Uguzlu

– vodja kakovosti –

Pridržujemo si pravico do tehničnih sprememb zaradi razvoja.

Obsah

Úvod 22
Použití v souladu s určením 22
Zobrazené komponenty. 22
Rozsah dodávky 22
Technické údaje 22
Obecné bezpečnostní pokyny pro elektrická nářadí 23
1. Bezpečnost na pracovišti. 23
2. Elektrická bezpečnost 23
3. Bezpečnost osob. 24
4. Použití elektrického nářadí a nakládání s ním 24
5. Servis. 25
Bezpečnostní pokyny specifické pro vrtací kladiva 25
Originální příslušenství/originální přídavná zařízení. 25
Uvedení do provozu. 26
Přídavná rukojeť. 26
Hloubkový doraz. 26
Vložení/vyjmutí nástroje 26
Rychloupínací sklíčidlo pro vrták s kulatou stopkou 26
Obsluha. 27
Volba provozního režimu. 27
Vyberte směr otáčení. 27
Zapnutí a vypnutí. 27
Předvolba otáček. 27
Údržba a čištění 27
Likvidace. 28
Záruka společnosti Kompernass Handels GmbH 28
Servis. 29
Dovozce. 29
Překlad originálu prohlášení o shodě 30

VRTACÍ A SEKACÍ KLADIVO PBH 1050 C3

Úvod

Blahopřejeme Vám k zakoupení Vašeho nového přístroje. Rozhodli jste se pro vysoce kvalitní výrobek. Návod k obsluze je součástí tohoto výrobku. Obsahuje důležité informace o bezpečnosti, použití a likvidaci. Před použitím výrobku se seznamte se všemi provozními a bezpečnostními pokyny. Výrobek používejte pouze předepsaným způsobem a pro uvedené oblasti použití. Při předávání výrobku třetím osobám předejte spolu s ním i tyto podklady.

Použití v souladu s určením

Toto vrtací a sekací kladivo (dále jen přístroj) je vhodné k:

- vrtání s příklepem do cihel, betonu a kamene
- sekání do betonu, kamene a omítky
- vrtání do kamene, dřeva a kovu

Jakékoli jiné použití nebo úprava přístroje jsou považovány za použití v rozporu s určením a představují značné riziko úrazu.
Za škody, které vzniknou při použití v rozporu s určením, nenese výrobce odpovědnost. Přístroj není určen pro podnikatelské účely.

Zobrazené komponenty

❶ Aretační tlačítko hloubkového dorazu
❷ spínače chodu doprava/doleva
❸ vypínač
❹ stavěcí kolečko předvolby otáček
❺ zajišťovací tlačítko vypínače
❻ světelná dioda
❼ voličový přepínač funkcí
❽ odjišťovací tlačítko voličového přepínače funkcí
❾ přídavná rukojeť
❿ ochranná krytka proti prachu
⓫ upnutí nástroje
⓬ blokovací pouzdro
⓭ hloubkový doraz (není předem namontován)
⓮ rychloupínací sklíčidlo pro vrták

Rozsah dodávky

1 vrtací a sekací kladivo
1 přídavná rukojeť
1 rychloupínací sklíčidlo pro vrták s upnutím pomocí systému SDS-plus (viz obr. A)
3 vrtáky SDS (6/8/10 x 150 mm) (viz obr. B)
1 plochý sekáč (14 x 250 mm) (viz obr. B)
1 špičatý sekáč (14 x 250 mm) (viz obr. B)
1 hloubkový doraz
50 g speciálního tuku k mazání upnutí vrtáku
1 přenosný kufřík
1 návod k obsluze

Technické údaje

Domezovací příkon	1050 W
Domezovací napětí	230 V ~, 50 Hz (střídavý proud)
Domezovací volnoběžné otáčky	n_0 0 – 980 min^{-1}
Počet úderů	0 – 5300 min^{-1}
Nárazová energie	3 J
Max. průměr vrtáku	13 mm pro ocel 32 mm pro dřevo 26 mm pro beton
Průměr sklíčidlo	2 – 13 mm
Třída ochrany	II / ⧈ (dvojitá izolace)

Význam	Symbol
Beton	
Zdivo	
Ocel	
Dříví	
korunkou	

Hodnota emise hluku
Měřená hodnota zjištěna podle EN 60745.
Typická hladina hluku elektrického nářadí s hodnocením A je:

Vrtání s příklepem

Hladina akustického tlaku	L_{pA} =	90	dB(A)
Nejistota	K =	3	dB
Hladina akustického výkonu	L_{WA} =	101	dB(A)
Nejistota	K =	3	dB

Sekání

Hladina akustického tlaku	L_{pA} =	93	dB(A)
Nejistota	K =	3	dB
Hladina akustického výkonu	L_{WA} =	104	dB(A)
Nejistota	K =	3	dB

Používat ochranu sluchu!

Celková hodnota vibrací
Celkové hodnoty vibrací (součet vektorů tří směrů) stanoveny v souladu s EN 60745:

Kladivové vrtání do betonu: $a_{h(HD)}$ = 13,7 m/s², K = 1,5 m/s²
Sekání: $a_{h(CHeq)}$ = 15,0 m/s², K = 1,5 m/s²

UPOZORNĚNÍ

- Hladina vibrací uvedená v tomto návodu byla měřena v souladu se standardizovanou metodou měření a lze ji použít ke srovnání přístrojů. Uvedenou hodnotu emise vibrací lze rovněž použít k předběžnému posouzení expozice.

⚠ VÝSTRAHA!

- Hladina vibrací se mění v závislosti na použití elektrického nářadí a může být v některých případech vyšší než hodnota uvedená v tomto návodu.
  Pokud se elektrické nářadí užívá takovým způsobem pravidelně, mohlo by být zatížení vibracemi podceněno. Snažte se udržovat zatížení vibracemi co nejnižší. Příklady opatření na snížení zatížení vibracemi je použití rukavic při práci s nářadím a omezení doby práce s nářadím. Přitom se musí zohlednit všechny části provozního cyklu (například časy, kdy je elektrické nářadí vypnuté a časy, kdy je sice zapnuté, ale běží bez zatížení).

Obecné bezpečnostní pokyny pro elektrická nářadí

⚠ VÝSTRAHA!

- **Přečtěte si veškerá bezpečnostní upozornění a pokyny.** Nedbalost při dodržování bezpečnostních upozornění a pokynů může vést k úrazu elektrickým proudem, k požáru a/nebo těžkým zraněním.

Veškerá bezpečnostní upozornění a pokyny uschovejte pro budoucí použití.
Pojem „elektrické nářadí" užívaný v bezpečnostních pokynech se vztahuje na elektrické nářadí napájené ze sítě (síťovým kabelem) a elektrické nářadí napájené akumulátorem (bez síťového kabelu).

1. Bezpečnost na pracovišti

a) **Svůj pracovní prostor udržujte v čistotě a dobře osvětlený.** Nepořádek a neosvětlený pracovní prostor mohou vést k úrazům.

b) **S elektrickým nářadím nepracujte v prostředí ohroženém výbuchem, ve kterém se nachází hořlavé kapaliny, plyny nebo prachy.** Elektrické nářadí vytváří jiskry, od nichž se může vznítit prach nebo výpary.

c) **Nedovolte dětem ani jiným osobám, aby se přibližovaly k elektrickému nářadí v době, kdy jej používáte.** V případě odvedení pozornosti můžete ztratit kontrolu nad přístrojem.

2. Elektrická bezpečnost

a) **Přípojná zástrčka elektrického nářadí musí odpovídat zásuvce. Zástrčka se nesmí žádným způsobem pozměňovat.**
Nepoužívejte adaptérové zástrčky v kombinaci s uzemněným elektrickým nářadím. Nepozměněné zástrčky a jim odpovídající zásuvky snižují riziko úrazu elektrickým proudem.

b) **Zabraňte kontaktu těla s uzemněnými povrchy, jako např. od trubek, topení, sporáků a chladniček.** Je-li Vaše tělo uzemněné, hrozí zvýšené riziko úrazu elektrickým proudem.

c) **Elektrické nářadí chraňte před deštěm a vlhkostí.** Vniknutím vody do elektrického přístroje se zvyšuje riziko úrazu elektrickým proudem.

d) **Nepoužívejte kabel v rozporu s jeho určením pro přenášení či zavěšování elektrického nářadí nebo k vytahování zástrčky ze zásuvky. Udržujte kabel v dostatečné vzdálenosti od zdrojů vysoké teploty, oleje, ostrých hran nebo pohyblivých částí přístroje.** Poškozené nebo zapletené kabely zvyšují riziko úrazu elektrickým proudem.

e) **Pokud pracujete s elektrickým nářadím venku, používejte pouze takové prodlužovací kabely, jež jsou schváleny i pro venkovní použití.** Používáním prodlužovacího kabelu vhodného pro venkovní použití se snižuje riziko úrazu elektrickým proudem.

f) **Pokud nelze zabránit provozu elektrického nářadí ve vlhkém prostředí, používejte proudový chránič.** Použitím ochranného spínače chybného proudu se snižuje riziko úrazu elektrickým proudem.

3. Bezpečnost osob

a) **Buďte stále pozorní, sledujte, co děláte a k práci s elektrickým nářadím přistupujte s rozumem. Elektrické nářadí nepoužívejte, jste-li unavení nebo pod vlivem drog, alkoholu či léků.** Jediný okamžik nepozornosti při používání elektrického nářadí může způsobit vážná zranění.

b) **Noste osobní ochranné prostředky a vždy i ochranné brýle.** Nošením osobních ochranných prostředků jako je ochranná maska proti prachu, protiskluzová bezpečnostní obuv, ochranná přilba nebo ochrana sluchu, a to v závislosti na druhu a použití elektrického nářadí, se snižuje riziko zranění.

c) **Zabraňte neúmyslnému uvedení přístroje do provozu. Než elektrické nářadí zapojíte do elektrické sítě a/nebo připojíte akumulátor nebo než nářadí zvednete či přenesete, ujistěte se, že je vypnuté.** Pokud máte při přenášení elektrického nářadí prst na vypínači, nebo pokud do sítě zapojíte již zapnutý přístroj, může dojít k úrazu.

d) **Předtím, než elektrické nářadí zapnete, odstraňte nastavovací nástroje nebo šroubováky.** Pokud se nástroj nebo šroubovák nachází v otáčející se části přístroje, může to vést ke zraněním.

e) **Vyhýbejte se nepřirozenému držení těla. Zajistěte si bezpečnou stabilitu a neustále udržujte rovnováhu.** Tak dokážete elektrické nářadí v neočekávaných situacích lépe kontrolovat.

f) **Noste vhodný oděv. Nenoste volné oblečení ani šperky. Vlasy, oděv a rukavice udržujte v bezpečné vzdálenosti od pohyblivých částí.** Volný a nepřiléhavý oděv, šperky nebo dlouhé vlasy mohou být pohyblivými částmi zachyceny.

g) **Pokud lze namontovat zařízení pro odsávání a zachytávání prachu, ujistěte se, zda jsou tato připojena a správně použita.** Použitím odsávání prachu se může snížit ohrožení prachem.

4. Použití elektrického nářadí a nakládání s ním

a) **Přístroj nepřetěžujte. Pro svou práci používejte elektrické nářadí vhodné k danému účelu.** S vhodným elektrickým nářadím se Vám bude v uvedeném výkonovém rozsahu pracovat lépe a bezpečněji.

b) **Nepoužívejte elektrické nářadí, jehož vypínač je vadný.** Elektrické nářadí, které se již nedá zapnout nebo vypnout, představuje nebezpečí a musí se opravit.

c) **Před nastavováním nářadí, výměnou dílů příslušenství nebo odložením nářadí vytáhněte zástrčku ze zásuvky a/nebo vyjměte akumulátor.** Toto bezpečnostní opatření zabraňuje neúmyslnému spuštění elektrického nářadí.

d) **Nepoužívané elektrické nářadí udržujte mimo dosah dětí. Nedovolte používat přístroj osobám, které s ním nejsou obeznámeny, nebo které nečetly tento návod.** Elektrické nářadí je nebezpečné, manipulují-li s ním nezkušené osoby.

e) **Údržbu elektrického nářadí vykonávejte pečlivě. Zkontrolujte, zda jsou v pořádku pohyblivé části přístroje a zda jim není bráněno v pohybu, zda nejsou některé součásti rozbité nebo natolik poškozené, že je funkčnost elektrického nářadí omezena. Poškozené části přístroje nechte před jeho použitím opravit.** Řada úrazů má svou příčinu ve špatné údržbě elektrického nářadí.

f) **Řezné nástroje udržujte v ostrém a čistém stavu.** Pečlivě udržované řezné nástroje s ostrými řeznými hranami se méně zasekávají a snáze se vedou.

g) **Elektrické nářadí, příslušenství, výměnné nástroje atd. používejte dle těchto pokynů. Zohledňujte přitom pracovní podmínky a vykonávanou činnost.** Použití elektrického nářadí k jiným než určeným účelům může vést ke vzniku nebezpečných situací.

5. Servis

a) **Nechte své elektrické nářadí opravovat pouze kvalifikovanými odborníky a používejte jen originální náhradní díly.** Tím zajistíte, že zůstane zachována bezpečnost elektrického nářadí.

Bezpečnostní pokyny specifické pro vrtací kladiva

■ **Noste ochranu sluchu.** Působení hluku může vést ke ztrátě sluchu.

■ **Používejte s přístrojem dodaanou přídavnou rukojeť.** Ztráta kontroly může vést ke zraněním.

■ **Při práci, u které by mohlo dojít ke kontaktu nástroje se skrytými vodiči nebo s vlastním síťovým kabelem, držte přístroj pouze za izolované plochy rukojeti.** Kontakt s vedením pod napětím může přenést napětí i na kovové díly přístroje, což může vést k zásahu elektrickým proudem.

■ **Noste ochrannou masku proti prachu.**

⚠ VÝSTRAHA! TOXICKÉ PRACHY!

► Zpracování škodlivých/toxických prachů představuje ohrožení zdraví pro obslužný personál i pro osoby, které se zdržují poblíž.

■ POZOR, VEDENÍ! NEBEZPEČÍ!
Ujistěte se, že při práci s elektrickým nářadím nenarazíte na elektrické, plynové vedení nebo vodovodní potrubí. Dříve než začnete vrtat do zdi nebo do ní dělat drážky, proveďte případně kontrolu hledačem vedení.

Zbytková rizika

I když tento elektrický nástroj správně obsluhujete, vždy zůstanou zbytková rizika. Následující nebezpečí mohou vzniknout v souvislosti s konstrukcí a provedením tohoto elektrického nářadí:

1. Poškození plic, pokud nepoužíváte vhodnou protiprachovou masku.
2. Poškození sluchu, pokud nepoužíváte vhodnou ochranu sluchu.
3. Újmy na zdraví v důsledku vibrací ruky a paže, pokud se přístroj používá delší dobu nebo není řádně provozován a udržován.

⚠ VÝSTRAHA!

► Tento elektrický nástroj vytváří během provozu elektromagnetické pole. Toto pole za určitých okolností může omezit aktivní nebo pasivní lékařské implantáty. Ke snížení rizika vážných či smrtelných zranění doporučujeme osobám s lékařskými implantáty poradit se svým lékařem a výrobcem lékařských implantátů ještě před obsluhou stroje.

Originální příslušenství/originální přídavná zařízení

■ **Používejte pouze příslušenství a přídavná zařízení, uvedená v návodu k obsluze, resp. taková, jejichž upínání je s přístrojem kompatibilní.**

Uvedení do provozu

Přídavná rukojeť

UPOZORNĚNÍ

- ► Z bezpečnostních důvodů smíte tento přístroj používat pouze s namontovanou přídavnou rukojetí ❾.
- ► Tento přístroj je vybaven světelnou diodou ❻. Tato se rozsvítí po zapojení přístroje do elektrické sítě.
  Tímto způsobem signalizuje, že je přístroj pod napětím a při stisknutí vypínače ❸ se ihned zapne.

- ♦ Povolte smyčku přídavné rukojeti ❾ jejím otočením ve směru hodinových ručiček.
- ♦ Přídavnou rukojeť ❾ nasuňte směrem k upnutí nástroje ⓫.
- ♦ Otočte přídavnou rukojeť ❾ do požadované polohy.
- ♦ Aretační polohy na přídavné rukojeti ❾ se nyní musí posunout přes pojistný kolík na krku vřetena přístroje.
- ♦ Poté utáhněte přídavnou rukojeť ❾ opět proti směru hodinových ručiček.

UPOZORNĚNÍ

- ► Podle pracovní polohy uveďte přídavnou rukojeť ❾ do různých aretačních poloh. Za tím účelem povolte a uzavřete přídavnou rukojeť ❾ tak, jak je popsáno výše.

Hloubkový doraz

- ♦ Stiskněte aretační tlačítko hloubkového dorazu ❶ a držte ho stisknuté.
- ♦ Vsaďte hloubkový doraz ⓭ do přídavné rukojeti ❾.
- ♦ Dbejte na to, aby ozubení na hloubkovém dorazu ⓭ ukazovalo nahoru a dolů.
- ♦ Vytáhněte hloubkový doraz ⓭ natolik, aby vzdálenost mezi hrotem vrtáku a hrotem hloubkového dorazu odpovídala požadované hloubce vrtání.
- ♦ Pusťte aretační tlačítko hloubkového dorazu ❶, abyste zaaretovali hloubkový doraz ⓭.

Vložení/vyjmutí nástroje

⚠ VÝSTRAHA!

- ► Před jakoukoli prací na přístroji ho vypněte a vytáhněte síťovou zástrčku ze zásuvky.

Vložení nástroje

- ♦ Před nasazením nástroje upnutí nástroje ⓫ lehce namažte.
- ♦ Ke vložení potáhněte blokovací pouzdro ⓬ dozadu a vložte nástroj.
- ♦ Pusťte blokovací pouzdro ⓬. Tím se upnutí nástroje ⓫ zajistí. Tahem za nástroj zkontrolujte dokonalé zajištění. Ze systémových důvodů má nástroj radiální vůli.

Vyjmutí nástroje

- ♦ K vyjmutí nástroje potáhněte blokovací pouzdro ⓬ dozadu.

Rychloupínací sklíčidlo pro vrták s kulatou stopkou

⚠ VÝSTRAHA!

- ► Rychloupínací sklíčidlo pro vrták ⓮ nepoužívejte při vrtání s příklepem ani při sekání!

- ♦ Nastavte voličový přepínač funkcí ❼ na symbol vrtání.

Vložení rychloupínacího sklíčidla pro vrták s kulatou stopkou

- ♦ Ke vložení rychloupínacího sklíčidla pro vrták ⓮ (viz také obr. 1) potáhněte blokovací pouzdro ⓬ dozadu. Vložte rychloupínací sklíčidlo pro vrták ⓮.
- ♦ Pusťte blokovací pouzdro ⓬. Tím se upnutí nástroje ⓫ zajistí. Tahem za nástroj zkontrolujte dokonalé zajištění.

Vyjmutí rychloupínacího sklíčidla pro vrták s kulatou stopkou

- ♦ K vyjmutí rychloupínacího sklíčidla ⓮ potáhněte blokovací pouzdro ⓬ dozadu a vyjměte rychloupínací sklíčidlo ⓮.

Obsluha

Volba provozního režimu

Voličový přepínač funkcí

♦ Stiskněte a podržte odblokovací tlačítko ❽ voličového přepínače funkcí ❼. Otočte voličový přepínač funkcí ❼ tak, aby se požadovaný symbol zaaretoval na šipce:

Funkce	Symbol
Vrtání	
Vrtání s příklepem	
Sekání	
Přestavení polohy sekáče	

Přestavení polohy sekáče

Pomocí této funkce můžete nástroj natočit pro sekání do požadované polohy.

♦ Otočte voličový přepínač funkcí ❼ do polohy.

♦ Natočte nástroj v upnutí nástroje ⓫ do požadované polohy.

♦ Pro sekání otočte voličový přepínač funkcí ❼ do polohy.

Vyberte směr otáčení

♦ Zvolte směr otáčení nastavením pravého/levého spínače ❷.

⚠ VÝSTRAHA!

► Použití/seřízení spínače ve směru hodinových ručiček/proti směru hodinových ručiček ❷ může být prováděno pouze při zastaveném zařízení.

Zapnutí a vypnutí

Zapnutí přístroje

♦ Stiskněte vypínač ❸.

Vypnutí přístroje

♦ Pusťte vypínač ❸.

Zapnutí trvalého provozu

♦ Stiskněte vypínač ❸. Ve stisknutém stavu jej zajistěte zajišťovacím tlačítkem vypínače ❺.

Vypnutí trvalého provozu

♦ Stiskněte vypínač ❸ a znovu jej pusťte.

Předvolba otáček

Stavěcím kolečkem předvolby otáček ❹ můžete předem nastavit otáčky. Stupeň 1 (nízké otáčky) až stupeň 6 (vysoké otáčky). Vhodné otáčky jsou závislé na zpracovávaném materiálu. Správné nastavení zjistíte praktickým testem:

- stupeň 4 – 6: vysoké otáčky: pro vrtání s příklepem/sekání do betonu nebo kamene
- stupeň 1 – 3: nižší otáčky: pro vrtání do oceli nebo dřeva

UPOZORNĚNÍ

► Nastavená rychlost je dosažena pouze v nepřetržitém provozu.

Údržba a čištění

VÝSTRAHA! NEBEZPEČÍ ZRANĚNÍ! Před jakoukoli prací na přístroji ho vypněte a vytáhněte síťovou zástrčku ze zásuvky.

■ Dovnitř přístroje nesmí vniknout žádné tekutiny.

■ K čištění tělesa přístroje používejte suchý hadřík.

■ Čistěte pravidelně upnutí nástroje ⓫: **POZOR! PŘEDPĚTÍ!**

♦ Za tím účelem potáhněte blokovací pouzdro ⓬ dozadu a stáhněte ochrannou krytku proti prachu ⓪ z upnutí nástroje ⓫.

♦ Před nasazením nástroje upnutí nástroje ⓫ lehce namažte.

⚠ VÝSTRAHA!

► Pokud je nutná výměna připojovacího kabelu, musí ji provést výrobce nebo jeho zástupce, aby se zabránilo ohrožení bezpečnosti.

UPOZORNĚNÍ

► Neuvedené náhradní díly (jako např. uhlíkové kartáče, spínače) si můžete objednat prostřednictvím našich callcenter.

Likvidace

Obal se skládá z ekologických materiálů, které můžete zlikvidovat v komunálních sběrných recyklačních dvorech.

Nevyhazujte elektrická nářadí do domovního odpadu!

V souladu s evropskou směrnicí č. 2012/19/EU musí být opotřebovaná elektrická nářadí shromažďována odděleně a odevzdána k ekologické recyklaci.

Informace o možnostech likvidace vysloužilého přístroje Vám poskytne obecní nebo městský úřad.

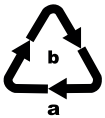

Balení zlikvidujte ekologicky. Dbejte na označení na různých obalových materiálech a v případě potřeby je roztřiďte odděleně. Obalové materiály jsou označeny zkratkami (a) a číslicemi (b) s následujícím významem: 1–7: Plasty, 20–22: Papír a lepenka, 80–98: Kompozitní materiály.

Informace o možnostech likvidace vysloužilého výrobku Vám podá správa Vašeho obecního nebo městského úřadu.

Záruka společnosti Kompernass Handels GmbH

Vážená zákaznice, vážený zákazníku,

na tento přístroj získáváte záruku v trvání 3 let od data zakoupení. V případě závad tohoto výrobku máte zákonná práva vůči prodejci výrobku. Tato zákonná práva nejsou omezena naší níže uvedenou zárukou.

Záruční podmínky

Záruční doba začíná plynout dnem nákupu. Dobře uschovejte pokladní doklad. Tento doklad je potřebný jako důkaz o koupi.

Pokud se do tří let od data zakoupení tohoto výrobku vyskytne vada materiálu nebo výrobní závada, pak Vám podle našeho uvážení výrobek zdarma opravíme, vyměníme nebo uhradíme kupní cenu. Předpokladem této záruky je, že bude během tříleté lhůty předložen vadný přístroj a doklad o koupi (pokladní doklad) a stručně se popíše, v čem závada spočívá a kdy se vyskytla.

Vztahuje-li se na závadu naše záruka, obdržíte zpět buď opravený nebo nový produkt. Opravou nebo výměnou výrobku nezačne plynout nová záruční doba.

Záruční doba a zákonné nároky vyplývající ze závad

Záručním plněním se záruční doba neprodlužuje. To platí i pro vyměněné a opravené součásti. Poškození nebo vady vyskytující se případně již při nákupu se musí oznámit ihned po vybalení. Po uplynutí záruční doby podléhají veškeré opravy zpoplatnění.

Rozsah záruky

Přístroj byl vyroben pečlivě podle přísných směrnic kvality a před expedicí byl svědomitě vyzkoušen.

Záruka se vztahuje na materiálové nebo výrobní vady. Tato záruka se nevztahuje na součásti výrobku, které jsou vystaveny běžnému opotřebení, a proto je lze považovat za spotřební díly, nebo na poškození křehkých součástí, jako jsou např. spínače, akumulátory nebo díly, které jsou vyrobeny ze skla.

Tato záruka zaniká, pokud je výrobek poškozen, nebyl řádně používán nebo udržován. Pro zajištění správného používání výrobku se musí přesně dodržovat všechny pokyny uvedené v návodu k obsluze. Účelům použití a úkonům, které se v návodu k obsluze nedoporučují nebo se před nimi varuje, je třeba se bezpodmínečně vyhnout.

Výrobek je určen pouze pro soukromé účely a ne pro komerční použití. Při nesprávném a neodborném používání, při použití násilí a při zásazích, které nebyly provedeny našimi autorizovanými servisními provozovnami, záruční nároky zanikají.

Vyřízení v případě záruky

Pro zajištění rychlého Vaší žádosti postupujte podle následujících pokynů:

- Pro všechny dotazy mějte připraven pokladní lístek a číslo výrobku (např. IAN 12345) jako doklad o koupi.
- Číslo výrobku naleznete na typovém štítku na výrobku, rytině na výrobku, na titulní straně návodu k obsluze (vlevo dole) nebo na nálepce na zadní nebo spodní straně výrobku.
- Pokud by se měly vyskytovat funkční vady nebo jiné závady, kontaktujte nejprve níže uvedené servisní oddělení **telefonicky** nebo **e-mailem**.
- Výrobek, zaevidovaný jako vadný výrobek pak můžete při přiložení dokladu o nákupu (pokladní lístek) a při uvedení, v čem spočívá vada a kdy k ní došlo, poslat výrobek pro Vás bez poštovného na adresu, kterou Vám oznámí servis.

PDF ONLINE
www.lidl-service.com

Na webových stránkách www.lidl-service.com si můžete stáhnout tyto a mnoho dalších příruček, videí o výrobku a instalační software.

Pomocí kódu QR se dostanete přímo na stránku servisu Lidl (www.lidl-service.com) a můžete pomocí zadání čísla výrobku (IAN) 123456 otevřít svůj návod k obsluze.

UPOZORNĚNÍ

- U nástrojů Parkside a Florabest zašlete, prosím, výlučně vadnou část bez příslušenství (např. akumulátor, úložný kufřík, montážní nářadí, atd.).

Servis

⚠ VÝSTRAHA!

- **Nechte své přístroje opravit v servisní dílně nebo odborným elektrikářem a pouze za použití originálních náhradních dílů.** Tím se zajistí, že zůstane zachována bezpečnost přístroje.
- **Výměnu zástrčky nebo síťového kabelu svěřte vždy výrobci přístroje nebo jeho zákaznickému servisu.** Tím se zajistí, že zůstane zachována bezpečnost přístroje.

CZ **Servis Česko**
Tel.: 800143873
E-Mail: kompernass@lidl.cz

IAN 331944_1907

Dovozce

Dbejte prosím na to, že následující adresa není adresou servisu. Kontaktujte nejprve uvedený servis.

KOMPERNASS HANDELS GMBH
BURGSTRASSE 21
44867 BOCHUM
NĚMECKO
www.kompernass.com

Překlad originálu prohlášení o shodě

My, KOMPERNASS HANDELS GMBH, osoba odpovědná za dokumentaci: pan Semi Uguzlu, BURGSTR. 21, 44867 BOCHUM, Deutschland/Německo, tímto prohlašujeme, že tento výrobek je ve shodě s následujícími normami, normativními dokumenty a směrnicemi ES:

Směrnice o strojních zařízeních
(2006/42/EC)

Směrnice o elektromagnetické kompatibilitě
(2014/30/EU)

Směrnice o omezení používání nebezpečných látek (RoHS)
(2011/65/EU)*

* Výhradní odpovědnost za vystavení tohoto prohlášení o shodě nese výrobce. Výše popsán předmět prohlášení je v souladu s předpisy směrnice č. 2011/65/EU Evropského parlamentu a Rady ze dne 8. června 2011 o omezení používání určitých nebezpečných látek v elektrických a elektronických zařízeních.

Použité harmonizované normy:

EN 60745-1:2009+A11

EN 60745-2-6:2010

EN 55014-1:2006+A1+A2

EN 55014-1:2017

EN 55014-2:2015

EN 61000-3-2:2014

EN 61000-3-3:2013

EN 50581:2012

Typové označení stroje: Vrtací a sekací kladivo PBH 1050 C3

Rok výroby: 09-2019

Sériové číslo: IAN 331944_1907

Bochum, 18.10.2019

CE

Semi Uguzlu

- manažer kvality -

Technické změny ve smyslu dalšího vývoje jsou vyhrazeny.

Obsah

Úvod 32
Používanie v súlade s určením 32
Zobrazené komponenty. 32
Rozsah dodávky 32
Technické údaje 32
Všeobecné bezpečnostné pokyny pre elektrické náradia 33
1. Bezpečnosť na pracovisku. 33
2. Elektrická bezpečnosť 33
3. Bezpečnosť osôb. 34
4. Použitie elektrického náradia a manipulácia s ním 34
5. Servis. 35
Bezpečnostné upozornenia špecifické pre vŕtacie kladivá 35
Originálne príslušenstvo/originálne prídavné zariadenia 35
Uvedenie do prevádzky 36
Prídavná rukoväť 36
Hĺbkový doraz 36
Vloženie/vybratie nástroja 36
Rýchloupínacie skľučovadlo pre vrták s kruhovou stopkou 36
Obsluha. 37
Výber druhu prevádzky 37
Vyberte smer otáčania. 37
Zapnutie a vypnutie. 37
Predvoľba otáčok 37
Údržba a čistenie 37
Likvidácia 38
Záruka spoločnosti Kompernass Handels GmbH 38
Servis. 39
Dovozca 39
Preklad originálneho vyhlásenia o zhode. 40

VŘTACIE A SEKACIE KLADIVO PBH 1050 C3

Úvod

Srdečne Vám gratulujeme ku kúpe Vášho nového prístroja. Touto kúpou ste sa rozhodli pre výrobok vysokej kvality. Návod na obsluhu je súčasťou tohto výrobku. Obsahuje dôležité upozornenia týkajúce sa bezpečnosti, používania a likvidácie. Pred používaním výrobku sa oboznámte so všetkými pokynmi na obsluhu a bezpečnostnými pokynmi. Výrobok používajte iba podľa popisu a v uvedených oblastiach použitia. Pri postúpení výrobku tretej osobe odovzdajte spolu s ním aj všetky dokumenty.

Používanie v súlade s určením

Vŕtacie kladivo a sekáč (ďalej ako prístroj) je vhodné na:

- príklepové vŕtanie do tehál, betónu a kameniva
- sekanie do betónu, kameňa a omietky
- vŕtanie do kameniva, dreva a kovu

Akýkoľvek iný spôsob používania alebo zmeny prístroja sa považujú za používanie v rozpore s určením a skrýva značné nebezpečenstvá úrazu. Za škody vzniknuté v dôsledku použitia v rozpore s určením výrobca nepreberá žiadnu zodpovednosť. Prístroj nie je určený na komerčné použitie.

Zobrazené komponenty

❶ aretačné tlačidlo pre hĺbkový doraz
❷ spínač chodu doprava/doľava
❸ spínač ZAP/VYP
❹ regulačné koliesko predvoľby otáčok
❺ aretačné tlačidlo spínača ZAP/VYP
❻ svetelná dióda
❼ voličový spínač funkcií
❽ uvoľňovacie tlačidlo voličového spínača funkcií
❾ prídavná rukoväť
❿ ochranný kryt proti prachu
⓫ upnutie nástroja
⓬ blokovacie puzdro
⓭ hĺbkový doraz (nie je predmontovaný)
⓮ rýchloupínacie skľučovadlo vrtáka

Rozsah dodávky

1 vŕtacie a sekacie kladivo
1 prídavná rukoväť
1 rýchloupínacie skľučovadlo vrtáka s upnutím podľa systému SDS-plus (pozri obr. A)
3 vrtáky SDS (6/8/10 x 150 mm; pozri obr. B)
1 plochý sekáč (14 x 250 mm; pozri obr. B)
1 špicatý sekáč (14 x 250 mm; pozri obr. B)
1 hĺbkový doraz
50 g špeciálny tuk na mastenie upnutia vrtáka
1 prenosný kufrík
1 návod na obsluhu

Technické údaje

Dimenzačný príkon	1050 W
Dimenzačné napätie	230 V ~ 50 Hz (striedavý prúd)
Dimenzačné otáčky pri chode naprázdno	n_0 0 – 980 min^{-1}
Počet úderov	0 – 5300 min^{-1}
Energia úderu	3 J
Max. priemer vrtáka	13 mm na oceľ 32 mm na drevo 26 mm na betón
Priemer skľučovadlo	2 – 13 mm
Trieda ochrany	II / ⧈ (dvojitá izolácia)

Význam	Symbol
Betón	
Murivo	
Oceľ	
Drevo	
Korunkou	

Hodnota emisií hluku
Nameraná hodnota hluku zistená podľa EN 60745. Vyhodnotená hodnota hladiny hluku A elektrického náradia je typicky:

Príklepové vŕtanie

Hladina akustického tlaku	L_{pA} =	90	dB(A)
Neurčitosť	K =	3	dB
Hladina akustického výkonu	L_{WA} =	101	dB(A)
Neurčitosť	K =	3	dB

Vysekávanie:

Hladina akustického tlaku	L_{pA} =	93	dB(A)
Neurčitosť	K =	3	dB
Hladina akustického výkonu	L_{WA} =	104	dB(A)
Neurčitosť	K =	3	dB

Nosiť ochranu sluchu!

Celková hodnota vibrácií
Celkové hodnoty vibrácií (súčet vektorov troch smerov) zisťované podľa EN 60745:

Príklepové vŕtanie
do betónu: $a_{h(HD)}$ = 13,7 m/s², K = 1,5 m/s²

Vysekávanie: $a_{h(CHeq)}$ = 15,0 m/s², K = 1,5 m/s²

UPOZORNENIE

► Vibračná hladina, uvedená v týchto pokynoch, bola meraná v súlade s uvedeným postupom merania a môže sa použiť na porovnanie prístrojov. Uvedená hodnota emisií vibrácií sa môže tiež použiť na počiatočné posúdenie prerušenia.

⚠ VÝSTRAHA!

► Vibračná hladina sa zmení podľa používania elektrického náradia a v niektorých prípadoch môže byť väčšia ako hodnota uvedená v týchto pokynoch.
Zaťaženie vibráciami by sa mohlo podceniť, keď sa elektrické náradie používa pravidelne takýmto spôsobom. Pokúste sa zaťaženie vibráciami udržať na čo najnižšej hodnote. Príkladom opatrení na zníženie zaťaženia vibráciami je nosenie rukavíc pri používaní náradia a obmedzenie pracovného času. Pritom sa musia zohľadniť všetky časti prevádzkového cyklu (napríklad časy, v priebehu ktorých je elektrické náradie vypnuté a tie, počas ktorých je síce zapnuté, ale beží bez zaťaženia).

Všeobecné bezpečnostné pokyny pre elektrické náradia

⚠ VÝSTRAHA!

► **Prečítajte si všetky bezpečnostné pokyny a upozornenia.** Zanedbania pri dodržiavaní bezpečnostných pokynov a upozornení môžu mať za následok zásah elektrickým prúdom, požiar a/alebo ťažké poranenia.

Pre prípad budúceho použitia uschovajte všetky bezpečnostné pokyny a upozornenia.
V bezpečnostných upozorneniach používaný pojem „elektrické náradie" sa týka elektrického náradia napájaného zo siete (so sieťovým káblom) a elektrického náradia prevádzkovaného s akumulátorom (bez sieťového kábla).

1. Bezpečnosť na pracovisku

a) **Udržiavajte svoje pracovisko v čistote a dobre osvetlené.** Neporiadok a neosvetlené pracovné oblasti môžu viesť k úrazom.

b) **Nepracujte s elektrickým náradím na miestach s nebezpečenstvom výbuchu, na ktorých sa nachádzajú horľavé kvapaliny, plyny alebo prach.** Z elektrického náradia vychádzajú iskry, ktoré môžu tento prach alebo výpary zapáliť.

c) **Počas používania elektrického náradia zabráňte prístupu detí a iných osôb.** Pri odvedení pozornosti môžete stratiť kontrolu nad prístrojom.

2. Elektrická bezpečnosť

a) **Prípojná zástrčka elektrického náradia musí byť vhodná pre danú zásuvku. Zástrčka sa nesmie žiadnym spôsobom modifikovať. Spolu s elektrickým náradím, ktoré má ochranné uzemnenie, nepoužívajte žiadne sieťové adaptéry.** Nezmenené zástrčky a vhodné zásuvky znižujú riziko úrazu elektrickým prúdom.

b) **Vyvarujte sa telesnému kontaktu s uzemnenými povrchmi, ako sú potrubia, vykurovacie telesá, sporáky a chladničky.** Ak je Vaše telo uzemnené, hrozí zvýšené riziko úrazu elektrickým prúdom.

c) **Chráňte elektrické náradie pred dažďom alebo vlhkosťou.** Vniknutie vody do elektrického náradia zvyšuje riziko úrazu elektrickým prúdom.

d) **Nepoužívajte kábel na iné účely, ako napr. na nosenie, zavesenie elektrického náradia alebo na vyťahovanie zástrčky z elektrickej zásuvky. Udržiavajte kábel mimo zdrojov tepla, oleja, ostrých hrán alebo pohybujúcich sa častí prístroja.** Poškodené alebo zamotané káble zvyšujú riziko úrazu elektrickým prúdom.

e) **Ak pracujete s elektrickým náradím vonku, používajte len taký predlžovací kábel, ktorý je schválený aj do vonkajšieho prostredia.** Použitie predlžovacieho kábla vhodného do vonkajšieho prostredia zníži riziko úrazu elektrickým prúdom.

f) **Ak nie je možné zabrániť prevádzke elektrického náradia vo vlhkom prostredí, použite prúdový chránič.** Použitie prúdového chrániča znižuje riziko úrazu elektrickým prúdom.

3. Bezpečnosť osôb

a) **Buďte vždy pozorní a dbajte na to, čo robíte a pri práci s elektrickým náradím postupujte s rozvahou. Nepoužívajte elektrické náradie, ak ste unavení alebo ak ste pod vplyvom drog, alkoholu alebo liekov.** Aj okamih nepozornosti pri používaní elektrického náradia môže spôsobiť vážne zranenia.

b) **Vždy noste osobné ochranné prostriedky a ochranné okuliare.** Nosenie osobných ochranných prostriedkov, ako je maska proti prachu, protišmyková bezpečnostná obuv, ochranná prilba alebo ochrana sluchu, podľa druhu a použitia elektrického náradia, znižuje riziko poranení.

c) **Zabráňte neúmyselnému uvedeniu do prevádzky. Pred zapojením napájania elektrického náradia do siete a/alebo akumulátora a pred jeho zdvíhaním a prenášaním sa presvedčte, či je vypnuté.** Ak máte pri prenášaní elektrického náradia prst na spínači, alebo ak prístroj zapojíte do zdroja elektrického prúdu zapnuté, môže to viesť k úrazom.

d) **Skôr než zapnete elektrické náradie, odstráňte nastavovacie náradie alebo kľúč na skrutky.** Náradie alebo kľúč, ktorý sa nachádza na otáčajúcej sa časti prístroja, môže spôsobiť zranenia.

e) **Vyhýbajte sa neprirodzenému držaniu tela. Majte pevný postoj a nepretržite udržiavajte rovnováhu.** Takto môžete elektrické náradie lepšie kontrolovať v neočakávaných situáciách.

f) **Noste vhodný odev. Nenoste voľný odev ani šperky. Vlasy, odev a rukavice sa musia udržiavať v bezpečnej vzdialenosti od pohyblivých dielov.** Voľný odev, šperky alebo dlhé vlasy môžu byť zachytené pohybujúcimi sa časťami prístroja.

g) **Ak je možná montáž zariadení na odsávanie a zachytávanie prachu, presvedčte sa, či sú tieto zapojené a či sú používané správne.** Používanie odsávania prachu môže zredukovať ohrozenie prachom.

4. Použitie elektrického náradia a manipulácia s ním

a) **Prístroj nepreťažujte. Pre Vašu prácu používajte len na to určené elektrické náradie.** So správnym elektrickým náradím pracujete lepšie a bezpečnejšie v uvedenom rozsahu jeho výkonu.

b) **Nepoužívajte elektrické náradie s poškodeným spínačom.** Elektrické náradie, ktoré sa nedá zapnúť alebo vypnúť, je nebezpečné a musí sa opraviť.

c) **Pred akýmkoľvek nastavovaním, výmenou príslušenstva alebo pred odložením prístroja vytiahnite zástrčku z elektrickej zásuvky a/alebo odstráňte akumulátor.** Toto preventívne opatrenie zabraňuje neúmyselnému spusteniu elektrického náradia.

d) **Nepoužívané elektrické náradie uschovávajte mimo dosahu deti. Nedovoľte používať prístroj osobám, ktoré s ním nie sú oboznámené alebo si neprečítali tieto pokyny.** Elektrické náradie je nebezpečné, ak ho používajú neskúsené osoby.

e) **Elektrické náradie starostlivo udržiavajte. Skontrolujte, či pohyblivé diely fungujú správne, a nie sú zaseknuté, či niektoré diely nie sú zlomené alebo poškodené tak, že je obmedzená funkcia elektrického náradia. Pred použitím prístroja nechajte opraviť poškodené časti.** Veľa úrazov je spôsobených nedostatočnou údržbou elektrického náradia.

f) **Rezné nástroje udržiavajte ostré a čisté.** Starostlivo udržiavané rezné nástroje s ostrými reznými hranami sa menej zasekávajú a ľahšie sa dajú viesť.

g) **Elektrické náradie, príslušenstvo, vsadené nástroje a pod. používajte v súlade s týmito inštrukciami. Zohľadnite pritom pracovné podmienky a činnosť, ktorú budete vykonávať.** Použitie elektrického náradia za iným, ako určeným účelom použitia, môže mať za následok nebezpečné situácie.

5. Servis

a) **Elektrické náradie smie opravovať len kvalifikovaný odborný personál a len za použitia originálnych náhradných dielov.** Takto sa zabezpečí, že zostane zachovaná bezpečnosť elektrického náradia.

Bezpečnostné upozornenia špecifické pre vŕtacie kladivá

- **Noste ochranu sluchu.** Nadmerné pôsobenie hluku môže spôsobiť stratu sluchu.
- **Používajte prídavné rukoväte, ktoré boli dodané s prístrojom.** Strata kontroly môže viesť k zraneniam.
- **Keď vykonávate práce, pri ktorých by nasadené náradie mohlo zasiahnuť skryté elektrické vedenia alebo vlastný sieťový kábel, uchopte prístroj za izolované plochy držadla.** Kontakt s elektrickým vedením, ktoré je pod napätím, môže uviesť pod napätie aj kovové časti prístroja a spôsobiť zásah elektrickým prúdom.
- **Noste protiprachovú masku.**

⚠ VÝSTRAHA! TOXICKÝ PRACH!

► Práca so škodlivým/toxickým prachom znamená ohrozenie zdravia obsluhy alebo osoby, nachádzajúce sa v jej blízkosti.

- POZOR, VEDENIA! NEBEZPEČENSTVO! Uistite sa, že pri práci s elektrickým náradím nenarazíte na elektrické vedenia, plynové a vodovodné potrubia. Pred vŕtaním alebo drážkovaním do steny ju prípadne prekontrolujte detektorom vedení.

Zvyškové riziká

Aj keď toto elektrické náradie používate podľa predpisov, vždy ostávajú zvyškové riziká. V súvislosti s konštrukciou a vyhotovením tohto elektrického náradia môžu vzniknúť nasledovné riziká:

1. Poškodenie pľúc, pokiaľ sa nenosí vhodná ochranná maska proti prachu.
2. Poškodenia sluchu, ak sa nenosí vhodná ochrana sluchu.
3. Poškodenia zdravia, ktoré vyplývajú z vibrácií ruky a ramena, ak sa prístroj používa dlhší čas alebo sa riadne nevedie alebo neudržiava.

⚠ VÝSTRAHA!

► Toto elektrické náradie generuje počas prevádzky elektromagnetické pole. Toto pole môže za určitých okolností negatívne obmedziť aktívne alebo pasívne lekárske implantáty.
Aby sa znížilo riziko vážnych alebo smrteľných poranení, odporúčame osobám s lekárskymi implantátmi, aby sa poradili so svojim lekárom alebo výrobcom lekárskeho implantátu skôr, než budú obsluhovať stroj.

Originálne príslušenstvo/originálne prídavné zariadenia

- **Používajte len príslušenstvo a prídavné zariadenia, ktoré sú uvedené v návode na obsluhu, príp. ktorých upnutie je kompatibilné s prístrojom.**

Uvedenie do prevádzky

Prídavná rukoväť

UPOZORNENIE

- Z bezpečnostných dôvodov sa tento prístroj môže používať len s namontovanou prídavnou rukoväťou ❾.
- Tento prístroj je vybavený svetelnou diódou ❻. Táto svieti červeno, keď sa prístroj zapojí do elektrickej siete.
  Tak signalizuje, že je prístroj pod napätím, a že sa pri stlačení spínača ZAP/VYP ❸ ihneď zapne.

- Povoľte slučku prídavnej rukoväte ❾ tak, že ju otočíte v smere hodinových ručičiek.
- Posuňte prídavnú rukoväť ❾ do smeru upnutia nástroja ⓫.
- Otočte prídavnú rukoväť ❾ do požadovanej polohy.
- Nastavenia rastra na prídavnej rukoväti ❾ sa musia teraz zasunúť cez poistný kolík na hrdle vretena prístroja.
- Potom otočte prídavnú rukoväť ❾ znovu proti smeru hodinových ručičiek.

UPOZORNENIE

- Podľa pracovnej pozície dávajte prídavnú rukoväť ❾ do rôznych polôh rastra. Na tento účel uvoľnite a zatvorte prídavnú rukoväť ❾ podľa predchádzajúceho opisu.

Hĺbkový doraz

- Stlačte aretačné tlačidlo pre hĺbkový doraz ❶ a podržte ho stlačené.
- Nasaďte hĺbkový doraz ⓭ do prídavnej rukoväte ❾.
- Dbajte na to, aby ozubenie na hĺbkovom doraze ⓭ ukazovalo nahor a nadol.
- Hĺbkový doraz ⓭ vytiahnite natoľko, aby odstup medzi hrotom vrtáka a špičkou hĺbkového dorazu zodpovedal požadovanej hĺbke vŕtania.
- Pustite aretačné tlačidlo pre hĺbkový doraz ❶ na aretovanie hĺbkového dorazu ⓭.

Vloženie/vybratie nástroja

⚠ VÝSTRAHA!

- Pred akýmikoľvek prácami na prístroji vypnite prístroj a vytiahnite elektrickú zástrčku.

Vloženie nástroja

- Pred vložením nástroja ľahko namastite upnutie nástroja ⓫.
- Na vloženie ťahajte blokovacie puzdro ⓬ smerom dozadu a vložte nástroj.
- Blokovacie puzdro ⓬ pustite. Tým sa upnutie nástroja ⓫ zablokuje. Ťahaním nástroja prekontrolujte bezchybné zablokovanie. Nástroj má systémom podmienenú radiálnu vôľu.

Vybratie nástroja

- Na vybratie nástroja ťahajte blokovacie puzdro ⓬ smerom dozadu.

Rýchloupínacie skľučovadlo pre vrták s kruhovou stopkou

⚠ VÝSTRAHA!

- Rýchloupínacie skľučovadlo pre vrták ⓮ nepoužívajte pri príklepovom vŕtaní alebo sekaní!

- Nastavte voličový spínač funkcií ❼ na symbol vrtáka.

Vloženie rýchloupínacieho skľučovadla pre vrták s kruhovou stopkou

- Na vloženie rýchloupínacieho skľučovadla pre vrták ⓮ (pozri tiež obr. A) ťahajte blokovacie puzdro ⓬ smerom dozadu. Nasaďte rýchloupínacie skľučovadlo pre vrták ⓮.
- Blokovacie puzdro ⓬ pustite. Tým sa upnutie nástroja ⓫ zablokuje. Ťahaním nástroja prekontrolujte bezchybné zablokovanie.

Vybratie rýchloupínacieho skľučovadla pre vrták s kruhovou stopkou

- Na vybratie rýchloupínacieho skľučovadla pre vrták ⓮ ťahajte blokovacie puzdro ⓬ smerom dozadu a vyberte rýchloupínacie skľučovadlo pre vrták ⓮.

Obsluha

Výber druhu prevádzky

Voličový spínač funkcií

♦ Stlačte a podržte uvoľňovacie tlačidlo ❽ voličového spínača funkcií ❼. Voličový spínač funkcií ❼ otáčajte tak, aby sa požadovaný symbol zablokoval na označení šípky:

Funkcia	Symbol
Vŕtanie	
Príklepové vŕtanie	
Vysekávanie	
Prestavenie pozície sekáča	

Prestavenie pozície sekáča
Pomocou tejto funkcie môžete otočiť nástroj do potrebnej pozície sekania.

♦ Otočte voličový spínač funkcií ❼ do pozície ✣.

♦ Nástroj otáčajte v upnutí nástroja ⓫ do požadovanej pozície.

♦ Na sekanie otočte voličový spínač funkcií ❼ do pozície T.

Vyberte smer otáčania

♦ Zvoľte smer otáčania nastavením pravého/ľavého prepínača ❷.

⚠ VÝSTRAHA!

► Použitie/nastavenie spínača v smere hodinových ručičiek/proti smeru hodinových ručičiek ❷ sa môže vykonávať len vtedy, keď je zariadenie v kľude.

Zapnutie a vypnutie

Zapnutie prístroja

♦ Stlačte spínač ZAP/VYP ❸.

Vypnutie prístroja

♦ Pusťte spínač ZAP/VYP ❸.

Zapnutie trvalej prevádzky

♦ Stlačte spínač ZAP/VYP ❸. Spínač ZAP/VYP zaistite v stlačenom stave pomocou aretačného tlačidla spínača ZAP/VYP ❺.

Vypnutie trvalej prevádzky

♦ Stlačte spínač ZAP/VYP ❸ a znova ho pustite.

Predvoľba otáčok

Regulačným kolieskom predvoľby otáčok ❹ môžete predvoliť počet otáčok. Stupeň 1 (nízke otáčky) až stupeň 6 (vysoké otáčky). Ktoré otáčky sú vhodnejšie, závisí od obrábaného materiálu. Správne nastavenie zistite praktickým testom:

– Stupeň 4 – 6: vysoký počet otáčok: na príklepové vŕtanie/sekanie do betónu alebo kameňa

– Stupeň 1 – 3: nízky počet otáčok: na vŕtanie do ocele alebo dreva

UPOZORNENIE

► Nastavená rýchlosť je dosiahnutá iba v nepretržitej prevádzke.

Údržba a čistenie

VÝSTRAHA! NEBEZPEČENSTVO PORANENIA! Pred akýmikoľvek prácami na prístroji vypnite prístroj a vytiahnite elektrickú zástrčku.

■ Do vnútra prístroja sa nesmú dostať žiadne tekutiny.

■ Na čistenie telesa používajte suchú handru.

■ Pravidelne čistite upnutie nástroja ⓫:
POZOR! PREDPÍNANIE!

♦ Na tento účel ťahajte blokovacie puzdro ⓬ dozadu a odoberte ochranný kryt proti prachu z ❿ upnutia nástroja ⓫.

♦ Pred vložením nástroja ľahko namastite upnutie nástroja ⓫.

⚠ VÝSTRAHA!

► Ak je nevyhnutná výmena prípojného kábla, potom túto musí vykonať výrobca alebo ním poverený zástupca, aby nedošlo k ohrozeniu bezpečnosti.

UPOZORNENIE

► Neuvedené náhradné diely (ako napr. uhlíkové kefy, spínače) si môžete objednať prostredníctvom našich Callcentier.

Likvidácia

Obal sa skladá z ekologických materiálov, ktoré môžete zlikvidovať v miestnych recyklačných zberniach.

Elektrické náradie neodhadzujte do komunálneho odpadu!

V súlade s európskou smernicou č. 2012/19/EU sa opotrebované elektrické náradia musia zberať oddelene a odovzdať za účelom ekologickej recyklácie.

Informácie o možnostiach likvidácie vyslúženého prístroja dostanete na miestnej alebo mestskej správe.

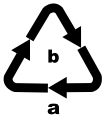

Obal zlikvidujte ekologicky. Zohľadnite označenie na rozličných obalových materiáloch a tieto prípadne zvlášť vytriedťe. Obalové materiály sú označené skratkami (a) a číslicami (b) s nasledujúcim významom: 1 – 7: Plasty, 20 – 22: Papier a lepenka, 80 – 98: Kompozitné materiály.

Informácie o možnostiach likvidácie vyslúženého výrobku získate od svojej obecnej alebo mestskej samosprávy.

Záruka spoločnosti Kompernass Handels GmbH

Vážená zákazníčka, vážený zákazník,

na tento prístroj máte záruku 3 roky od dátumu zakúpenia. V prípade nedostatkov tohto výrobku máte práva vyplývajúce zo zákona voči predajcovi tohto výrobku. Tieto Vaše práva vyplývajúce zo zákona nie sú obmedzené našou zárukou, uvedenou nižšie.

Záručné podmienky

Záručná doba začína plynúť dátumom zakúpenia. Prosím, uschovajte si pokladničný blok. Tento bude potrebný ako dôkaz o zakúpení.

Ak v priebehu troch rokov od dátumu zakúpenia tohto výrobku dôjde k chybe materiálu alebo výrobnej chybe, výrobok vám – podľa nášho uváženia – bezplatne opravíme, vymeníme alebo uhradíme kúpnu cenu. Podmienkou tohto záručného plnenia je, že počas trojročnej lehoty sa poškodený prístroj a doklad o zakúpení (pokladničný blok) predloží so stručným opisom, v čom spočíva nedostatok prístroja a kedy sa vyskytol.

Ak je chyba pokrytá našou zárukou, zašleme Vám späť opravený alebo nový výrobok. Opravou alebo výmenou výrobku nezačína plynúť žiadna nová záručná doba.

Záručná doba a zákonné nároky na odstránenie chýb

Záručná doba sa záručným plnením nepredĺži. To platí aj pre vymenené a opravené diely. Poškodenia a chyby zistené prípadne už pri kúpe, sa musia hlásiť okamžite po vybalení. Po uplynutí záručnej doby podliehajú prípadné opravy poplatku.

Rozsah záruky

Prístroj bol starostlivo vyrobený v súlade s prísnymi smernicami kvality a pred dodaním bol svedomito preskúšaný.

Záručné plnenie sa vzťahuje na chyby materiálu alebo výrobné chyby. Táto záruka sa nevzťahuje na časti výrobku, ktoré sú vystavené bežnému opotrebovaniu a preto ich možno pokladať za rýchlo opotrebiteľné diely, ani na poškodenia krehkých dielov, ako sú napríklad spínače, akumulátory alebo diely vyrobené zo skla.

Táto záruka zaniká v prípade poškodenia výrobku neodborným používaním alebo neodbornou údržbou. Na správne používanie výrobku sa musia presne dodržiavať všetky pokyny, uvedené v návode na obsluhu. Bezpodmienečne sa musí zabrániť použitiu alebo úkonom, ktoré sa v návode na obsluhu neodporúčajú alebo pred ktorými sa varuje.

Výrobok je určený len na súkromné použitie a nie na priemyselné používanie. Záruka zaniká pri nesprávnom a neodbornom zaobchádzaní, pri použití násilia a pri zásahoch, ktoré neboli vykonané naším autorizovaným servisom.

Vybavenie v prípade záruky

Na zaručenie rýchleho vybavenia Vašej žiadosti postupujte podľa nasledujúcich pokynov:

- Na všetky otázky majte pripravený pokladničný doklad a číslo výrobku (napr. IAN 12345) ako doklad o nákupe.
- Číslo výrobku nájdete na typovom štítku na výrobku, na gravúre na výrobku, na titulnej stránke návodu na obsluhu (dole vľavo) alebo ako nálepku na zadnej alebo spodnej strane výrobku.
- Ak dôjde k funkčným poruchám alebo iným nedostatkom, kontaktujte najprv nižšie uvedené servisné oddelenie **telefonicky** alebo **e-mailom**.
- Výrobok, zaevidovaný ako poruchový, môžete potom spolu s dokladom o nákupe (pokladničný blok) a uvedením popisu chyby a dátumu, kedy k nej došlo, bezplatne odoslať na adresu servisného strediska, ktorá Vám bude oznámená.

PDF ONLINE
www.lidl-service.com

Na webovej stránke www.lidl-service.com si môžete stiahnuť tieto a mnoho ďalších príručiek, videá o výrobkoch a inštalačný softvér.

Pomocou tohto QR-kódu sa dostanete priamo na stránku servisu Lidl (www.lidl-service.com) a pomocou zadania čísla výrobku (IAN) 123456 otvoríte váš návod na obsluhu.

UPOZORNENIE

► Pri nástrojoch Parkside a Florabest zašlite, prosím, výlučne chybný diel bez príslušenstva (napr. akumulátor, úložný kufrík, montážne náradie, atď.).

Servis

⚠ VÝSTRAHA!

► **Opravy Vašich prístrojov zverte servisnému stredisku alebo odbornému elektrikárovi a pri opravách použite iba originálne náhradné diely.** Tým sa zaistí, že sa zachová bezpečnosť prístroja.

► **Výmenu zástrčky alebo sieťového kábla nechajte vykonať len výrobcom prístroja alebo jeho zákazníckym servisom.** Tým sa zaistí, že sa zachová bezpečnosť prístroja.

SK **Servis Slovensko**
Tel. 0850 232001
E-Mail: kompernass@lidl.sk

IAN 331944_1907

Dovozca

Majte na pamäti, že nižšie uvedená adresa nie je adresou servisného strediska. Najprv kontaktujte uvedené servisné stredisko.

KOMPERNASS HANDELS GMBH
BURGSTRASSE 21
44867 BOCHUM
NEMECKO
www.kompernass.com

Preklad originálneho vyhlásenia o zhode

My, spoločnosť KOMPERNASS HANDELS GMBH, zodpovedný za dokumentáciu: pán Semi Uguzlu, BURGSTR. 21, 44867 BOCHUM, Nemecko, týmto vyhlasujeme, že tento výrobok je v súlade s nasledovnými normami, normatívnymi dokumentmi a smernicami ES:

Smernica o strojových zariadeniach
(2006/42/EC)

Elektromagnetická kompatibilita
(2014/30/EU)

Smernica RoHS
(2011/65/EU)*

*Výhradnú zodpovednosť za vydanie tohto vyhlásenia o zhode nesie výrobca. Vyššie opísaný predmet vyhlásenia je v súlade s predpismi smernice Európskeho parlamentu č. 2011/65/EU a Rady z 8. júna 2011 o obmedzení používania určitých nebezpečných látok v elektrických a elektronických zariadeniach.

Použité harmonizované normy:

EN 60745-1:2009+A11

EN 60745-2-6:2010

EN 55014-1:2006+A1+A2

EN 55014-1:2017

EN 55014-2:2015

EN 61000-3-2:2014

EN 61000-3-3:2013

EN 50581:2012

Typové označenie stroja: Vŕtacie a sekacie kladivo PBH 1050 C3

Rok výroby: 09 – 2019

Sériové číslo: IAN 331944_1907

Bochum, 18.10.2018

Semi Uguzlu

– Manažér kvality –

Technické zmeny v zmysle ďalšieho vývoja sú vyhradené.

Inhaltsverzeichnis

Einleitung . . . 42
Bestimmungsgemäßer Gebrauch . . . 42
Abgebildete Komponenten . . . 42
Lieferumfang . . . 42
Technische Daten . . . 42
Allgemeine Sicherheitshinweise für Elektrowerkzeuge . . . 43
1. Arbeitsplatz-Sicherheit . . . 43
2. Elektrische Sicherheit . . . 44
3. Sicherheit von Personen . . . 44
4. Verwendung und Behandlung des Elektrowerkzeugs . . . 45
5. Service . . . 45
Gerätespezifische Sicherheitshinweise für Bohrhämmer . . . 45
Originalzubehör/-zusatzgeräte . . . 46
Inbetriebnahme . . . 46
Zusatzhandgriff . . . 46
Tiefenanschlag . . . 47
Werkzeuge einsetzen/entnehmen . . . 47
Schnellspannbohrfutter für Rundschaftbohrer . . . 47
Bedienung . . . 48
Betriebsart wählen . . . 48
Drehrichtung auswählen . . . 48
Ein- und ausschalten . . . 48
Drehzahl vorwählen . . . 48
Wartung und Reinigung . . . 49
Entsorgung . . . 49
Garantie der Kompernaß Handels GmbH . . . 50
Service . . . 51
Importeur . . . 51
Original-Konformitätserklärung . . . 52

BOHR- UND MEISSELHAMMER PBH 1050 C3

Einleitung

Wir beglückwünschen Sie zum Kauf Ihres neuen Gerätes. Sie haben sich damit für ein hochwertiges Produkt entschieden. Die Bedienungsanleitung ist Teil dieses Produkts. Sie enthält wichtige Hinweise für Sicherheit, Gebrauch und Entsorgung. Machen Sie sich vor der Benutzung des Produkts mit allen Bedien- und Sicherheitshinweisen vertraut. Benutzen Sie das Produkt nur wie beschrieben und für die angegebenen Einsatzbereiche. Händigen Sie alle Unterlagen bei Weitergabe des Produkts an Dritte mit aus.

Bestimmungsgemäßer Gebrauch

Der Bohr- und Meißelhammer (nachfolgend Gerät) ist geeignet zum:

- Hammerbohren in Ziegel, Beton und Gestein
- Meißeln in Beton, Gestein und Verputz
- Bohren in Gestein, Holz und Metall

Jede andere Verwendung oder Veränderung des Gerätes gilt als nicht bestimmungsgemäß und birgt erhebliche Unfallgefahren.
Für aus bestimmungswidriger Verwendung entstandene Schäden übernimmt der Hersteller keine Haftung. Das Gerät ist nicht für den gewerblichen Einsatz bestimmt.

Abgebildete Komponenten

❶ Arretiertaste für Tiefenanschlag
❷ Schalter Rechts-/Linkslauf
❸ EIN-/AUS-Schalter
❹ Stellrad Drehzahlvorwahl
❺ Feststelltaste für EIN-/AUS-Schalter
❻ Leuchtdiode
❼ Funktionswahlschalter
❽ Entriegelungstaste für Funktionswahlschalter
❾ Zusatzhandgriff
❿ Staubschutzkappe
⓫ Werkzeugaufnahme
⓬ Verriegelungshülse
⓭ Tiefenanschlag (nicht vormontiert)
⓮ Schnellspannbohrfutter

Lieferumfang

1 Bohr- und Meißelhammer
1 Zusatzhandgriff
1 Schnellspannbohrfutter mit Aufnahme nach dem SDS-plus-System (siehe Abb. A)
3 SDS-Bohrer (6/8/10 x 150 mm; siehe Abb. B)
1 Flachmeißel (14 x 250 mm; siehe Abb. B)
1 Spitzmeißel (14 x 250 mm; siehe Abb. B)
1 Tiefenanschlag
50 g Sonderfett zur Schmierung der Bohreraufnahme
1 Tragekoffer
1 Bedienungsanleitung

Technische Daten

Bemessungsaufnahme	1050 W
Bemessungsspannung	230 V ~, 50 Hz (Wechselstrom)
Bemessungs-Leerlaufdrehzahl	n_0 0 – 980 min^{-1}
Schlagzahl	0 – 5300 min^{-1}
Schlagenergie	3 J
Max. Bohrdurchmesser	13 mm für Stahl 32 mm für Holz 26 mm für Beton
Durchmesser Bohreraufnahme	2 – 13 mm
Schutzklasse	II / ⧈ (Doppelisolierung)

Bedeutung	Symbol
Beton	
Mauerwerk	
Stahl	
Holz	
Hohlbohrkrone	

Geräuschemissionswert
Messwert für Geräusch ermittelt entsprechend EN 60745. Der A-bewertete Geräuschpegel des Elektrowerkzeugs beträgt typischerweise:

Bohrhämmern

Schalldruckpegel	L_{pA} =	90	dB(A)
Unsicherheit	K =	3	dB
Schallleistungspegel	L_{WA} =	101	dB(A)
Unsicherheit	K =	3	dB

Meißeln

Schalldruckpegel	L_{pA} =	93	dB(A)
Unsicherheit	K =	3	dB
Schallleistungspegel	L_{WA} =	104	dB(A)
Unsicherheit	K =	3	dB

Gehörschutz tragen!

Schwingungsgesamtwert
Schwingungsgesamtwerte (Vektorsumme dreier Richtungen) ermittelt entsprechend EN 60745:

Bohrhämmern in Beton $a_{h(HD)}$ = 13,7 m/s², K = 1,5 m/s²

Meißeln $a_{h(CHeq)}$ = 15,0 m/s², K = 1,5 m/s²

HINWEIS

- Der in diesen Anweisungen angegebene Schwingungspegel ist entsprechend einem genormten Messverfahren gemessen worden und kann für den Gerätevergleich verwendet werden. Der angegebene Schwingungsemissionswert kann auch zu einer einleitenden Einschätzung der Aussetzung verwendet werden.

⚠ WARNUNG!

- Der Schwingungspegel wird sich entsprechend dem Einsatz des Elektrowerkzeugs verändern und kann in manchen Fällen über dem in diesen Anweisungen angegebenen Wert liegen. Die Schwingungsbelastung könnte unterschätzt werden, wenn das Elektrowerkzeug regelmäßig in solcher Weise verwendet wird. Versuchen Sie, die Belastung durch Vibrationen so gering wie möglich zu halten. Beispielhafte Maßnahmen zur Verringerung der Vibrationsbelastung sind das Tragen von Handschuhen beim Gebrauch des Werkzeugs und die Begrenzung der Arbeitszeit. Dabei sind alle Anteile des Betriebszyklus zu berücksichtigen (beispielweise Zeiten, in denen das Elektrowerkzeug abgeschaltet ist, und solche, in denen es zwar eingeschaltet ist, aber ohne Belastung läuft).

Allgemeine Sicherheitshinweise für Elektrowerkzeuge

⚠ WARNUNG!

- **Lesen Sie alle Sicherheitshinweise und Anweisungen.** Versäumnisse bei der Einhaltung der Sicherheitshinweise und Anweisungen können elektrischen Schlag, Brand und/oder schwere Verletzungen verursachen.

Bewahren Sie alle Sicherheitshinweise und Anweisungen für die Zukunft auf.
Der in den Sicherheitshinweisen verwendete Begriff „Elektrowerkzeug“ bezieht sich auf netzbetriebene Elektrowerkzeuge (mit Netzkabel) und auf akkubetriebene Elektrowerkzeuge (ohne Netzkabel).

1. Arbeitsplatz-Sicherheit

a) **Halten Sie Ihren Arbeitsbereich sauber und gut beleuchtet.** Unordnung und unbeleuchtete Arbeitsbereiche können zu Unfällen führen.

b) **Arbeiten Sie mit dem Elektrowerkzeug nicht in explosionsgefährdeter Umgebung, in der sich brennbare Flüssigkeiten, Gase oder Stäube befinden.** Elektrowerkzeuge erzeugen Funken, die den Staub oder die Dämpfe entzünden können.

c) **Halten Sie Kinder und andere Personen während der Benutzung des Elektrowerkzeugs fern.** Bei Ablenkung können Sie die Kontrolle über das Gerät verlieren.

2. Elektrische Sicherheit

a) **Der Anschlussstecker des Elektrowerkzeuges muss in die Steckdose passen. Der Stecker darf in keiner Weise verändert werden. Verwenden Sie keine Adapterstecker gemeinsam mit schutzgeerdeten Elektrowerkzeugen.** Unveränderte Stecker und passende Steckdosen verringern das Risiko eines elektrischen Schlages.

b) **Vermeiden Sie Körperkontakt mit geerdeten Oberflächen, wie von Rohren, Heizungen, Herden und Kühlschränken.** Es besteht ein erhöhtes Risiko durch elektrischen Schlag, wenn Ihr Körper geerdet ist.

c) **Halten Sie Elektrowerkzeuge von Regen oder Nässe fern.** Das Eindringen von Wasser in ein Elektrogerät erhöht das Risiko eines elektrischen Schlages.

d) **Zweckentfremden Sie das Kabel nicht, um das Elektrowerkzeug zu tragen, aufzuhängen oder um den Stecker aus der Steckdose zu ziehen. Halten Sie das Kabel fern von Hitze, Öl, scharfen Kanten oder sich bewegenden Geräteteilen.** Beschädigte oder verwickelte Kabel erhöhen das Risiko eines elektrischen Schlages.

e) **Wenn Sie mit einem Elektrowerkzeug im Freien arbeiten, verwenden Sie nur Verlängerungskabel, die auch für den Außenbereich geeignet sind.** Die Anwendung eines für den Außenbereich geeigneten Verlängerungskabels verringert das Risiko eines elektrischen Schlages.

f) **Wenn der Betrieb des Elektrowerkzeuges in feuchter Umgebung nicht vermeidbar ist, verwenden Sie einen Fehlerstromschutzschalter.** Der Einsatz eines Fehlerstromschutzschalters vermindert das Risiko eines elektrischen Schlages.

3. Sicherheit von Personen

a) **Seien Sie stets aufmerksam, achten Sie darauf, was Sie tun und gehen Sie mit Vernunft an die Arbeit mit einem Elektrowerkzeug. Benutzen Sie kein Elektrowerkzeug, wenn Sie müde sind oder unter dem Einfluss von Drogen, Alkohol oder Medikamenten stehen.** Ein Moment der Unachtsamkeit beim Gebrauch des Elektrowerkzeuges kann zu ernsthaften Verletzungen führen.

b) **Tragen Sie persönliche Schutzausrüstung und immer eine Schutzbrille.** Das Tragen persönlicher Schutzausrüstung wie Staubmaske, rutschfeste Sicherheitsschuhe, Schutzhelm oder Gehörschutz, je nach Art und Einsatz des Elektrowerkzeuges, verringert das Risiko von Verletzungen.

c) **Vermeiden Sie eine unbeabsichtigte Inbetriebnahme. Vergewissern Sie sich, dass das Elektrowerkzeug ausgeschaltet ist, bevor Sie es an die Stromversorgung und/oder den Akku anschließen, es aufnehmen oder tragen.** Wenn Sie beim Tragen des Elektrowerkzeuges den Finger am Schalter haben oder das Gerät bereits eingeschaltet an die Stromversorgung anschließen, kann dies zu Unfällen führen.

d) **Entfernen Sie Einstellwerkzeuge oder Schraubenschlüssel, bevor Sie das Elektrowerkzeug einschalten.** Ein Werkzeug oder Schlüssel, der sich in einem drehenden Geräteteil befindet, kann zu Verletzungen führen.

e) **Vermeiden Sie eine abnormale Körperhaltung. Sorgen Sie für einen sicheren Stand und halten Sie jederzeit das Gleichgewicht.** Dadurch können Sie das Elektrowerkzeug in unerwarteten Situationen besser kontrollieren.

f) **Tragen Sie geeignete Kleidung. Tragen Sie keine weite Kleidung oder Schmuck. Halten Sie Haare, Kleidung und Handschuhe fern von sich bewegenden Teilen.** Lockere Kleidung, Schmuck oder lange Haare können von sich bewegenden Teilen erfasst werden.

g) **Wenn Staubabsaug- und -auffangeinrichtungen montiert werden können, vergewissern Sie sich, dass diese angeschlossen sind und richtig verwendet werden.** Die Verwendung einer Staubabsaugung kann Gefährdungen durch Staub verringern.

4. Verwendung und Behandlung des Elektrowerkzeugs

a) **Überlasten Sie das Gerät nicht. Verwenden Sie für Ihre Arbeit das dafür bestimmte Elektrowerkzeug.** Mit dem passenden Elektrowerkzeug arbeiten Sie besser und sicherer im angegebenen Leistungsbereich.

b) **Benutzen Sie kein Elektrowerkzeug, dessen Schalter defekt ist.** Ein Elektrowerkzeug, das sich nicht mehr ein- oder ausschalten lässt, ist gefährlich und muss repariert werden.

c) **Ziehen Sie den Stecker aus der Steckdose und/oder entfernen Sie den Akku, bevor Sie Geräteeinstellungen vornehmen, Zubehörteile wechseln oder das Gerät weglegen.** Diese Vorsichtsmaßnahme verhindert den unbeabsichtigten Start des Elektrowerkzeuges.

d) **Bewahren Sie unbenutzte Elektrowerkzeuge außerhalb der Reichweite von Kindern auf. Lassen Sie Personen das Gerät nicht benutzen, die mit diesem nicht vertraut sind oder diese Anweisungen nicht gelesen haben.** Elektrowerkzeuge sind gefährlich, wenn sie von unerfahrenen Personen benutzt werden.

e) **Pflegen Sie Elektrowerkzeuge mit Sorgfalt. Kontrollieren Sie, ob bewegliche Teile einwandfrei funktionieren und nicht klemmen, ob Teile gebrochen oder so beschädigt sind, dass die Funktion des Elektrowerkzeuges beeinträchtigt ist. Lassen Sie beschädigte Teile vor dem Einsatz des Gerätes reparieren.** Viele Unfälle haben ihre Ursache in schlecht gewarteten Elektrowerkzeugen.

f) **Halten Sie Schneidwerkzeuge scharf und sauber.** Sorgfältig gepflegte Schneidwerkzeuge mit scharfen Schneidkanten verklemmen sich weniger und sind leichter zu führen.

g) **Verwenden Sie Elektrowerkzeug, Zubehör, Einsatzwerkzeuge usw. entsprechend diesen Anweisungen. Berücksichtigen Sie dabei die Arbeitsbedingungen und die auszuführende Tätigkeit.** Der Gebrauch von Elektrowerkzeugen für andere als die vorgesehenen Anwendungen kann zu gefährlichen Situationen führen.

5. Service

a) **Lassen Sie Ihr Elektrowerkzeug nur von qualifiziertem Fachpersonal und nur mit Original-Ersatzteilen reparieren.** Damit wird sichergestellt, dass die Sicherheit des Elektrowerkzeugs erhalten bleibt.

Gerätespezifische Sicherheitshinweise für Bohrhämmer

- **Tragen Sie Gehörschutz.** Die Einwirkung von Lärm kann Gehörverlust bewirken.
- **Benutzen Sie mit dem Gerät gelieferten Zusatzhandgriff.** Der Verlust der Kontrolle kann zu Verletzungen führen.
- **Halten Sie das Gerät an den isolierten Griffflächen, wenn Sie Arbeiten ausführen, bei denen das Einsatzwerkzeug verborgene Stromleitungen oder das eigene Netzkabel treffen kann.** Der Kontakt mit einer spannungsführenden Leitung kann auch metallene Geräteteile unter Spannung setzen und zu einem elektrischen Schlag führen.
- **Tragen Sie eine Staubschutzmaske.**

⚠ WARNUNG! GIFTIGE STÄUBE!

► Das Bearbeiten von schädlichen/giftigen Stäuben stellt eine Gesundheitsgefährdung für die Bedienperson oder in der Nähe befindliche Personen dar.

- ACHTUNG LEITUNGEN! GEFAHR!
  Vergewissern Sie sich, dass Sie nicht auf Strom-, Gas- oder Wasserleitungen stoßen, wenn Sie mit dem Elektrowerkzeug arbeiten. Prüfen Sie ggf. mit einem Leitungssucher, bevor Sie in eine Wand bohren bzw. diese aufschlitzen.

Restrisiken

Auch wenn Sie dieses Elektrowerkzeug vorschriftsmäßig bedienen, bleiben immer Restrisiken bestehen. Folgende Gefahren können im Zusammenhang mit der Bauweise und Ausführung dieses Elektrowerkzeugs auftreten:

1. Lungenschäden, falls keine geeignete Staubschutzmaske getragen wird.
2. Gehörschäden, falls kein geeigneter Gehörschutz getragen wird.
3. Gesundheitsschäden, die aus Hand-Arm-Schwingungen resultieren, falls das Gerät über einen längeren Zeitraum verwendet wird oder nicht ordnungsgemäß geführt und gewartet wird.

⚠ WARNUNG!

► Dieses Elektrowerkzeug erzeugt während des Betriebs ein elektromagnetisches Feld. Dieses Feld kann unter bestimmten Umständen aktive oder passive medizinische Implantate beeinträchtigen. Um die Gefahr von ernsthaften oder tödlichen Verletzungen zu verringern, empfehlen wir Personen mit medizinischen Implantaten ihren Arzt und den Hersteller vom medizinischen Implantat zu konsultieren, bevor die Maschine bedient wird.

Originalzubehör/-zusatzgeräte

■ **Benutzen Sie nur Zubehör und Zusatzgeräte, die in der Bedienungsanleitung angegeben sind bzw. deren Aufnahme mit dem Gerät kompatibel ist.**

Inbetriebnahme

Zusatzhandgriff

HINWEIS

► Aus Sicherheitsgründen dürfen Sie dieses Gerät nur mit montiertem Zusatzhandgriff ❾ verwenden.

► Das Gerät ist mit einer Leuchtdiode ❻ ausgestattet. Diese leuchtet rot, sobald das Gerät an das Stromnetz angeschlossen wird.
So signalisiert sie, dass das Gerät unter Spannung steht und dass es sich bei Betätigung des EIN- /AUS-Schalters ❸ sofort einschaltet.

♦ Lockern Sie die Schlaufe des Zusatzhandgriffes ❾, indem Sie ihn gegen die Uhrzeigerrichtung drehen.

♦ Schieben Sie den Zusatzhandgriff ❾ in Richtung der Werkzeugaufnahme ⓫.

♦ Schwenken Sie den Zusatzhandgriff ❾ in die gewünschte Position.

♦ Die Rasterstellungen am Zusatzhandgriff ❾ müssen nun über den Sicherungsstift am Spindelhals des Gerätes geschoben werden.

♦ Danach drehen Sie den Zusatzhandgriff ❾ wieder in Uhrzeigerrichtung fest.

HINWEIS

► Bringen Sie je nach Arbeitsposition den Zusatzhandgriff ❾ in die verschiedenen Rasterstellungen. Lösen und verschließen Sie hierfür den Zusatzhandgriff ❾ wie zuvor beschrieben.

Tiefenanschlag

- Drücken Sie die Arretiertaste für den Tiefenanschlag ❶ und halten Sie sie gedrückt.
- Setzen Sie den Tiefenanschlag ⓭ in den Zusatzhandgriff ❾ ein.
- Achten Sie darauf, dass die Zahnung am Tiefenanschlag ⓭ nach oben und unten zeigt.
- Ziehen Sie den Tiefenanschlag ⓭ so weit heraus, dass der Abstand zwischen der Spitze des Bohrers und der Spitze des Tiefenanschlags der gewünschten Bohrtiefe entspricht.
- Lassen Sie die Arretiertaste für den Tiefenanschlag ❶ los, um den Tiefenschlag ⓭ zu arretieren.

Werkzeuge einsetzen/entnehmen

⚠ WARNUNG!

► Schalten Sie vor allen Arbeiten am Gerät das Gerät aus und ziehen Sie den Netzstecker.

Werkzeug einsetzen

- Fetten Sie vor dem Einsetzen des Werkzeugs die Werkzeugaufnahme ⓫ leicht ein.
- Ziehen Sie zum Einsetzen die Verriegelungshülse ⓬ nach hinten und setzen Sie das Werkzeug ein.
- Lassen Sie die Verriegelungshülse ⓬ los. Dadurch wird die Werkzeugaufnahme ⓫ verriegelt. Überprüfen Sie durch Ziehen des Werkzeugs die einwandfreie Verriegelung. Das Werkzeug hat systembedingt ein radiales Spiel.

Werkzeug entnehmen

- Ziehen Sie zum Entnehmen des Werkzeugs die Verriegelungshülse ⓬ nach hinten.

Schnellspannbohrfutter für Rundschaftbohrer

⚠ WARNUNG!

► Benutzen Sie das Schnellspannbohrfutter ⓮ nicht im Hammerbohr- oder Meißelbetrieb!

- Stellen Sie den Funktionswahlschalter ❼ auf das Bohrersymbol.

Schnellspannbohrfutter für Rundschaftbohrer einsetzen

- Ziehen Sie zum Einsetzen des Schnellspannbohrfutters ⓮ (siehe auch Abb. A) die Verriegelungshülse ⓬ nach hinten. Setzen Sie das Schnellspannbohrfutter ⓮ ein.
- Lassen Sie die Verriegelungshülse ⓬ los. Dadurch wird die Werkzeugaufnahme ⓫ verriegelt. Überprüfen Sie durch Ziehen des Werkzeugs die einwandfreie Verriegelung.

Schnellspannbohrfutter für Rundschaftbohrer entnehmen

- Ziehen Sie zum Entnehmen des Schnellspannbohrfutters ⓮ die Verriegelungshülse ⓬ nach hinten und entnehmen Sie das Schnellspannbohrfutter ⓮.

Bedienung

Betriebsart wählen

Funktionswahlschalter

- Drücken und halten Sie die Entriegelungstaste ❽ des Funktionswahlschalters ❼. Drehen Sie den Funktionswahlschalter ❼ so, dass die gewünschte Symbolik an der Pfeil-Markierung einrastet:

Funktion	Symbol
Bohren	
Hammerbohren	
Meißeln	
Meißelposition-Verstellung	

Meißelposition verstellen

Sie können mit dieser Funktion das Werkzeug für den Meißelvorgang in die erforderliche Position drehen.

- Drehen Sie den Funktionswahlschalter ❼ in die Position .
- Drehen Sie das Werkzeug in der Werkzeugaufnahme ⓫ in die erforderliche Position.
- Drehen Sie für den Meißelvorgang den Funktionswahlschalter ❼ in die Position .

Drehrichtung auswählen

- Wählen Sie die Drehrichtung durch Verstellen des Schalters Rechts-/Linkslauf ❷.

⚠ WARNUNG!

► Die Benutzung/Verstellung des Schalters Rechts-/Linkslauf ❷ darf nur bei Stillstand des Gerätes erfolgen.

Ein- und ausschalten

Gerät einschalten

- Drücken Sie den EIN-/AUS-Schalter ❸.

Gerät ausschalten

- Lassen Sie den EIN-/AUS-Schalter ❸ los.

Dauerbetrieb einschalten

- Drücken Sie den EIN-/AUS-Schalter ❸. Stellen Sie ihn im gedrückten Zustand mit der Feststelltaste für EIN-/AUS-Schalter ❺ fest.

Dauerbetrieb ausschalten

- Drücken Sie den EIN-/AUS-Schalter ❸ und lassen Sie ihn wieder los.

Drehzahl vorwählen

Mit dem Stellrad zur Drehzahlvorwahl ❹ können Sie die Drehzahl vorwählen. Stufe 1 (niedrige Drehzahl) bis Stufe 6 (hohe Drehzahl). Welche Drehzahl die geeignete ist, hängt vom bearbeitenden Werkstoff ab. Ermitteln Sie die richtige Einstellung durch einen praktischen Test:

- Stufe 4 – 6: hohe Drehzahl: zum Hammerbohren/Meißeln in Beton oder Stein.
- Stufe 1 – 3: niedrige Drehzahl: zum Bohren in Stahl oder Holz.

HINWEIS

► Die Eingestellte Drehzahl wird nur im Dauerbetrieb erreicht.

Wartung und Reinigung

WARNUNG! VERLETZUNGSGEFAHR! Schalten Sie vor allen Arbeiten am Gerät das Gerät aus und ziehen Sie den Netzstecker.

- Es dürfen keine Flüssigkeiten in das Innere des Gerätes gelangen.
- Verwenden Sie zum Reinigen des Gehäuses ein trockenes Tuch.
- Säubern Sie regelmäßig die Werkzeugaufnahme ⓫:

  VORSICHT! VORSPANNUNG!

♦ Ziehen Sie dazu die Verriegelungshülse ⓬ nach hinten und ziehen Sie die Staubschutzkappe ⓪ von der Werkzeugaufnahme ⓫ ab.

♦ Fetten Sie vor dem Einsetzen des Werkzeugs die Werkzeugaufnahme ⓫ leicht ein.

⚠ WARNUNG!

► Wenn ein Ersatz der Anschlussleitung erforderlich ist, dann ist dies vom Hersteller oder seinem Vertreter auszuführen, um Sicherheitsgefährdungen zu vermeiden.

HINWEIS

► Nicht aufgeführte Ersatzteile (wie z. B. Kohlebürsten, Schalter) können Sie über unsere Callcenter bestellen.

Entsorgung

Die Verpackung besteht aus umweltfreundlichen Materialien, die Sie über die örtlichen Recyclingstellen entsorgen können.

Werfen Sie Elektrowerkzeuge nicht in den Hausmüll!

Gemäß Europäischer Richtlinie 2012/19/EU müssen verbrauchte Elektrowerkzeuge getrennt gesammelt und einer umweltgerechten Wiederverwertung zugeführt werden.

Möglichkeiten zur Entsorgung des ausgedienten Gerätes erfahren Sie bei Ihrer Gemeinde- oder Stadtverwaltung.

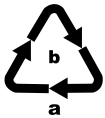

Entsorgen Sie die Verpackung umweltgerecht. Beachten Sie die Kennzeichnung auf den verschiedenen Verpackungsmaterialien und trennen Sie diese gegebenenfalls gesondert. Die Verpackungsmaterialien sind gekennzeichnet mit Abkürzungen (a) und Ziffern (b) mit folgender Bedeutung:
1 – 7: Kunststoffe, 20 – 22: Papier und Pappe, 80 – 98: Verbundstoffe.

Möglichkeiten zur Entsorgung des ausgedienten Produkts erfahren Sie bei Ihrer Gemeinde- oder Stadtverwaltung.

Garantie der Kompernaß Handels GmbH

Sehr geehrte Kundin, sehr geehrter Kunde,

Sie erhalten auf dieses Gerät 3 Jahre Garantie ab Kaufdatum. Im Falle von Mängeln dieses Produkts stehen Ihnen gegen den Verkäufer des Produkts gesetzliche Rechte zu. Diese gesetzlichen Rechte werden durch unsere im Folgenden dargestellte Garantie nicht eingeschränkt.

Garantiebedingungen

Die Garantiefrist beginnt mit dem Kaufdatum. Bitte bewahren Sie den Kassenbon gut auf. Dieser wird als Nachweis für den Kauf benötigt.

Tritt innerhalb von drei Jahren ab dem Kaufdatum dieses Produkts ein Material- oder Fabrikationsfehler auf, wird das Produkt von uns – nach unserer Wahl – für Sie kostenlos repariert, ersetzt, oder der Kaufpreis erstattet. Diese Garantieleistung setzt voraus, dass innerhalb der Dreijahresfrist das defekte Gerät und der Kaufbeleg (Kassenbon) vorgelegt und schriftlich kurz beschrieben wird, worin der Mangel besteht und wann er aufgetreten ist.

Wenn der Defekt von unserer Garantie gedeckt ist, erhalten Sie das reparierte oder ein neues Produkt zurück. Mit Reparatur oder Austausch des Produkts beginnt kein neuer Garantiezeitraum.

Garantiezeit und gesetzliche Mängelansprüche

Die Garantiezeit wird durch die Gewährleistung nicht verlängert. Dies gilt auch für ersetzte und reparierte Teile. Eventuell schon beim Kauf vorhandene Schäden und Mängel müssen sofort nach dem Auspacken gemeldet werden. Nach Ablauf der Garantiezeit anfallende Reparaturen sind kostenpflichtig.

Garantieumfang

Das Gerät wurde nach strengen Qualitätsrichtlinien sorgfältig produziert und vor Auslieferung gewissenhaft geprüft.

Die Garantieleistung gilt für Material- oder Fabrikationsfehler. Diese Garantie erstreckt sich nicht auf Produktteile, die normaler Abnutzung ausgesetzt sind und daher als Verschleißteile angesehen werden können oder für Beschädigungen an zerbrechlichen Teilen, z. B. Schalter, Akkus oder Teile, die aus Glas gefertigt sind.

Diese Garantie verfällt, wenn das Produkt beschädigt, nicht sachgemäß benutzt oder gewartet wurde. Für eine sachgemäße Benutzung des Produkts sind alle in der Bedienungsanleitung aufgeführten Anweisungen genau einzuhalten. Verwendungszwecke und Handlungen, von denen in der Bedienungsanleitung abgeraten oder vor denen gewarnt wird, sind unbedingt zu vermeiden.

Das Produkt ist nur für den privaten und nicht für den gewerblichen Gebrauch bestimmt. Bei missbräuchlicher und unsachgemäßer Behandlung, Gewaltanwendung und bei Eingriffen, die nicht von unserer autorisierten Serviceniederlassung vorgenommen wurden, erlischt die Garantie.

Abwicklung im Garantiefall

Um eine schnelle Bearbeitung Ihres Anliegens zu gewährleisten, folgen Sie bitte den folgenden Hinweisen:

- Bitte halten Sie für alle Anfragen den Kassenbon und die Artikelnummer (z. B. IAN 123456) als Nachweis für den Kauf bereit.
- Die Artikelnummer entnehmen Sie bitte dem Typenschild am Produkt, einer Gravur am Produkt, dem Titelblatt der Bedienungsanleitung (unten links) oder dem Aufkleber auf der Rück- oder Unterseite des Produktes.
- Sollten Funktionsfehler oder sonstige Mängel auftreten, kontaktieren Sie zunächst die nachfolgend benannte Serviceabteilung **telefonisch** oder per **E-Mail**.
- Ein als defekt erfasstes Produkt können Sie dann unter Beifügung des Kaufbelegs (Kassenbon) und der Angabe, worin der Mangel besteht und wann er aufgetreten ist, für Sie portofrei an die Ihnen mitgeteilte Serviceanschrift übersenden.

PDF ONLINE
www.lidl-service.com

Auf www.lidl-service.com können Sie diese und viele weitere Handbücher, Produktvideos und Installationssoftware herunterladen.

Mit diesem QR-Code gelangen Sie direkt auf die Lidl-Service-Seite (www.lidl-service.com) und können mittels der Eingabe der Artikelnummer (IAN) 123456 Ihre Bedienungsanleitung öffnen.

HINWEIS

► Bei Parkside und Florabest Werkzeugen senden Sie bitte ausschließlich den defekten Artikel ohne Zubehör (z. B. Akku, Aufbewahrungskoffer, Montagewerkzeuge, etc) ein.

Service

⚠ WARNUNG!

► **Lassen Sie Ihre Geräte von der Servicestelle oder einer Elektrofachkraft und nur mit Original-Ersatzteilen reparieren.** Damit wird sichergestellt, dass die Sicherheit des Gerätes erhalten bleibt.

► **Lassen Sie den Austausch des Steckers oder der Netzleitung immer vom Hersteller des Gerätes oder seinem Kundendienst ausführen.** Damit wird sichergestellt, dass die Sicherheit des Gerätes erhalten bleibt.

(DE) **Service Deutschland**
Tel.: 0800 5435 111 (Kostenfrei aus dem dt. Festnetz/Mobilfunknetz)
E-Mail: kompernass@lidl.de

(AT) **Service Österreich**
Tel.: 0820 201 222 (0,15 EUR/Min.)
E-Mail: kompernass@lidl.at

(CH) **Service Schweiz**
Tel.: 0842 665566 (0,08 CHF/Min., Mobilfunk max. 0,40 CHF/Min.)
E-Mail: kompernass@lidl.ch

IAN 331944_1907

Importeur

Bitte beachten Sie, dass die folgende Anschrift keine Serviceanschrift ist. Kontaktieren Sie zunächst die benannte Servicestelle.

KOMPERNASS HANDELS GMBH
BURGSTRASSE 21
44867 BOCHUM
GERMANY
www.kompernass.com

Original-Konformitätserklärung

Wir, KOMPERNASS HANDELS GMBH, Dokumentenverantwortlicher: Herr Semi Uguzlu, BURGSTR. 21, 44867 BOCHUM, Deutschland, erklären hiermit, dass dieses Produkt mit den folgenden Normen, normativen Dokumenten und EG-Richtlinien übereinstimmt:

Maschinenrichtlinie
(2006/42/EG)

Elektromagnetische Verträglichkeit
(2014/30/EU)

RoHS Richtlinie
(2011/65/EU)*

*Die alleinige Verantwortung für die Ausstellung dieser Konformitätserklärung trägt der Hersteller. Der oben beschriebene Gegenstand der Erklärung erfüllt die Vorschriften der Richtlinie 2011/65/EU des Europäischen Parlaments und des Rates vom 8. Juni 2011 zur Beschränkung der Verwendung bestimmter gefährlicher Stoffe in Elektro- und Elektronikgeräten.

Angewandte harmonisierte Normen:

EN 60745-1:2009+A11

EN 60745-2-6:2010

EN 55014-1:2006+A1+A2

EN 55014-1:2017

EN 55014-2:2015

EN 61000-3-2:2014

EN 61000-3-3:2013

EN 50581:2012

Typbezeichnung der Maschine: Bohr- und Meißelhammer PBH 1050 C3

Herstellungsjahr: 09-2019

Seriennummer: IAN 331944_1907

Bochum, 18.10.2019

CE

Semi Uguzlu

- Qualitätsmanager -

Technische Änderungen im Sinne der Weiterentwicklung sind vorbehalten.

KOMPERNASS HANDELS GMBH
BURGSTRASSE 21
44867 BOCHUM
GERMANY
www.kompernass.com

Információk állása · Stanje informacij · Stav informací
Stav informácií · Stand der Informationen:
11 / 2019 · Ident.-No.: PBH1050C3-102019-1

IAN 331944_1907