PARKSIDE

www.lidl-service.com

CORDLESS UNIVERSAL SHEAR PMSA 12 A1

HU

AKKUS UNIVERZÁLIS APRÍTÓ

Az originál használati utasítás fordítása

CZ

AKU UNIVERZÁLNÍ NŮŽKY

Překlad originálního provozního návodu

SK

AKUMULÁTOROVÉ UNIVERZÁLNE NOŽNICE

Preklad originálneho návodu na obsluhu

DE AT CH

AKKU-MULTISCHNEIDER

Originalbetriebsanleitung

IAN 306437

HU CZ SK

HU

Olvasás előtt kattintson az ábrát tartalmazó oldalra és végezetül ismerje meg a készülék mindegyik funkcióját.

CZ

Před čtením si otevřete stranu s obrázky a potom se seznamte se všemi funkcemi přístroje.

SK

Pred čítaním si odklopte stranu s obrázkami a potom sa oboznámte so všetkými funkciami prístroja.

DE AT CH

Klappen Sie vor dem Lesen die Seite mit den Abbildungen aus und machen Sie sich anschließend mit allen Funktionen des Gerätes vertraut.

HU	Az originál használati utasítás fordítása	Oldal	4
CZ	Překlad originálního provozního návodu	Strana	23
SK	Preklad originálneho návodu na obsluhu	Strana	40
DE / AT / CH	Originalbetriebsanleitung	Seite	57

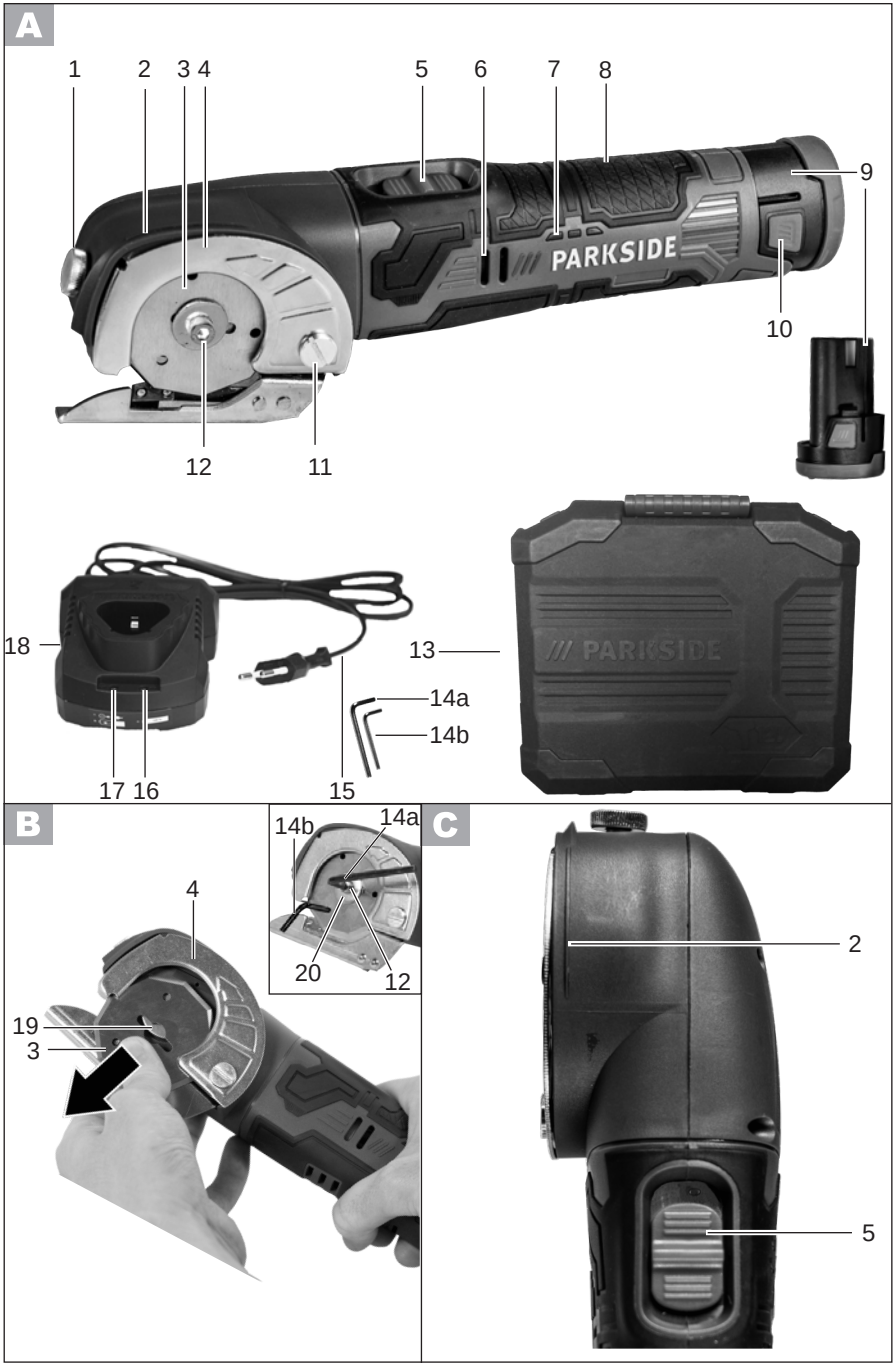
A
1
2
3
4
5
6
7
8
9
10
11
12
PARKSIDE
13
14a
14b
15
16
17
18
B
4
19
3
14b
14a
20
12
C
2
5

PARKSIDE

Tartalom

Bevezető **4**
Rendeltetés **4**
Általános leírás **4**
Szállítási terjedelem 5
Működés leírása 5
Áttekintés 5
Műszaki adatok **5**
Biztonsági tudnivalók **6**
Szimbólumok és ábrák 6
Általános biztonsági tudnivalók elektromos szerszámgépekhez 7
Töltési folyamat **13**
Az akkumulátor behelyezése/kivétele .. 14
Az akkumulátor feltöltése 14
Használt akkuk 14
Az akkumulátor töltésszintjének ellenőrzése 15
Összeszerelés **15**
Védőlemez beállítása 15
Vágókorong felszerelése/cseréje 15
Használat **16**
Be- és kikapcsolás 16
Munka utasítások **16**
Vágási vonal jelölés: 17
Tisztítás és karbantartás **17**
Tisztítás 17
Tárolás **17**
Eltávolítás és környezetvédelem .. **18**
Hibakeresés **19**
Pótalkatrészek / Tartozékok **19**
Jótállási tájékoztató **21**
Az eredeti CE megfelelőségi nyilatkozat fordítása **77**
Robbantott ábra **81**

Bevezető

Gratulálunk az Ön által megvásárolt új berendezéshez. Ezzel egy kiváló minőségű termék mellett döntött.
A jelen készülék minőségét a gyártás alatt ellenőrizték és alávetették egy végső ellenőrzésnek. Ezzel a készülék működőképessége biztosított.

A használati útmutató a termék részét képezi. Fontos utasításokat tartalmaz a biztonságra, a használatra és a hulladékeltávolításra vonatkozóan. A termék használata előtt ismerkedjen meg az összes kezelési és biztonsági útmutatással. A terméket csak a leírtaknak megfelelően és a megadott használati területen lehet alkalmazni.
Őrizze meg jól az útmutatót és a termék harmadik személynek való továbbadása esetén mellékelje az összes dokumentumot.

Rendeltetés

Az akkumulátoros többfunkciós vágószerszám anyagok, mint például szőnyeg, PVC, szövet vagy hasonló anyagok vágására szolgál.
A készüléket a barkács szektorban történő használatra és nem folyamatos ipari használatra tervezték. A készüléket felnőttek használhatják. 16 éven felüli fiatalkorúak csak felügyelet mellett használhatják a készüléket. A gyártó nem vállal felelősséget nem rendeltetésszerű használatból vagy helytelen kezelésből eredő károkért.

Általános leírás

Az ábrák az elülső lehajtható oldalon találhatók.

Szállítási terjedelem

Csomagolja ki a készüléket és ellenőrizze teljességét. Gondoskodjon a csomagoló-anyag szabályszerű hulladékként történő elhelyezéséről.

- készülék
- vágókorong
- Töltő
- Akkumulátor
- 2 imbuszkulcs (8 és 4 mm)
- pót-vágókorong
- Tároló koffer
- használati utasítás

Működés leírása

Az akkumulátoros többfunkciós vágószerszám szőnyegek, PVC, kartonpapír, bőr, szövet és hasonló anyagok vágására készült, maximális vastagsága 11 mm. A kezelőelemek funkciójával kapcsolatosan, kérjük, olvassa el a következő leírást.

Áttekintés

A

1 védőlemez beállítócsavarja
2 vágásjelölő
3 vágókorong
4 védőlemez
5 Be-/kikapcsoló gomb
6 Lüftungsschlitze
7 Akkumulátor töltésszintkijelző
8 markolat
9 Akkumulátor
10 Akkumulátor kireteszelő gomb
11 rögzítőcsavar
12 feszítőcsavar
13 Tároló koffer
14 imbuszkulcs
14a 8 mm imbuszkulcs
14b 4 mm imbuszkulcs
15 Töltő hálózati csatlakozójának vezetéke
16 Zöld LED
17 Piros LED
18 Töltő

B

19 befogó karima
20 rögzítő karima

Műszaki adatok

Akkus univerzális apríto.. PMSA 12 A1

Motorfeszültség U ..... 12 V⎓
Üresjárati fordulatszám (n) .....700 min^{-1}
max. Hasítható anyagvastagság .... 11 mm
Vágókorong mérete .....Ø 60 x 10 mm
Furat..... Ø 10 mm
Maximális átmérő
Vágókorong ..... Ø 60 mm
Vágókorong vastagsága ..... max. 1,2 mm
Tömeg ..... ca. 1,03 kg
Védelmi osztály..... III
Védelmi mód IPX0
Hangnyomásszint
(L_{pA}) ..... 70,8 dB(A); K_{pA}=3 dB
Hangteljesítményszint (L_{WA})
mért..... 81,8 dB(A); K_{WA}=3 dB
Vibráció (a_h) ..... 1,52 m/s^2 ; K=1,5 m/s^2

Akkumulátor (Li-Ion) .... PAPK 12 A1

Akkucella 3
Modell (típus) C18650P
Névleges feszültség..... 12 V⎓
Kapacitás..... 2 Ah
Energia..... 24 Wh
Töltési idő..... ca. 1 h

Töltő töltéskijelző ..... PLGK 12 A1

Névleges felvétel.....50 W
Bemeneti feszültség/
Input.....220-240 V~, 50-60 Hz
Kimeneti feszültség/
Output..... 12 V⎓ 2,4 A
Védelmi osztály..... II
Védelmi mód IPX0

A rezgésértékekre vonatkozóan olyan maximális értékekről van szó, amelyek a mellékelt vágókoronggal lettek meghatározva. A tényleges rezgésértékek a használt tartozékoktól függően eltérhetnek.
A rezgésértékeket ezek kívül a felhasználó eszközkezelése is befolyásolja.

A zaj- és rezgésszint értékek a megfelelőségi nyilatkozatban megnevezett szabványoknak és előírásoknak megfelelően kerültek meghatározásra.

A megadott rezgés kibocsátási érték egy szabványosított mérési módszerrel került megállapításra és felhasználható az elektromos kéziszerszám egy másik készülékkel történő összehasonlítására.
A megadott rezgés kibocsátási érték a kimaradás előzetes megbecsüléséhez is felhasználható.

Figyelem:
A rezgés kibocsátási érték az elektromos kéziszerszám használata során eltérhet a megadott értéktől, az elektromos kéziszerszám alkalmazásától függően.
Próbálja a rezgésterhelést a lehető legalacsonyabb szinten tartani. A rezgésterhelés csökkentésére tett intézkedések például a kesztyű viselése a szerszám használata során és a munkaidő korlátozása. Ebben az esetben a működési ciklus minden részét figyelembe kell venni (például amikor az elektromos kéziszerszám ki van kapcsolva, és amikor bár be van kapcsolva, de terhelés nélkül fut).

Biztonsági tudnivalók

FIGYELEM! Villamos szerszámok használata során az áramütés, a sérülés- és a tűzveszély elleni védelem érdekében következő alapvető biztonsági intézkedéseket kell figyelembe venni. Az elektromos kéziszerszám használata előtt, olvassa el ezeket az utasításokat, és jól őrizze meg a biztonsági utasításokat.

Szimbólumok és ábrák

A készüléken található képjelek:

Figyelem!

A kezelési utasítást el kell olvasni!

Elektromos gépek nem tartoznak a háztartási hulladékba

Az akkun található képjelek:

A kezelési utasítást el kell olvasni!

Li-Ion

Nie wyrzucaj akumulatorów do śmieci domowych, nie wrzucaj ich do ognia ani wody.

Ne tegye ki az akkut hosszabb ideig erős napsugárzásnak és ne tegye őket fűtőtestekre (max. 45°C).

Tárolja az akkumulátort feltöltött állapotban

Az akkumulátor +10°C és + 40 °C közötti környezeti hőmérsékletet igényel.

Az akkumulátornak nem szabad vízzel érintkeznie

Oddawaj akumulatory do punktu zbiórki zużytych baterii, gdzie zostanie zapewniona ich przepisowa utylizacja.

Az akkutöltőn található képjelek:

Figyelem!

Figyelmesen olvassa végig a kezelési utasítást.

Az akkutöltő csak helyiségekben történő alkalmazásra alkalmas.

Mini biztosíték

Védelmi osztály II (kettős szigetelés)

Elektromos gépek nem tartoznak a háztartási hulladékba

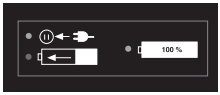

LED-kijelzés a töltési folyamat közben.

Szimbólumok az utasításban:

Veszélyjelek a személyi sérülés vagy anyagi kár elhárítására vonatkozó utasításokkal.

Figyelmeztető jelzés áramütés okozta személyi sérülések megelőzésére vonatkozó információval.

Utasító jelzések az anyagi kár elhárítására vonatkozó utasításokkal.

Tájékoztató jelzések, amelyek a szerszámgép optimális kezeléséről informálnak.

Általános biztonsági tudnivalók elektromos szerszámgépekhez

FIGYELMEZTETÉS! Olvassa el az elektromos kéziszerszámhoz tartozó összes biztonsági utasítást, tudnivalót, illusztrációt és műszaki adatot. A biztonsági tudnivalók és utasítások betartásának elmulasztása áramütést, tüzet és/vagy súlyos sérüléseket okozhat.

A jövőbeni használat érdekében őrizzen meg minden biztonsági tudnivalót és útmutatót.
A biztonsági tudnivalókban alkalmazott „elektromos szerszámgép" fogalom hálózatról működtetett elektromos szerszámgépekre (hálózati kábellel) és akkuval működtetett elektromos szerszámgépekre (hálózati kábel nélkül) vonatkozik.

1) Munkahelyi biztonság

a) **Munkaterületét mindig tartsa tisztán és jól megvilágítva.** A rendetlenség vagy a megvilágítatlan munkaterületek balesetekhez vezethetnek.

b) **Ne dolgozzon az elektromos szerszámgéppel robbanásveszélyes környezetben, ahol éghető folyadékok, gázok vagy porok találhatók.** Az elektromos szerszámgépek szikrákat hoznak létre, melyek meggyújthatják a port vagy a gőzöket.

c) **Az elektromos szerszámgép használata közben tartsa távol a gyermekeket és az egyéb személyeket.** Ha elvonják a figyelmét, elveszítheti a szerszámgép feletti uralmat.

2) Elektromos biztonság

⚠ Vigyázat: Így kerülheti el az áramütés miatt bekövetkező baleseteket és sérüléseket:

a) **Az elektromos szerszámgép csatlakozó dugójának passzolnia kell a dugaszoló aljzatba. A dugót semmilyen módon sem szabad módosítani. Ne használjon adapterdugókat védőföldelt elektromos szerszámgépekkel együtt.** A módosítás nélküli dugók és a megfelelő dugaszoló aljzatok csökkentik az áramütés kockázatát.

b) **Kerülje teste érintkezését a földelt felületekkel, mint pl. csövekkel, fűtőtestekkel, tűzhelyekkel és hűtőszekrényekkel.** Megnő az áramütés veszélyének kockázata, ha az Ön teste földelve van.

c) **Az elektromos szerszámgépeket esőtől és nedvességtől távol kell tartani.** Nő az áramütés kockázata, ha víz hatol be az elektromos szerszámgépbe.

d) **Ne használja a kábelt rendeltetésétől eltérő célokra, az elektromos szerszámgép hordozásához, felakasztásához vagy a dugó dugaszoló aljzatból történő kihúzásához. Tartsa távol a kábelt hőtől, olajtól, éles peremektől vagy mozgásban lévő készülékelemektől.** A sérült vagy összegabalyodott kábelek növelik az áramütés kockázatát.

e) **Ha egy elektromos szerszámgéppel a szabadban akar dolgozni, csak olyan hosszabbító kábelt használjon, amely külső terekben is alkalmazható.** A kültéri használatra

alkalmas hosszabbító kábel alkalmazása csökkenti az áramütés kockázatát.

f) **Ha elkerülhetetlen egy elektromos szerszámgép nedves környezetben történő használata, alkalmazzon egy olyan hibaáramvédő kapcsolót, melynek kioldási árama 30 mA vagy alacsonyabb.** Egy hibaáramvédő kapcsoló használata csökkenti az áramütés kockázatát.

3) Személyek biztonsága

⚠ Vigyázat: Így kerülheti el a baleseteket és a sérüléseket::

a) **Legyen figyelmes, ügyeljen arra, hogy mit csinál és végezze a munkát racionálisan az elektromos szerszámgéppel. Soha ne használjon elektromos szerszámgépet, ha fáradt, illetve kábítószerek, alkohol vagy gyógyszerek hatása alatt áll.** Egy elektromos szerszámgép használata közben egyetlen figyelmetlen pillanat is komoly sérülésekhez vezethet.

b) **Hordjon személyi védőfelszerelést és mindig egy védőszemüveget.** A személyi védőfelszerelés, mint a pormaszk, a csúszásálló biztonsági cipők, a védősisak vagy a hallásvédő viselése, az elektromos szerszámgép mindenkori fajtája és alkalmazása függvényében, csökkenti a sérülések kockázatát.

c) **Kerülje a véletlen üzembe helyezést. Győződjön meg arról, hogy az elektromos szerszámgép ki van kapcsolva, mielőtt áramellátásra és/vagy akkura csatlakoztatja, felemeli vagy hordozza.** Balesetekhez vezethet, ha az elektromos szerszámgép hordozása közben a kapcsolón tartja az ujját, vagy a készüléket bekapcsolva csatlakoztatja az áramellátásra.

d) **Az elektromos szerszámgép bekapcsolása előtt távolítsa el a beállító szerszámokat vagy a csavarkulcsot.** A forgó készülékrészekben lévő szerszám vagy kulcs sérülésekhez vezethet.

e) **Kerülje az abnormális testtartást. Gondoskodjon a stabil álló helyzetről és mindenkor tartsa meg egyensúlyát.** Igy váratlan helyzetekben jobban tudja kontrollálni az elektromos szerszámgépet.

f) **Viseljen megfelelő ruházatot. Ne viseljen bő ruházatot vagy ékszereket. Haját, ruházatát és kesztyűit tartsa távol a mozgásban lévő alkotóelemektől.** A mozgásban lévő alkotóelemek elkaphatják a laza ruházatot, az ékszereket vagy a hosszú hajat.

g) **Amennyiben a készülékhez porelszívó és porgyűjtő berendezés is szerelhető, akkor azokat fel kell helyezni és megfelelően használni kell.** Porelszívó alkalmazása csökkentheti a por miatti veszélyeztetéseket.

h) **Ne gondolja, hogy biztonságban van és ne hagyja figyelmen kívül az elektromos kéziszerszámokra vonatkozó biztonsági előírásokat akkor sem, ha többszöri használat után jól ismeri az elektromos kéziszerszám használatát.** A figyelmetlenség már a másodperc törtrésze alatt is súlyos sérülésekhez vezethet.

4) Az elektromos szerszámgép alkalmazása kezelése

a) **Ne terhelje túl a készüléket. Munkájához használja az annak megfelelő elektromos szerszámgépet.** A megfelelő elektromos szerszámgéppel jobban és biztonságosabban dolgozhat a megadott teljesítménytartományban.

b) **Ne használjon olyan elektromos szerszámgépet, melynek meghibásodott a kapcsolója.** A nem be- vagy kikapcsolható elektromos szerszámgép veszélyes és meg kell javíttatni.

c) **Húzza ki a hálózati csatlakozódugót a csatlakozóaljzatból és/vagy távolítsa el a levehető akkumulátort, mielőtt beállításokat végez a készüléken, betétszerszámokat cserél vagy az elektromos kéziszerszámot elteszi.** Ez az óvintézkedés megakadályozza az elektromos szerszámgép véletlen beindulását.

d) **A használaton kívül lévő elektromos szerszámgépek tárolása gyermekek által el nem érhető helyen történjen. Ne engedje, hogy olyan személyek használják a készüléket, akik azt nem ismerik és jelen utasításokat nem olvasták el.** Az elektromos szerszámgépek veszélyesek, ha azokat tapasztalatlan személyek használják.

e) **Gondosan ápolja az elektromos kéziszerszámot és a betétszerszámokat. Ellenőrizze, hogy a mozgatható alkotóelemek kifogástalanul működjenek, és ne szoruljanak, illetve hogy ne legyenek eltörve vagy olyan mértékben megsérülve alkotóelemek, hogy az csorbítsa az elektromos szerszámgép működését.** A készülék használata előtt a sérült alkotóelemeket javíttassa meg. Számos baleset okát a rosszul karbantartott elektromos szerszámgépek képezik.

f) **A vágószerszámokat tartsa élesen és tisztán.** A gondosan ápolt, éles vágóélekkel rendelkező vágószerszámok kevésbé szorulnak be és könnyebben vezethetők.

g) **Az elektromos szerszámgépet, a tartozékokat, a behelyezhető szerszámokat stb. alkalmazza jelen utasításoknak megfelelően. Eközben vegye figyelembe a munkafeltételeket és a kivitelezendő tevékenységet.** Az elektromos szerszámgépek rendeltetés szerinti alkalmazásoktól eltérő célra történő használata veszélyes szituációkat teremthet.

h) **A markolatokat és fogófelületeket tartsa szárazon, tisztán és olaj- illetve zsírmentesen.** A csúszós markolatok és fogófelületek nem teszik lehetővé az elektromos kéziszerszám biztonságos használatát és irányítását váratlan helyzetekben.

5) Akkus készülékek gondos kezelése és használata

a) **Az akkukat csak a gyártó által javasolt akkutöltőkben töltse fel.** Meghatározott fajtájú akkukhoz készült akkutöltő eltérő fajtájú akkukkal történő használata esetén tűzveszély áll fenn.

b) **Az elektromos szerszámgépekben mindig csak az azokkal történő használat céljára rendeltetett akkukat használja.** Az eltérő akkuk használata sérüléseket okozhat és tűzveszélyt rejt magában.

c) **A használaton kívüli akkut tartsa távol gemkapcsoktól, érméktől, kulcsoktól, szögektől, csavaroktól és egyéb olyan apró fémtárgyaktól, melyek az érintkezők áthidalását okozhatják.** Az akku érintkezői között fellépő rövidzárlat égési sérüléseket okozhat és tűzveszélyes.

d) **Hibás alkalmazás esetén folyadék juthat ki az akkuból. Kerülje az azzal való érintkezést. Véletlen érintkezés esetén vízzel alaposan le kell öblíteni.** Ha a folyadék szembe kerül, kérje orvos segítségét is. A kifolyt akkufolyadék irritálhatja a bőrt vagy égési sérüléseket okozhat.

e) **Ne használjon sérült vagy átalakított akkumulátort.** A sérült vagy átalakított akkumulátorok előre nem látható módon viselkedhetnek, és tüzet, robbanást vagy személyi sérülést okozhatnak.

f) **Ne tegyen ki akkumulátort tűznek vagy magas hőmérsékletnek.** Tűz vagy 130 °C feletti hőmérséklet robbanást okozhat.

g) **Kövesse a töltésre vonatkozó utasításokat és soha ne töltse az akkumulátort vagy az akkumulátoros szerszámot a használati útmutatóban megadott hőmérsékleti tartományon kívül.** A helytelen vagy a megengedett hőmérsékleti tartományon kívüli töltés tönkre teheti az akkumulátort és növeli a tűzveszélyt.

6) Vevőszolgálat

a) **Elektromos szerszámgépe javíttatásához csak szakképzett szakszemélyzetet és csak eredeti pótalkatrészeket vegyen igénybe.** Ezzel biztosított, hogy az elektromos szerszámgép biztonságos marad.

b) **Soha ne végezzen karbantartást sérült akkumulátorokon.** Az akkumulátorok valamennyi karbantartását

csak a gyártó vagy hivatalos vevőszolgálatok végezhetik.

7) Speciá lis biztonsági ut asítá so k akkumu látorr al működő berendezése khez

a) **Az akku behelyezése előtt győződjön meg arról, hogy a készülék ki van kapcsolva.** Az akkuk bekapcsolt elektromos szerszámgépbe történő behelyezése balesetet okozhat.

b) **Az akkumulátorokat csak belterületen töltse fel, mert a töltőt csak arra tervezték.**

c) **Az elektromos ütés veszélyének csökkentése érdekében húzza ki a töltő csatlakozóját a csatlakozó aljzatból, mielőtt megtisztítaná azt.**

d) **Az akkutöltőt, a kábelt és a dugót minden használat előtt ellenőrizze és javíttatásukhoz csak szakképzett szakszemélyzetet és csak eredeti pótalkatrészeket vegyen igénybe. Ne használjon meghibásodott akkutöltőt és azt ne nyissa fel.** Ezzel biztosított, hogy a készülék biztonságos marad.

e) **A felmelegedett akkut töltés előtt hagyja lehűlni.**

Az akkutöltő helyes kezelése

- A készüléket használhatják 8 évnél idősebb gyermekek, valamint korlátozott fizikai, szenzorikus vagy mentális képességekkel rendelkező, illetve tapasztalat és ismeretek hiányában álló személyek is, amennyiben felügyelet alatt állnak, vagy a készülék biztonságos használatával kapcsolatos utasításokban részesültek és értik az abból következő veszélyeket. Gyermekek nem játszhatnak a készülékkel. A tisztítást és a felhasználó által végzett karbantartásokat nem végezhetik el gyermekek felügyelet nélkül.
- **Az akku töltéséhez kizárólag a mellékelt akkutöltőt használja.** Tűz- és robbanásveszély áll fenn!
- **Az akkutöltőt, a kábelt és a dugót minden használat előtt ellenőrizze és javíttatásukhoz csak szakképzett szakszemélyzetet és csak eredeti pótalkatrészeket vegyen igénybe. Ne használjon meghibásodott akkutöltőt és azt ne nyissa fel.** Ezzel biztosított, hogy a készülék biztonságos marad.
- **Az akkutöltőt csak földelt dugaszoló aljzatra csatlakoztassa. Ügyeljen arra, hogy a hálózati feszültség megegyezzen az akkutöltő típustábláján megadott adatokkal.** Fennáll az áramütés veszélye.
- **Tartsa az akkutöltőt tisztán, valamint nedvességtől és esőtől távol. Soha ne használja az akkutöltőt a szabadban. A szennyeződések és a víz behatolása növelik az áramütés kockázatát.**

- **Az akkutöltő csak a hozzátartozó eredeti akkukkal üzemeltethető.** Az eltérő akkuk töltése sérüléseket okozhat és tűzveszélyt rejt magában.
- **Kerülje az akkutöltő mechanikus sérüléseit.** Ezek belső rövidzárlatokhoz vezethetnek.
- **Az akkutöltő nem működtethető éghető felületen (pl. papíron, textílián).** A töltés közben fellépő melegedés miatt tűzveszély áll fenn.
- **Ha megsérül a készülék csatlakozóvezetéke, akkor azt a veszélyek elkerülése érdekében a gyártónak vagy ügyfélszolgálatának vagy egy hasonlóan szakképzett személynek kell kicserélni.**
- A berendezése akkumulátorát csak részben előre feltöltötten szállítják és az első használat előtt rendesen fel kell tölteni. Helyezze az akkumulátort a talpazatra és csatlakoztassa a töltőt az áramhálózatra.
- Ha az akkumulátor teljesen feltöltődött, akkor húzza ki a hálózati csatlakozódugót és vegye le a töltőt a készülékről.
- **Ne használjon nem újratölthető elemeket.**

MARADÉK RIZIKÓ

Akkor is, ha Ön az elektromos szerszámát az előírásoknak megfelelően használja, mindig fennáll egy bizonyos maradék rizikó. A következő veszélyek léphetnek fel az elektromos szerszám felépítésével és kivitelezésével kapcsolatban:

a)
b) halláskárosodás, ha nem visel megfelelő hallásvédőt.
c) A kéz és kar rezgésből adódó egészségkárosodása, amennyiben a készüléket hosszabb ideig vagy nem megfelelően használja vagy a készülék nincs megfelelően karbantartva.

⚠ **Figyelem!** A jelen elektromos szerszám üzem közben elektromágneses mezőt gerjeszt. Ez a mező bizonyos körülmények között aktív vagy passzív módon orvosi implantatumokat befolyásolhat. Annak érdekében, hogy a komoly vagy halálos sérülések veszélyét csökkentsék, az orvosi iplantátumokat viselő személyeknek ajánljuk, konzultáljanak orvosukkal és az orvosi implantátum gyártójával, mielőtt használnák a gépet.

Töltési folyamat

⚠ **Ne tegye ki az akkumulátort olyan extrém körülményeknek, mint hőség vagy ütés. Sérülésveszély áll fenn a kilépő elektrolitoldat miatt! Érintkezés esetén öblítse le vízzel vagy neutralizátorral és keressen fel egy orvost, amennyiben a szemébe stb. került volna.**

Csak száraz helyiségben töltse fel az akkut.
Az akku külső felületének tisztának és száraznak kell lennie, mielőtt csatlakoztatná a töltőre.
Fennáll az áramütés okozta sérülésveszély.

Csak a mellékelt eredeti töltövel töltse fel.

Ügyeljen arra, hogy a hálózati feszültség megegyezzen az akkutöltő típustábláján megadott adatokkal.

- Töltse fel az akkut az első használat előtt. Soha ne töltse fel röviden az akkut többször egymás után.
- Egy a feltöltés ellenére jelentősen lerövidült üzemidő azt jelzi, hogy az akku elhasználódott és azt ki kell cserélni. Csak olyan eredeti pótakkut használjon, amelyet az ügyfélszolgálaton keresztül rendelt meg.
- Minden esetben vegye figyelembe a mindenkor érvényes biztonsági utasításokat, valamint a környezetvédelemre vonatkozó előírásokat és utasításokat.
- Az olyan meghibásodások, amelyek a szakszerűtlen használatból erednek, nem esnek a garancia hatáskörébe.

A Az akkumulátor behelyezése/kivétele

1. Az akkumulátor (9) behelyezéséhez tolja be az akkumulátort a vezetősínen a berendezésbe. Az hallhatóan bekattan.
2. Az akkumulátor (9) berendezésből való kivételéhez nyomja meg a kireteszelő gombot (10) az akkumulátoron és húzza ki az akkumulátort.

Az akkumulátor feltöltése

1. Adott esteben vegye ki az akkumulátort (9) a berendezésből.
2. Tolja be az akkumulátort (9) a töltő (18) töltőüregébe.
3. Csatlakoztassa a töltöt (18) egy csatlakozó aljzatra.
4. A sikeres töltési folyamat után vegye le a töltőt (18) a hálózatról.
5. Húzza ki az akkumulátort a töltőből (18).

LED-kijelzések áttekintése a töltőn (18):

Zöld LED (16) világít behelyezett akkumulátor nélkül:
A töltő használatra kész.

Zöld LED (16) világít:
Az akkumulátor fel van töltve.

Piros LED (17) világít:
Az akkumulátor töltése folyamatban van.

Használt akkuk

- A feltöltés ellenére jelentősen lerövidült üzemidő azt jelzi, hogy az akkumulátor elhasználósottés ki kell azt cserélni. Csak eredeti pót akkumulátorcsomagot használjon, amelyet az ügyfélszolgálattól szerezhet be.
- Minden esetben vegye figyelembe a mindenkor érvényes biztonsági utasításokat, valamint a környezetvédelemre vonatkozó előírásokat és utasításokat (lásd „Eltávolítás és környezetvédelem“).

Az akkumulátor töltésszintjének ellenőrzése

A töltésszintkijelző (A 7) jelzi az akkumulátor (A 9) feltöltésének állapotát.

- Az akkumulátor feltöltésének állapotát a megfelelő LED-lámpa felvilanásával jelzik ki ha a készülék működik. Ehhez tolja a BE/KI kapcsolót (A 5) előre. („1" pozíció).

piros-sárga-zöld =>
Az akkumulátor teljesen fel van töltve
piros-sárga =>
Az akkumulátor kb. félig van feltöltve
piros => Az akkumulátort tölteni kell

Összeszerelés

Vigyázat! Sérülésveszély!
- Ügyeljen arra, hogy elegendő helye legyen a munkavégzéshez, és ne veszélyeztessen más személyeket.

A Védőlemez beállítása

Minden használat előtt ellenőrizze a védőlemez (4) stabil helyzetét. Sérülésveszély áll fent.

A készüléket kizárólag felszerelt védőlemezzel (4) szabad működtetni.

1. Lazítsa meg a szabályozócsavart (1).
2. Állítsa be a védőlemezt (4) az anyagvastagságnak megfelelően.
3. Ismét húzza meg a szabályozócsavart (1).

B Vágókorong felszerelése/cseréje

Az első üzembe helyezés előtt ellenőrizze a rögzítőcsavar (12) megfelelő rögzítettségét.

A vágókorong működés közben felforrósodhat. A vágókorong cseréje előtt feltétlenül hagyja lehűlni a vágókorongot.
Az égési sérülés veszélye áll fenn.

1. Lazítsa meg a szabályozócsavart (A 1) egy-másfél fordulattal. Állítsa a védőlemezt (4) teljesen felfelé.
2. Reteszelje a vágókorongot (3) az imbuszkulcs (4 mm) segítségével (14b) (kis kép).
3. Lazítsa meg a feszítőcsavart (12) az imbuszkulcs (8 mm) segítségével (14a).
4. Emelje le a kopott vágókorongot a befogó karimáról (19). Tolja ki a vágókorongot a hüvelykujjával a védőlemez (4) alól.
5. Tolja az új vágókorongot a védőlemez (4) alá. Ellenőrizze, hogy a vágókorong megfelelően felfekszik a befogó karimára.

Ügyeljen arra, hogy a vágókorong csiszolt oldala kifelé mutasson.

6. Helyezze vissza a rögzítő karimát (20). A rögzítő karima (20) kifelé ívelt oldala alapvetően a vágókorong (3) felé mutat.
7. Reteszelje a vágókorongot (3) az imbuszkulcs (4 mm) segítségével (14b). Ismét húzza meg a feszítőcsavart (12) az imbuszkulcs (8 mm) segítségével (14a).

Ha a vágókorongon jelölve van a forgásirány, akkor ügyeljen arra, hogy az megegyezzen a készüléken jelölt forgásiránnyal.

Használat

Figyelem!Sérülésveszély!

- Csak a gyártó által ajánlott vágókorongokat és tartozékokat használjon. Más betétszerszámok és egyéb tartozékok használata sérülésveszélyt jelenthet az Ön számára.
- Ne használjon törött, repedt vagy más módon sérült vágókorongokat.
- Soha ne működtesse a készüléket védőfelszerelések nélkül.

A készülék működése közben tartsa távol a kezeit a vágókorongtól. Sérülésveszély áll fenn.

A cserével kapcsolatos tudnivalók:

- Soha ne működtesse a készüléket védőfelszerelések nélkül.
- Győződjön meg arról, hogy a vágókorong méretei illenek a készülékhez.
- Kizárólag kifogástalan vágókorongokat használjon.
- Ne próbálja meg utólag kiszélesíteni a vágókorong túl kisméretű rögzítőfuratát.
- Ne használjon szűkítőperselyt vagy adaptert a nagy lyukkal rendelkező vágókorongok illesztéséhez.
- Ne használjon fűrészlapot.
- A vágóeszközök rögzítéséhez csak a mellékelt rögzítő karimákat szabad használni.

A készülék karbantartása előtt kapcsolja ki a készüléket és vegye ki az akkumulátort a készülékből.

A feszítőcsavart (A 12) nem szabad túl erősen meghúzni a vágókorong (A 3) törésének megelőzése érdekében.

C Be- és kikapcsolás

1. A készülék bekapcsolásához tolja a BE/KI kapcsolót (5) előre („1" pozíció).A készülék bekapcsolódik és működni kezd.
2. A készülék kikapcsolásához tolja a BE/KI kapcsolót (5) hátra („0" pozíció). A készülék kikapcsolódik.

A bekapcsolás után várja meg, amíg a készülék eléri a max. fordulatszámot. Csak ekkor kezdjen el dolgozni a készülékkel.

A készülék kikapcsolása után, a korongnak utánfutása van. Fenyegető sérülésveszély.

Próbamenet: A készülék első használata előtt és minden korong-csere után egy terhelés nélküli próbamenetet kell végezni. Azonnal kapcsolja ki a készüléket, ha a csiszolókorong kiegyensúlyozatlan járását, jelentős rezgését tapasztalja, vagy a normálistól eltérő zajokat hall.

Munka utasítások

Mindig alacsony előtolással dolgozzon. Alkalmazni csak mérsékelt nyomást gyakorol az anyagot.

A készüléket ne terhelje olyan erősen, hogy a vágólemez leálljon.

Tartsa a vékony anyagokat, pl. szövetet kifeszítve, dolgozzon lassan, kis nyomást kifejtve.
Ezzel megelőzhető az anyag behúzása és a vágókorong beszorulása.

A behúzott anyag készülékből történő eltávolítása esetén mindig ügyeljen arra, hogy a vágókorong (A 3) teljesen nyugalmi helyzetben legyen.

A felesleges hulladék elkerülése érdekében előzőleg rajzolja meg a vágási vonalat.

C Vágási vonal jelölés:

A vágási vonal jelöléssel (2) az előzőleg megrajzolt vágási vonalak szerint haladhat, ami pontos munkavégzést tesz lehetővé a készülékkel.

Tisztítás és karbantartás

A használati útmutatóban nem részletezett munkákat szakműhelyben végeztesse. Kizárólag eredeti alkatrészeket használjon.

A készülék karbantartása előtt kapcsolja ki a készüléket és vegye ki az akkumulátort a készülékből.

Rendszeresen végezze el a következő tisztító és karbantartási munkálatokat. Ezzel biztosítja a hosszú és megbízható használatot.

Minden használat előtt ellenőrizze a készülék esetleges hibáit, például meglazult, kopott vagy sérült alkatrészeket, a csavarok és egyéb alkatrészek megfelelő rögzítését. Különös figyelemmel ellenőrizze a csiszolókorongot. Cserélje ki a sérült alkatrészeket.

Tisztítás

Ne használjon tisztítószereket vagy oldószereket. Vegyi anyagok kárt okozhatnak a készülék műanyag alkatrészeiben. Soha ne tisztítsa a készüléket folyó víz alatt.

- Minden használat után alaposan tisztítsa meg a készüléket.
- A szellőző nyílásokat és a készülék felületét puha kefével, ecsettel vagy törlőkendővel tisztítsa meg.

Tárolás

- A készülék tárolása száraz és portól védett, gyermekek által el nem érhető helyen történjen.
- Kerülje a tárolás folyamán a rendkívüli hideget vagy hőséget annak érdekében, hogy az akkumulátor ne veszítsen teljesítményéből.
- Az akkut hosszabb tárolás után vegye ki a készülékből és töltse azt teljesen fel.
- A csiszolókorongokat szárazon és élükre állítva kell tárolni, és nem rakhatók egymásra.

Eltávolítás és környezetvédelem

Wyjmij akumulator z urządzenia i przekaż urządzenie, jego akcesoria i opakowanie do zgodnej z przepisami o ochronie środowiska naturalnego utylizacji.

Az elektromos készülékek nem tartoznak a háztartási hulladékok közé.

Li-ION

Nie wyrzucaj akumulatorów do śmieci domowych, nie wrzucaj ich do ognia (niebezpieczeństwo wybuchu) ani wody. Uszkodzone akumulatory mogą być szkodliwe dla środowiska i Twojego zdrowia, jeżeli wydostaną się z nich trujące pary lub ciecze.

- A készülék ártalmatlanítása előtt vegye ki az akkumulátort a készülékből!
- A készüléket adja le egy hulladékhasznosító szervnél. Az alkalmazott, műanyagból és fémből készült alkotóelemek fajtánként különválaszthatók és újrafelhasználás alá vethetők. Kérdezze ezzel kapcsolatban szerviz-központunkat.
- Usuwaj tylko rozładowane akumulatory. Zalecamy zaklejenie biegunów taśmą w celu wyeliminowania niebezpieczeństwa zwarcia. Nie otwieraj akumulatora.
- Usuwaj akumulatory zgodnie z przepisami lokalnymi. Oddawaj akumulatory do punktu zbiórki zużytych baterii, gdzie zostanie zapewniona ich przepisowa utylizacja. Zwróć się po poradę do lokalnego zakładu oczyszczania albo do naszego Centrum Serwisowego.
- A beküldött hibás berendezés eltávolításáról ingyenesen gondoskodunk.

Hibakeresés

A készülék karbantartása előtt kapcsolja ki a készüléket és vegye ki az akkumulátort a készülékből.

Probléma	Lehetséges ok	Hibaelhárítás
A készülék nem indul	Be-/kikapcsoló (5) meghibásodott	Javítás az ügyfélszolgálattal
	Motor hibás	
A csiszoló szerszám nem mozog, annak ellenére, hogy a motor működik	Laza a feszítőcsavar (12)	Húzza meg a feszítőcsavar (12) (lásd „Korong cseréje“)
	A munkadarab, visszamaradt munkadarab-részek vagy a csiszoló eszköz maradványa blokkolja a meghajtást	Távolítsa el a blokkoló dolgokat
A motor lelassul, majd megáll	A készüléket túlterheli a munkadarab	Csökkentse a csiszoló eszközre kifejtett nyomást
		Nem alkalmas munkadarab
A vágókorong (3) nem kereken fut, nem normális zajok hallhatók	Laza a feszítőcsavar (12)	Húzza meg a feszítőcsavar (12) (lásd „Korong cseréje“)
	A vágókorong (3) hibás	Cserélje ki a vágókorongot (3)

Pótalkatrészek / Tartozékok

Pótalkatrészeket és tartozékokat az alábbi honlapon rendelhet: www.grizzly-service.eu

Ha nincs internete, úgy telefonon hívja fel szerviz-központunkat (lásd 21. oldal).
Tartsa készenlétben a megfelelő rendelési számot.

	Poz.	Megnevezés	Cikk-sz
A	9	Akkumulátor	80001260
	18	Töltő EU	80001326
	3	Vágókorong	91103070

Az akkukat csak a gyártó által javasolt akkutöltőkben töltse fel.

Jótállási tájékoztató

A termék megnevezése: **Akkus univerzális apríto**	Gyártási szám: **IAN 306437**
A termék típusa: **PMSA 12 A1**	A termék azonosításra alkalmas részeinek meghatározása:
A gyártó cégneve, címe és email címe: **Grizzly Tools GmbH & Co. KG** Stockstädter Straße 20 63762 Großostheim Germany E-Mail: service@grizzly.biz	A szerviz neve, címe és telefonszáma: Szerviz Magyarország Tel.: 06800 21225 E-Mail: grizzly@lidl.hu W+T Környezetvédelmi és Szolgáltató Kft. Dunapart also 138 2318 Szigetszentmárton Tel.: 0624 456 672
Az importáló és forgalmazó cégneve és címe: Lidl Magyarország Kereskedelmi Bt., H-1037 Budapest, Rádl árok 6	

1. A jótállási idő a Magyar Köztársaság területén, Lidl Magyarország Kereskedelmi Bt. üzletében történt vásárlás napjától számított 3 év. Az akkumulátorra vonatkozó garancia a vásárlás dátumától számított 6 hónap.

2. A jótállási igény a jótállási jeggyel érvényesíthető. A jótállási jegy szabálytalan kiállítása, vagy átadásának elmaradása nem érinti a jótállási kötelezettség-vállalás érvényességét. Kérjük, hogy a vásárlás tényének és időpontjának bizonyítására őrizze meg a pénztári fizetésnél kapott jótállási jegyet (nyugtát).

3. A vásárlástól számított három napon belül érvényesített csereigény esetén a forgalmazó köteles a terméket kicserélni, feltéve ha a hiba a rendeltetésszerű használatot akadályozza.

   A jótállási jogokat a termék tulajdonosaként a fogyasztó érvényesítheti az áruházakban, valamint a jótállási tájékoztatóban feltüntetett szervizekben.
   A fogyasztó jótállási kifogásáról a forgalmazó (szerviz) jegyzőkönyvet köteles felvenni, amelyben rögzíteni kell a fogyasztó nevét, címét, a fogyasztási cikk (termék) megnevezését, vételárát, a vásárlás időpontját, a hiba bejelentésének időpontját, a hiba leírását, a fogyasztó által érvényesíteni kívánt igényt, a kifogás rendezésének módját.

   Amennyiben a kifogás rendezésének módja a fogyasztó igényétől eltér, ennek indokolását a jegyzőkönyvben meg kell adni. A jegyzőkönyv másolatát a fogyasztónak át kell adni. Ha a kötelezett a fogyasztó igényének teljesíthetőségéről annak bejelentésekor nem tud nyilatkozni, álláspontjáról legkésőbb három munkanapon belül köteles értesíteni a fogyasztót.

A jótállás ideje alatt a fogyasztó kérheti a termék kijavítását, kicserélését, vagy ha a termék nem javítható vagy cserélhető, árleszállítást kérhet, vagy elállhat a szerződéstől és visszakérheti a vételárat. Ha a forgalmazó, vagy szerviz a termék kijavítását megfelelő határidőre nem vállalja, vagy nem végzi el, a fogyasztó a hibát a forgalmazó költségére kijavíthatja, vagy mással kijavíttathatja. A kijavítás során a termékbe csak új alkatrész kerülhet beépítésre.

4. A fogyasztó a hiba felfedezése után a lehető legrövidebb időn belül köteles a hibát bejelenteni és a terméket a jótállási jogok érvényesítése céljából átadni. A hiba felfedezésétől számított két hónapon belül bejelentett jótállási igényt időben közöltnek kell tekinteni. A közlés elmaradásából eredő kárért a fogyasztó felelős. A jótállási igény érvényesíthetőségének határideje a termék, vagy fődarabjának kicserélése, kijavítása esetén a kicserélt, vagy kijavított termékre, illetve alkatrészre újra kezdődik.

5. A rögzített bekötésű, illetve a 10 kg-nál súlyosabb, vagy tömegközlekedési eszközön nem szállítható terméket az üzemeltetés helyén kell megjavítani. Abban az esetben, ha a javítás a helyszínen nem végezhető el, a termék ki- és visszaszereléséről, valamint szállításáról a forgalmazónak kell gondoskodnia.

6. A jótállás nem áll fenn, ha a hiba a nem rendeltetésszerű használatból, átalakításból, helytelen tárolásból, vagy a használati utasítástól eltérő kezelésből, vagy bármely a vásárlást követő behatásból fakad, vagy elemi kár okozta, és azt a forgalmazó, vagy a szerviz bizonyítja. A jótállás nem vonatkozik a mozgó kopó alkatrészek (világítótestek, gumiabroncsok stb.) rendeltetésszerű elhasználódására. A szerviz és a forgalmazó a kijavítás során nem felel a terméken a fogyasztó vagy harmadik személyek által tárolt adatokért vagy beállításokért.

A jótállás a fogyasztó törvényből eredő szavatossági jogait és azok érvényesíthetőségét nem érinti.

A jótállási igény bejelentésének és javításra átvételi időpontja:	A hiba oka:
A fogyasztó részére történő visszaadás időpontja:	A hiba javításának módja:
A szerviz bélyegzője, kelt és aláírása:	A javításra tekintettel a jótállás új határideje:

Obsah

Úvod **23**
Účel použití **23**
Obecný popis **23**
Rozsah dodávky 24
Popis funkce 24
Přehled 24
Technické údaje **24**
Bezpečnostní pokyny **25**
Symboly a piktogramy 25
Všeobecné bezpečností pokyny pro elektrické nářadí 26
Proces nabíjení **32**
Vložení/Vyjmutí akumulátoru 33
Nabíjení akumulátoru 33
Opotřebované akumulátory 33
Kontrola stavu nabití akumulátoru 33
Montáž **33**
Nastavení ochranného plechu 33
Montáž/výměna řezného kotouče 34
Obsluha **34**
Zapnutí a vypnutí 35
Pracovní pokyny **35**
Označení řezných čar: 35
Čištění a údržba **35**
Čištění 36
Skladování **36**
Odklízení a ochrana okolí **36**
Hledání chyb **37**
Náhradní díly / Příslušenství **37**
Záruka **38**
Opravna **39**
Service-Center **39**
Dovozce **39**
Překlad originálního prohlášení o shodě CE **78**
Rozvinutý výkres **81**

Úvod

Blahopřejeme vám ke koupi vašeho nového přístroje. Rozhodli jste se pro vysoce kvalitní výrobek.
Kvalita tohoto přístroje byla kontrolována během výroby a byla provedena také závěrečná kontrola. Tím je zaručena funkčnost přístroje.

Návod k obsluze je součástí tohoto výrobku. Obsahuje důležité pokyny týkající se bezpečnosti, používání a likvidace. Před použitím výrobku se seznamte se všemi pokyny k obsluze a bezpečnosti. Výrobek používejte jen k popsaným účelům a v rámci uvedených oblastí použití.
Návod dobře uschovejte a při předávání výrobku třetímu předejte i všechny podklady.

Účel použití

Akumulátorová multifunkční řezačka je přístroj pro dělení materiálů, jako jsou koberce, PVC, textil a podobně.
Přístroj je určen pro použití domácími kutily. Není určen pro nepřetržité komerční využívání.
Přístroj je určen pro použití dospělými. Osoby nad 16 let smějí přístroj používat pouze pod dohledem.
Výrobce neručí za škody způsobené nesprávným použitím nebo nesprávnou obsluhou.

Obecný popis

Obrázky najdete na přední výklopné straně.

Rozsah dodávky

Přístroj vybaltej a zkontrolujte, je-li kompletní. Obalový materiál řádně zlikvidujte.

- přístroj
- řezný kotouč
- Nabíječka
- Akumulátor
- 2 klíč s vnitřním šestihranem (8 a 4 mm)
- náhradní řezací kotouč
- Úložný kufřík
- Návod k obsluze

Popis funkce

Akumulátorový multifunkční řezač je určen k řezání koberců, PVC, lepenky, kůže, tkanin a podobných materiálů o maximální tloušťce 11 mm. Přečtěte si informace o výrobci kotouče. Funkce ovládacích prvků naleznete v následujících popisech.

Přehled

A

1 stavěcí šroub ochranného plechu
2 značení řezu
3 řezný kotouč
4 ochranný plech
5 Spínač/vypínač
6 větrací otvory
7 Indikace stavu nabíjení akumulátoru
8 rukojeť
9 Akumulátor
10 Tlačítko pro odblokování akumulátoru
11 upevňovací šroub
12 upínací šroub
13 Úložný kufřík
14 klíč s vnitřním šestihranem
14a 8 mm klíč s vnitřním šestihranem
14b 4 mm klíč s vnitřním šestihranem
15 Síťový připojovací kabel nabíječky
16 Zelený indikátor LED
17 Červený indikátor LED
18 Nabíječka

B

19 upínací příruba
20 upínací příruba

Technické údaje

Aku univerzální nůžky...PMSA 12 A1

Napětí motoru U.....12 V⎓
Otáčky naprázdno (n) .....700 min^{-1}
max. Tloušťka řezného materiálu ... 11 mm
Rozměry rozbrušovacího kotouče..... Ø 60 x 10 mm
otvor..... Ø 10 mm
Maximální průměr rozbrušovacího kotouče ..... Ø 60 mm
Tloušťka rozbrušovacího kotouče.....max. 1,2 mm
Hmotnost.....cca. 1,03 kg
Třída ochrany ..... ⧫III
Druh ochrany.....IPX0
Hladina zvukového tlaku (L_{pA}) .....70,8 dB(A); K_{pA}=3 dB
Úroveň akustického výkonu (L_{WA}) měřená ..... 81,8 dB(A); K_{WA}=3 dB
Vibrace (a_h) ..... 1,52 m/s^2 ; K=1,5 m/s^2

Akumulátor (Li-Ion) .....PAPK 12 A1

Bateriové články 3
Model (typ) C18650P
Jmenovité napětí .....12 V⎓
Kapacita.....2 Ah
Energie.....24 Wh
Doba nabíjení ..... cca. 1 h

Nabíječka .....PLGK 12 A1

Jmenovitý příkon ..... 50 W
Vstupní napětí/ Input..... 220-240 V~, 50-60 Hz
Vstupní napětí/Output ..... 12 V⎓; 2,4 A
Třída ochrany ..... ⧈ II
Druh ochrany.....IPX0

PARKSIDE

U vibračních hodnot se přitom jedná o maximální hodnoty, které byly zjištěny pomocí dodávaného rozbrušovacího kotouče. Skutečné vibrační hodnoty se mohou lišit podle použitého příslušenství.
Vibrační hodnoty jsou dále ovlivněny manipulací na straně uživatele.

Hladina hluku a vibrací byla stanovena dle norem a předpisů uvedených v prohlášení o shodě.

Deklarovaná úroveň vibrací byla měřena pomocí standardizovaných zkušebních metod a lze ji použít k porovnání s jiným elektrickým nářadím.
Deklarovaná úroveň vibrací může být také použita k předběžnému stanovení doby expozice přístroje.

Výstraha: Úroveň vibrací se může od udávané hodnoty lišit při skutečném používání elektrického nářadí v závislosti na způsobu, jakým je elektrické nářadí používáno.
Dle možnosti se snažte udržet co nejnižší zatížení, způsobené vibracemi. Příklady opatření ke snížení zatížení, způsobeno vibracemi, je nošení rukavic při použití nástroje a omezení pracovní doby. Přitom se musí brát v úvahu všechny části pracovního cyklu (například doby, během kterých je elektrický nástroj vypnutý, a ty, ve kterých je sice zapnutý, ale běží bez zátěže).

Bezpečnostní pokyny

POZOR!
Při používání elektrických nástrojů je třeba pro ochranu proti elektrickému úderu, nebezpečí poranění a požáru, dbát na následující zásadní bezpečnostná opatření.
Před používáním tohoto elektrického přístroje si přečtěte tyto pokyny. Bezpečnostním pokyny uchovávejte na vhodném místě.

Symboly a piktogramy

Symboly na přístroji:

Pozor!

Přečtěte si návod k použití!

Elektrické přístroje nepatří do domovního odpadu

Grafické značky na akumulátoru:

Pozorně si přečtěte návod k obsluze.

Nevyhazujte akumulátory do domácího odpadu, do ohně anebo do vody.

Nevystavujte akumulátor / nástroj delší dobu silnému slunečnímu záření a neodkládejte tyto na vyhřívací tělesa. (max. 45°C).

Skladujte akumulátor v nabitém stavu.

+40°C/104°F
+10°C/50°F

Při práci s akumulátorem je vyžadována okolní teplota od +10°C do + 40 °C

Akumulátor nesmí přijít do styku s vodou

Odevzdejte akumulátory ve sběrně pro staré baterie, kde se přivedou k recyklaci s ohledem na životní prostředí.

Grafické značky na nabíječce:

Pozor!

Pozorně si přečtěte návod k obsluze.

Nabíječka je vhodná pouze k používání v místnostech.

T2A

Jištění přístroje

Třída ochrany II (dvojitá izolace)

Elektrické přístroje nepatří do domácího odpadu.

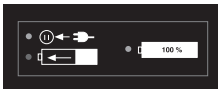

Ukazatel LED během nabíjení.

Symboly v návodu

Výstražné značky s údaji pro zabránění škodám na zdraví anebo věcným škodám.

Označení nebezpečí s informacemi o zabránění zranění osob v důsledku zasažení elektrickým proudem.

Příkazové značky s údaji pro prevenci škod.

Informační značky s informacemi pro lepší zacházení s nástrojem.

Všeobecné bezpečnostní pokyny pro elektrické nářadí

VÝSTRAHA! Přečtěte si všechny bezpečnostní pokyny a instrukce, prohlédněte si obrázky a technické údaje, které jsou dodávány k tomuto elektrickému nářadí. Pochybení při dodržování bezpečnostních pokynů a instrukcí mohou způsobit úder elektrickým proudem, popálení a/nebo těžká zranění.

Všechny bezpečnostní pokyny a instrukce uchovejte pro budoucí použití.
Pojem „elektrické nářadí“ používaný v bezpečnostních pokynech se vztahuje na elektrické nářadí napájené z elektrické sítě (prostřednictvím síťového kabelu) a na elektrické nářadí napájené akumulátorem (bez síťového kabelu).

1) Bezpečnost pracoviště:

a) **Udržujte svůj pracovní úsek čistý a dobře osvětlený.** Nepořádek anebo neosvětlené pracovní oblasti mohou vést k nehodám.

b) **Nepracujte s elektrickým nástrojem v okolí ohroženém výbuchem, v kterém se nachází hořlavé tekutiny, plyny anebo prachy.** Elektrické nástroje vytváří jiskry, které mohou zapálit prach anebo páry.

c) **Během používání elektrického nástroje udržujte děti a jiné osoby vzdáleně od sebe.** Při nepozornosti můžete ztratit kontrolu nad nástrojem.

2) Elektrická bezpečnost:

Pozor: Takto se vyvarujete nehodám a poraněním skrz elektrický úder:

a) **Přípojná zástrčka elektrického nástroje se musí hodit do zásuvky. Zástrčka se nesmí žádným způsobem změnit. Nepoužívejte žádné adaptérové zástrčky ve spojení elektrickými nástroji s ochranným uzemněním.** Nezměněné zástrčky a vhodné zásuvky zmenšují riziko elektrického úderu.

b) **Vyvarujte se tělesnému kontaktu se zemněnými povrchy jako jsou roury, topná tělesa, sporáky a ledničky.** Existuje zvýšené riziko skrze elektrický úder, když je Vaše tělo zemněné.

c) **Nevystavujte elektrický nástroj dešti anebo mokru.** Vniknutí vody do elektrického nástroje zvyšuje riziko elektrického úderu.

d) **Nepoužívejte kabel k jinému účelu, jako je nošení nebo zavěšení elektrického nástroje anebo vytažení zástrčky ze zásuvky. Udržujte kabel vzdáleně od žáru, od oleje, od ostrých hran anebo od pohybujících se částí nástrojů.** Poškozené anebo zamotané kabely zvyšují riziko elektrického úderu.

e) **Když pracujete s elektrickým nástrojem pod širým nebem, pak používejte pouze prodlužovací kabely, které jsou vhodné i pro venkovní oblast.** Použití prodlužovacího kabelu vhodného pro venkovní oblast, zmenšuje riziko elektrického úderu.

f) **Když nejde vyhnout se provozu elektrického nástroje ve vlhkém prostředí, používejte ochranný vypínač chybového proudu.** Používání ochranného vypínače chybového proudu snižuje riziko elektrického úderu.

3) Bezpečnost osob:

Pozor: Takto se vyvarujete nehodám a poraněním:

a) **Buďte pozorní, dbejte na to, co děláte a pusťte se s elektrickým nástrojem rozumně do práce. Nepoužívejte**

elektrický nástroj, když jste unaveni anebo pod vlivem drog, alkoholu anebo léků. Jediný okamžik nepozornosti při používání elektrického nástroje může vést k vážným poraněním.

b) **Noste osobní ochrannou výstroj a vždy ochranné brýle.** Nošení osobní ochranné výstroje, jako je protiskluzová bezpečnostní obuv, ochranná přilba a ochrana sluchu, snižuje riziko poranění.

c) **Vyvarujte se nezáměrnému uvedení do provozu. Přesvědčte se o tom, že je elektrický nástroj vypnutý předtím, než ho připojíte na napájení elektrickým proudem, než ho zvednete anebo nesete.** Když při nošení elektrického nástroje držíte prst na spínači anebo když tento nástroj v zapnutém stavu připojíte na napájení elektrickým proudem, pak toto může vést k nehodám.

d) **Odstraňte nastavovací nářadí anebo šroubováky předtím, než elektrický nástroj zapnete.** Nářadí anebo klíč, který se nachází v otáčející se části nástroje, může vést k poraněním.

e) **Vyvarujte se abnormálnímu držení těla. Postarejte se o bezpečný postoj a udržujte vždy rovnováhu.** Tímto můžete v neočekávaných situacích lépe kontrolovat elektrický nástroj.

f) **Noste vhodný oděv. Nenoste žádné volné oblečení anebo šperky. Udržujte vlasy, oděv a rukavice vzdáleně od pohybujících se částí.** Volné oblečení, šperky anebo dlouhé vlasy mohou být zachycené pohybujícími se částmi.

g) **Lze-li namontovat zařízení na odsávání či zachytávání prachu, musí se takové zařízení namontovat a správně používat.** Při používání zařízení na odsávání prachu lze snížit nebezpečí vznikající v důsledku prachu.

h) **Držadla a úchopné plochy udržujte v suchém a čistém stavu bez stop oleje či mastnoty.** Kluzká držadla a kluzké úchopné plochy neumožňují bezpečné ovládání a kontrolu elektrického nářadí v neočekávaných situacích.

4) Používání a ošetřování elektrického nástroje:

a) **Nepřetěžujte tento nástroj. Použijte pro svoji práci elektrické nářadí, určené pro tento účel.** S vhodným elektrickým nástrojem pracujete v udaném výkonovém rozsahu lépe a bezpečněji.

b) **Nepoužívejte žádné elektrické nářadí, jehož spínač je defektní.** Elektrické nářadí, které se již nedá za- anebo vypnout, je nebezpečné a musí být opravené.

c) **Vytáhněte zástrčku ze zásuvky a/nebo vyjměte vy-**

jímatelný akumulátor před jakýmkoliv seřizováním, výměnou nástroje nebo odložením nářadí. Toto preventivní bezpečnostní opatření zabrání neúmyslnému startu elektrického nástroje.

d) **Uložte nepoužívaný elektrický nástroj mimo dosahu dětí. Nepřenechávejte používání tohoto nástroje osobám, které s tímto nástrojem nejsou obeznámené anebo tyto pokyny nečetly.** Elektrické nástroje jsou nebezpečné, když je používají nezkušené osoby.

e) **Údržbu elektrického nářadí a používaného nástroje provádějte s maximální pečlivostí. Kontrolujte, jestli pohyblivé díly bezvadně fungují a nevázaní, jestli jsou části zlomené anebo natolik poškozené, že je funkce elektrického nástroje narušena. Nechte poškozené části před použitím nástroje opravit.** Příčiny mnohých nehod tkví ve špatně udržovaných elektrických nástrojích.

f) **Udržujte řezné nástroje ostré a čisté.** Pečlivě ošetřované řezné nástroje s ostrými řeznými hranami se méně zaseknou a lépe se vedou.

g) **Používejte tento elektrický nástroj, jeho příslušenství, vložné nástroje atd. v souladu s těmito instrukcemi. Zohledněte přitom pracovní podmínky a činnost, která se má vykonávat.** Používání elektrického nástroje pro jiné účely, než pro které je určený, může vést k nebezpečným situacím.

h) **Držadla a úchopné plochy udržujte v suchém a čistém stavu bez stop oleje či mastnoty.** Kluzká držadla a kluzké úchopné plochy neumožňují bezpečné ovládání a kontrolu elektrického nářadí v neočekávaných situacích.

5) Pečlivé zacházení s akumulátorovými nástroji a jejich používání

a) **Nabíjejte akumulátory pouze v nabíjecích přístrojích, které jsou výrobcem doporučené.** U nabíjecího přístroje, který je vhodný pro určitý druh akumulátorů, existuje nebezpečí požáru, když se používá s jinými akumulátory.

b) **V elektrických nástrojích používejte pouze pro ně určené akumulátory.** Použití jiných akumulátorů může vést k poraněním a k nebezpečí požáru.

c) **Udržujte nepoužívané akumulátory vzdáleně od kancelářských sponek, mincí, klíčů, hřebíků, šroubů anebo jiných malých kovových předmětů, které by mohly zapříčinit přemostění kontaktů.** Zkrat mezi kontakty akumulátoru může mít za následek popáleniny anebo oheň.

d) **Při nesprávném používání může z akumulátoru unikat tekutina. Vyvarujte se kontaktu s ní. Při náhodném kontaktu opláchněte vodou. Když se tato tekutina dostane do očí, přídavně vyhledejte lékařskou pomoc.** Uniknutá tekutina může vést k podrážděním pokožky anebo k popáleninám.

e) **Nepoužívejte poškozené nebo modifikované akumulátory.** Poškozené nebo modifikované akumulátory se mohou chovat nepředvídatelně a způsobit požár, výbuch nebo zranění.

f) **Nevystavujte akumulátor ohni ani vysokým teplotám.** Oheň nebo teploty nad 130° C mohou způsobit výbuch.

g) **Dodržujte všechny pokyny pro nabíjení a nikdy nenabíjejte akumulátor ani akumulátorový nástroj mimo rozsah teplot, uvedených v návodu k obsluze.** Nesprávné nabíjení nebo nabíjení mimo povolený teplotní rozsah může zničit akumulátor a zvýšit nebezpečí požáru.

6) Servis:

a) **Svoje elektrické nářadí nechte opravit pouze kvalifikovaným odborným personálem a jenom pomocí originálních náhradních dílů.** Tímto se zajistí to, že bezpečnost elektrického nářadí zůstává zachována.

b) **Na poškozených akumulátorech nikdy neprovádějte údržbu.** Veškerá údržba akumulátorů by měla být prováděna pouze výrobcem nebo autorizovanými servisními středisky.

7) Speciální bezpečnostní pokyny pro akumulátorové přístroje

a) **Zajistěte to, že je nástroj vypnutý předtím, než do něj vložíte akumulátor.** Vkládání akumulátoru do elektrického nástroje, který je zapnutý, může vést k nehodám.

b) **Nevystavujte akumulátor/ elektrický nástroj/ nástroj delší dobu silnému slunečnímu záření a neodkládejte tyto na vyhřívací tělesa.** Horko škodí akumulátoru a existuje nebezpečí exploze.

c) **Nechte zahřátý akumulátor před nabíjením vystydnout.**

d) **Neotvírejte akumulátor a vyvarujte se mechanickým poškozením akumulátoru.** Existuje nebezpečí krátkého spojení a mohou unikat páry, které dráždí dýchací cesty. Postarejte se o čerstvý vzduch a při potížích vyhledejte lékařskou pomoc.

e) **Odpojte nástroj od sítě, když se akumulátor z něj vybere.**

f) **Neotvírejte akumulátor a vyvarujte se mechanickým poškozením akumulátoru.** Existuje nebezpečí krátkého spojení a mohou unikat

páry, které dráždí dýchací cesty. Postarejte se o čerstvý vzduch a při potížích vyhledejte lékařskou pomoc.

g) **Nepoužívejte dobíjecí baterie.**

Správné zacházení s nabíjecím přístrojem pro akumulátory

- Tento přístroj mohou používat děti od 8 roků jakož i osoby se sníženými fyzickými, senzorickými anebo mentálními schopnostmi, anebo s nedostatkem zkušeností a vědomostí, pokud jsou pod dozorem anebo byli poučené o bezpečném používaní přístroje a rozumějí rizikům, které z toho vyplývají. Děti si s přístrojem nesmí hrát. Děti nesmí vykonávat čistění a údržbu bez dozoru.
- **Pro nabíjení akumulátoru používejte výlučně spolu dodaný nabíjecí přístroj.** Existuje nebezpečí požáru a exploze.
- **Zkontrolujte před každým použitím nabíjecí přístroj, kabel a zástrčku a nechte je opravovat kvalifikovaným odborným personálem a pouze s originálními náhradními díly. Nepoužívejte defektní nabíjecí přístroj a sami ho neotvírejte.** Tímto je zabezpečené to, že zůstane zachovaná bezpečnost nástroje.
- **Připojujte nabíjecí přístroj pouze na zásuvku s uzemněním. Dbejte na to, aby síťové napětí souhlasilo s údajem na typovém štítku nabíjecího přístroje.** Existuje nebezpečí elektrického úderu.
- **Udržujte nabíjecí přístroj čistý a vzdáleně od vlhkosti a deště. Nikdy nepoužívejte nabíjecí přístroj na volném prostranství.** Skrz zašpinění a vniknutí vody, se zvyšuje riziko elektrického úderu.
- **Tento nabíjecí přístroj se smí provozovat pouze s příslušnými originálními akumulátory.** Nabíjení jiných akumulátorů může vést k poraněním a k nebezpečí požáru.
- **Vyvarujte se mechanickým poškozením nabíjecího přístroje.** Tyto mohou vést k vnitřním krátkým spojením.
- **Nabíjecí přístroj se nesmí provozovat na hořlavém podkladu (např. papír, textilie).** Existuje nebezpečí požáru kvůli zahřívání, které se vytváří při nabíjení.
- **Dojde-li k poškození přípojného vedení tohoto přístroje, musí jej vyměnit výrobce nebo zákaznický servis či podobně kvalifikovaná osoba, aby se předešlo ohrožením.**
- Akumulátor Vašeho přístroje je dodáván v částečně přednabitém stavu a před prvním použitím se musí řádně nabít. Zastrčte akumulátor do

podstavce a zapojte nabíječku do napájecí sítě.
- Jakmile bude akumulátor plně nabitý, vytáhněte síťovou zástrčku a odpojte nabíječku od přístroje.
- Nenabíjejte v nabíječce baterie, které nelze nabíjet.

Zbývající rizika

I když toto elektrické nářadí obsluhujete v souladu s předpisy, stále existují zbývající rizika. V souvislosti s technologií a konstrukcí tohoto elektrického nářadí se mohou vyskytovat následující rizika:

a) zranění pořezáním
b) Poškození sluchu, pokud se nepoužívá vhodná ochrana sluchu.
c) Ujmy na zdraví, k nimž dochází v důsledku vibrací ruky a paže při delším používání zařízení, nebo není-li zařízení správně vedeno a udržováno.

Varování! Toto elektrické nářadí vytváří během provozu elektromagnetické pole. Toto pole může za určitých okolností omezovat aktivní nebo pasivní lékařské implantáty. Pro snížení nebezpečí vážného nebo smrtelného zranění doporučujeme osobám s lékařskými implantáty před obsluhou stroje konzultovat implantát se svým lékařem a výrobcem.

Proces nabíjení

Nevystavujte akumulátor extrémním podmínkám jako teplu a nárazům. Hrozí nebezpečí poranění vytékajícím roztokem elektrolytu! Při kontaktu s očima/kůží postižená místa omyjte vodou nebo neutralizačním prostředkem a vyhledejte lékaře.

Akumulátor nabíjejte jen v suchých prostorech. Před připojením nabíječky musí být vnější plocha akumulátoru čistá a suchá. Hrozí nebezpečí poranění elektrickým proudem.

Nabíjejte jen přiloženou originální nabíječkou.

Dbejte na to, aby síťové napětí souhlasilo s údajem na typovém štítku nabíjecího přístroje. Existuje nebezpečí elektrického úderu.

- Před prvním použitím nabijte akumulátor. Akumulátor nesmí být několikrát za sebou krátce nabíjen.
- Výrazně kratší doba i přes nabití akumulátoru signalizuje, že je akumulátor opotřebovaný a musí být vyměněn. Používejte jen originální náhradní akumulátor, který si můžete obstarat prostřednictvím zákaznického servisu.
- V každém případě dodržujte platné bezpečnostní pokyny i ustanovení a pokyny k ochraně životního prostředí.
- Do záruky nespadají závady vyplývající z neodborné manipulace.

A Vložení/Vyjmutí akumulátoru

1. Pro vložení akumulátoru (9) vsunujte akumulátor po vodicí kolejnici do přístroje. Akumulátor slyšitelně zacvakne.
2. Pro vyjmutí akumulátoru (9) z přístroje stiskněte tlačítko pro odblokování (10) na akumulátoru a akumulátor vytáhněte.

Nabíjení akumulátoru

1. Případně vyjměte akumulátor (9) z přístroje.
2. Vsuňte akumulátor (9) do nabíjecí šachty nabíječky (18).
3. Zapojte nabíječku (18) do zásuvky.
4. Po úspěšném nabití odpojte nabíječku (18) od sítě.
5. Vytáhněte akumulátor (9) z nabíječky (18).

Přehled kontrolních ukazatelů LED na nabíječce (18):

Zelený ukazatel LED (16) svítí bez vložené baterie: Nabíječka je připravena k provozu.

Svítí zelený ukazatel LED (16): Akumulátor je nabitý.

Svítí červený ukazatel LED (17): Akumulátor se nabíjí.

Opotřebované akumulátory

- Podstatně kratší doba provozu navzdory nabití indikuje, že je akumulátor opotřebovaný a je nutno jej vyměnit. Používejte pouze originální náhradní akupack, který můžete sehnat u zákaznického servisu.
- V každém případě dodržujte příslušné platné bezpečnostní pokyny a ustanovení a pokyny pro ochranu životního prostředí (viz „Odklízení a ochrana okolí“).

Kontrola stavu nabití akumulátoru

Indikátor stavu nabití (A 7) signalizuje stav nabití akumulátoru (A 9).

- Stav nabití akumulátoru se zobrazí rozsvícením příslušné LED kontrolky, když je přístroj v provozu. K tomu účelu zapínač/vypínač (A 5) posuňte dopředu. (Poloha „1“).

červená-žlutá-zelená =>
Akumulátor je zcela nabitý
červená-žlutá =>
Akumulátor je nabitý asi do poloviny
červená =>
Akumulátor je nutné dobít

Montáž

Pozor! Nebezpečí poranění! Dbejte na to, abyste měli dostatek místa pro práci a neohrozili ostatní osoby.

A Nastavení ochranného plechu

Před každým použitím zkontrolujte pevné upevnění ochranného plechu (4). Hrozí nebezpečí zranění.

Přístroj se smí provozovat pouze s namontovaným ochranným plechem (4).

1. Povolte nastavovací šroub (1).
2. Nastavte ochranný plech (4) tak, aby odpovídal tloušťce materiálu.
3. Nastavovací šroub (1) opět utáhněte.

B Montáž/výměna řezného kotouče

Před prvním uvedením do provozu zkontrolujte pevné usazení upínacího šroubu (12).

Řezný kotouč se může během provozu zahřát. Před výměnou řezný kotouč nechte bezpodmínečně vychladnout. Hrozí nebezpečí popálení.

1. Povolte nastavovací šroub (A 1) s jednou až jeden a půl otáčky. Zatlačte ochranný plech (4) zcela nahoru.
2. Zaaretujte řezný kotouč (3) pomocí klíče s vnitřním šestihranem (4 mm)(14b) (malý obrázek).
3. Povolte upínací šroub (12) klíčem s vnitřním šestihranem (8 mm) (14a).
4. Vyjměte opotřebený řezný kotouč z upínací příruby (19). Palcem vysuňte řezný kotouč pod ochranným plechem (4).
5. Zasuňte nový řezný kotouč pod ochranný plech (4). Ujistěte se, zda řezný kotouč přiléhá správně na upínací přírubu. Dbejte na to, aby obrousená strana řezného kotouče ukazovala navenek.
6. Opět nasaďte upínací přírubu (20). Strana upínací příruby (20), vyklenutá navenek, ukazuje zásadně k řeznému kotouči (3).
7. Zaaretujte řezný kotouč (3) pomocí klíče s vnitřním šestihranem (4 mm)(14b). Pevně utáhněte upínací šroub (12) opět klíčem s vnitřním šestihranem (8 mm) (14a).

Pokud je na řezném kotouči vyznačen směr otáčení, pak dbejte na shodu označení směru otáčení na přístroji.

Obsluha

Pozor! Nebezpečí zranění!
- Používejte pouze výrobcem doporučené řezné kotouče a příslušenství. Při používání jiných upínacích nástrojů a jiného příslušenství může vzniknout nebezpečí zranění.
- Nepoužívejte odštípnuté, popraskané nebo jinak poškozené řezné kotouče.
- Přístroj nikdy neprovozujte bez ochranných zařízení.

Je-li přístroj v provozu, nedotýkejte se rukama řezného kotouče. Hrozí nebezpečí zranění.

Upozornění k výměně:
- Přístroj nikdy neprovozujte bez ochranných zařízení.
- Přesvědčte se, zda rozměry řezného kotouče jsou vhodné pro přístroj.
- Používejte pouze bezzávadné řezné kotouče.
- Nevyvrtejte dodatečně příliš malý upínací otvor řezného kotouče.
- Nepoužívejte samostatné redukční zdířky ani adaptéry pro přizpůsobení řezných kotoučů s větším otvorem.
- Nepoužívejte pilové listy.
- Pro upnutí řezných nástrojů se smí používat pouze dodávané upínací příruby.

Před údržbou přístroje přístroj vypněte a vyjměte z něho akumulátor.

Upínací šroub (A 12) nesmí být příliš dotažen, aby se zabránilo zlomení řezného kotouče (A 3).

C Zapnutí a vypnutí

1. K zapnutí přesuňte zapínač/vypínač (5) dopředu (poloha „1“). Přístroj se zapne a se rozběhne.
2. K vypnutí přesuňte zapínač/vypínač (5) dozadu (poloha „0“).
   Přístroj se vypne.

Po zapnutí vyčkejte, než přístroj dosáhne maximálních otáček. Teprve poté začněte s prací.

Po vypnutí přístroje kotouč ještě dobíhá. Hrozí nebezpečí poranění.

Zkušební chod:
Před první prací a po každé výměně kotouče proveďte zkušební chod bez zatížení. Přístroj okamžitě vypněte, jakmile se brusný kotouč netočí rovnoměrně, dojde ke značným vibracím nebo je slyšet abnormální hluk.

Pracovní pokyny

Vždy pracujte s nízkou rychlostí posuvu. Použijte jen mírný tlak na materiál.

Zařízení by nemělo být tak silně zatěžovány, že čepel se zastaví.

Udržujte tenké materiály, jako jsou např. tkaniny, napnuté a pracujte pomalu a s nízkým tlakem.

Tím zabráníte vtažení materiálu a zaseknutí řezného kotouče.

K odstranění vtaženého materiálu z přístroje dbejte vždy na úplné zastavení řezného kotouče (A 3).

K zabránění zbytečného odřezku si předem nakreslete řezné dráhy.

C Označení řezných čar:

Pomocí označení řezných čar (2) se můžete orientovat na předem označených řezných dráhách, což umožňuje přesnou práci s přístrojem.

Čištění a údržba

Práce, které nejsou popsány v tomto návodu k obsluze, přenechte odbornému servisu. Používejte pouze originální díly. Před jakoukoliv údržbou nebo čištěním nechte přístroj vychladnout.

Před údržbou přístroje přístroj vypněte a vyjměte z něho akumulátor.

Pravidelně provádějte následující čisticí a údržbářské práce. Tím je zaručeno dlouhé a spolehlivé užívání.

Před každým použitím přístroje zkontrolujte případné zjevné vady, jako jsou uvolněné, opotřebované nebo poškozené součásti, a také správné usazení šroubů nebo jiných součástí. Zvláštní pozornost věnujte kontrole brusného kotouče. Poškozené díly vyměňte.

Čištění

Nepoužívejte čisticí prostředky ani rozpouštědla. Chemické látky mohou poškodit plastové části přístroje. Přístroj nikdy nečistěte pod tekoucí vodou.

- Spotřebič řádně vyčistěte po každém použití.
- Vyčistěte větrací otvory a povrch přístroje měkkým kartáčkem, štětcem nebo hadříkem.

Skladování

- Přístroj uchovávejte na suchém místě chráněném proti prachu, a mimo dosah dětí.
- Během skladování zabraňte extrémnímu chladu nebo teplu, aby nedošlo ke snížení výkonu akumulátoru.
- Před delším skladováním vyjměte akumulátor z přístroje a plně ho nabijte.
- Brusné kotouče je nutné skladovat v suchu a ve vzpřímené poloze, není dovoleno je stohovat.

Odklízení a ochrana okolí

Vyjměte akumulátor z nástroje a přiveďte nástroj, akumulátor, příslušenství a obal k recyklaci odpovídající životnímu prostředí.

Přístroje nepatří do domovního odpadu.

Li-ION

Nevyhazujte akumulátory do domácího odpadu, do ohně (nebezpečí exploze) anebo do vody. Poškozené akumulátory mohou škodit životnímu prostředí a Vašemu zdraví, když uniknou jedovaté páry anebo tekutiny.

- Před likvidací přístroje vyjměte akumulátor z přístroje.
- Přístroj odevzdejte do střediska recyklace odpadů. Použité umělohmotné a kovové díly se mohou roztřídit podle druhů a tak se mohou recyklovat. Informujte se v našem servisním středisku.
- Akumulátory zlikvidujte ve vybitém stavu. Pro ochranu před zkratem doporučujeme zakrýt póly lepenkou. Neotvírejte akumulátor.
- Zlikvidujte akumulátory podle místních předpisů. Odevzdejte akumulátory ve sběrně pro staré baterie, kde se přivedou k recyklaci s ohledem na životní prostředí. Zeptejte se ohledně tohoto svého místního likvidátora odpadů anebo v našem servisním středisku.
- Likvidaci vašich zaslaných poškozených přístrojů provádíme bezplatně.

Hledání chyb

Před údržbou přístroje přístroj vypněte a vyjměte z něho akumulátor.

Problém	Možná příčina	Odstranění chyb
Zařízení se nerozběhne	Zapínač/vypínač (5) je vadný	Oprava prostřednictvím zákaznického servisu
	Závada motoru	
Brusný nástroj se nepohybuje, přestože motor běží	Upínací šroub (12) je uvolněná	Dotáhněte upínací šroub (12) (viz část „Montáž či výměna kotouče“)
	Obrobek, zbytky obrobku nebo zbytky brusného nástroje blokují pohon	Odstraňte blokující předměty
Motor se zpomalí a zastaví	Přístroj je přetížen obrobkem	Snižte tlak vyvíjený na brusný nástroj
		Obrobek je nevhodný
Běh brusného pásu je neokrouhlý, ozývají se abnormální ruchy	Upínací šroub (12) je uvolněná	Dotáhněte upínací šroub (12) (viz část „Montáž či výměna kotouče“)
	Vadný řezný kotouč (3)	Výměna řezného kotouče (3)

Náhradní díly / Příslušenství

Náhradní díly a příslušenství obdržíte na stránkách www.grizzly-service.eu

Pokud nemáte internet, tak prosím zavolejte na servisní středisko (viz „ Service-Center “ strana 39). Ujistěte se, že budete mít po ruce níže uvedená čísla objednávky

	Pol.	Označení	Č. artiklu
A	9	Akumulátor	80001260
	18	Nabíječka EU	80001326
	3	Řezný kotouč	91103070

V elektrických nástrojích používejte pouze pro ně určené akumulátory.

Záruka

Vážení zákazníci,
Na tento přístroj poskytujeme 3letou záruku od data zakoupení. Záruka na akumulátor je 6 měsíců od data zakoupení.
V případě závady tohoto výrobku vám vůči prodejci výrobku přináleží zákonná práva. Tato zákonná práva nejsou omezena naší následovně uvedenou zárukou.

Záruční podmínky

Záruční doba začíná běžet ode dne nákupu. Uschovejte si, prosím, originál účtenky pro pozdější použití. Tento dokument budete potřebovat jako doklad o koupi.
Zjistíte-li během tří let od data koupě u tohoto výrobku materiálovou nebo výrobní vadu, bude výrobek námi, podle našeho výběru, bezplatně opraven nebo nahrazen. Tato záruční oprava předpokládá, že během 3leté lhůty předložíte poškozený přístroj s dokladem o koupi (pokladní stvrzenka) a písemně krátce popíšete, v čem spočívá závada a kdy k ní došlo.
Bude-li závada kryta naší zárukou, získáte zpět opravený nebo nový výrobek. Opravou nebo výměnou výrobku nezačíná záruční doba běžet od začátku.

Záruční doba a zákonné nároky na odstranění vady

Záruční doba se neprodlužuje poskytnutím záruky. Toto platí i pro nahrazené a opravené díly. Již při koupi zjištěné závady a nedostatky musíte nahlásit okamžitě po vybalení výrobku. Po uplynutí záruční doby musíte uhradit náklady za provedené opravy.

Rozsah záruky

Přístroj byl precizně vyroben podle přísných jakostních směrnic a před dodáním byl svědomitě zkontrolován.

Záruční oprava se vztahuje na materiálové nebo výrobní vady. Tato záruka se netýká dílů výrobku, které jsou vystaveny normálnímu opotřebení, a lze je považovat za spotřební materiál (např. Brusný kotouč, upínací příruba), nebo poškození křehkých dílů (např. spínače).
Tato záruka neplatí, je-li výrobek poškozen z důvodu neodborného používání, nebo pokud u něj nebyla prováděna údržba.
Pro odborné používání výrobku musí být přesně dodržovány všechny pokyny uvedené v návodu k obsluze. Bezpodmínečně je třeba zabránit používání a manipulacím s výrobkem, které nejsou v návodu k obsluze doporučeny, nebo je před nimi varováno.
Výrobek je určen jen pro soukromé účely a ne pro komerční využití. Záruka zaniká v případě zneužívání a neodborné manipulace, používání nadměrné síly a při zásazích, které nebyly provedeny naším autorizovaným servisem.

Postup v případě uplatňování záruky

Pro zajištění rychlého zpracování vaší žádosti, prosím, postupujte podle následujících pokynů:

- Na důkaz, že jste výrobek zakoupili, mějte pro jakékoli případné dotazy připravenou pokladní stvrzenku a číslo výrobku (IAN 306437).
- Číslo výrobku je uvedeno na typovém štítku.
- Pokud by došlo k funkční poruše nebo jiným závadám, nejdříve **telefonicky** nebo **e-mailem** kontaktujte níže uvedené servisní oddělení. Pak získáte další informace o vyřízení vaší reklamace.

- Výrobek označený jako vadný můžete po domluvě s naším zákaznickým servisem, s připojením dokladu o koupi (pokladní stvrzenky) a po uvedení, v čem závada spočívá a kdy k ní došlo, přeposlat bez platby poštovného na vám sdělenou adresu příslušného servisu. Aby bylo zabráněno problémům s přijetím a dodatečnými náklady, bezpodmínečně použijte jen tu adresu, která vám bude sdělena. Zajistěte, aby zásilka nebyla odeslána nevyplaceně jako nadměrné zboží, expres nebo jiný, zvláštní druh zásilky. Přístroj zašlete včetně všech částí příslušenství dodaných při zakoupení a zajistěte dostatečně bezpečný přepravní obal.

Opravna

Opravy, **které nespadají do záruky**, můžete nechat udělat v našem servisu oproti zúčtování. Rádi vám připravíme předběžný odhad nákladů.
Můžeme zpracovávat jen ty přístroje, které byly dostatečně zabalené a odeslány vyplaceně.
Pozor: Prosím, přístroj zašlete našemu autorizovanému servisu vyčištěný a s upozorněním na závadu.
Nepřijmeme přístroje zaslané nevyplaceně jako nadměrné zboží, expres nebo jiný, zvláštní druh zásilky.
Likvidaci vašich poškozených zaslaných přístrojů provedeme bezplatně.

Service-Center

CZ Servis Česko
Tel.: 800143873
E-Mail: grizzly@lidl.cz
IAN 306437

Dovozce

Prosím, respektujte, že následující adresa není adresou servisu. Nejdříve kontaktujte shora uvedené servisní středisko.

Grizzly Tools GmbH & Co. KG
Stockstädter Straße 20
63762 Großostheim
Německo
www.grizzly-service.eu

Obsah

Úvod **40**
Použitie **40**
Všeobecný popis **40**
Objem dodávky 41
Popis funkcie 41
Prehľad 41
Technické údaje **41**
Bezpečnostné pokyny **42**
Symboly a grafické znaky 42
Všeobecné bezpečnostné pokyny pre elektrické nástroje 43
Nabíjanie **49**
Vloženie/vybratie batérie 50
Nabíjanie batérie 50
Spotrebované akumulátory 50
Kontrola stavu nabitia batérie 50
Montáž **51**
Nastavenie ochranného plechu 51
Montáž/výmena rozbrusovacieho kotúča 51
Obsluha **51**
Zapnutie a vypnutie 52
Pokyny pre prácu **52**
Označenie línie rezu: 52
Čistenie a údržba **53**
Čistenie 53
Uskladnenie **53**
Odstránenie a ochrana životného prostredia **53**
Zisťovanie závad **54**
Náhradné diely / Príslušenstvo . **54**
Záruka **55**
Servisná oprava **56**
Service-Center **56**
Dovozca **56**
Preklad originálneho prehlásenia o zhode CE **79**
Výkres náhradných dielov **81**

Úvod

Gratulujeme Vám k zakúpeniu Vášho nového prístroja. Tým ste sa rozhodli pre kvalitný produkt.
Tento prístroj bol počas výroby testovaný na kvalitu a podrobený výstupnej kontrole. Tým je zabezpečená funkčnosť vášho prístroja.

Návod na obsluhu je súčasťou tohto produktu. Obsahuje dôležité upozornenia ohľadom bezpečnosti, obsluhy a likvidácie. Pred používaním produktu sa oboznámte so všetkými pokynmi pre obsluhu a bezpečnosť. Používajte produkt len predpísaným spôsobom a len v uvedených oblastiach použitia. Návod na obsluhu uschovajte a v prípade odovzdania produktu tretím osobám odovzdajte aj všetky podklady.

Použitie

Akumulátorová multifunkčná rezačka je prístroj na delenie materiálov ako koberec, látka alebo podobne.
Zariadenie je určené pre domácich majstrov. Nie je konštruované pre trvalú priemyselnú prevádzku. Zariadenie je určené pre dospelých. Mladiství nad 16 rokov môžu zariadenie používať len pod dohľadom. Výrobca neručí za škody, ktoré vzniknú iným používaním než podľa určenia alebo nesprávnou obsluhou.

Všeobecný popis

Obrázky nájdete na prednej výklopnej strane.

Objem dodávky

Vybaľte nástroj a skontrolujte, či je kompletný. Baliaci materiál zlikvidujte podľa predpisov.

- Zariadenie
- Rozbrusovací kotúč
- Nabíjačka
- Batéria
- 2 inbusové kľúče (8 a 4 mm)
- Náhradný rozbrusovací kotúč
- Kufrík
- Návod na obsluhu

Popis funkcie

Akumulátorové univerzálne nožnice je určený na rezanie kobercov, PVC, lepenky, kože, textílií a podobných materiálov s maximálnou hrúbkou 11 mm. Funkcia jednotlivých prvkov obsluhy je uvedená v nasledujúcich popisoch.

Prehľad

A

1 Nastavovacia skrutka ochranného plechu
2 Označenie rezu
3 rozbrusovací kotúč
4 Ochranný plech
5 Zapínač/vypínač
6 vetracie otvory
7 Ukazovateľ stavu nabitia batérie
8 Držadlo
9 Batéria
10 Odblokovacie tlačidlo pre batériu
11 Upevňovacia skrutka
12 Napínacia skrutka
13 Kufrík
14 Inbusový kľúč
14a 8 mm inbusový kľúč
14b 4 mm inbusový kľúč
15 Pripojovacia šnúra nabíjačky
16 Zelená LED
17 Červená LED
18 Nabíjačka

B

19 upínacia príruba
20 Upínacia príruba

Technické údaje

Akumulátorové univerzálne nožnice ..... PMSA 12 A1

Napätie motora U ..... 12 V⎓
Počet otáčok vo voľnobehu (n) ..... 700 min^{-1}
max. Hrúbka rezného materiálu ..... 11 mm
Rozmery rozbrusovacieho kotúča ..... Ø 60 x 10 mm
Otvor ..... Ø 10 mm
Maximálny priemer Rozbrusovací kotúč ..... Ø 60 mm
Hrúbka rozbrusovacieho kotúča ..... max. 1,2 mm
Hmotnosť ..... asi 1,03 kg
Ochranná trieda ..... ⧫III
Druh ochrany IPX0
Hladina akustického tlaku (L_{pA}) ..... 70,8 dB(A); K_{pA}= 3 dB
Hladina akustického výkonu (L_{WA}) nameraná ..... 81,8 dB(A); K_{WA}= 3 dB
Vibrácie (a_h) ..... 1,52 m/s^2 ; K= 1,5 m/s^2

Akumulátorový blok (Li-Ion) ..... PAPK 12 A1

Batériové články 3
Model (typ) C18650P
Menovité napätie ..... 12 V⎓
Kapacita ..... 2 Ah
Energií ..... 24 Wh
Doba nabíjania ..... asi 1 h

Nabíjačka ..... PLGK 12 A1
Menovitý príkon .....50 W
Vstupné napätie/
Input.....220-240 V~, 50-60 Hz
Výstupné napätie/
Output ..... 12 V⎓; 2,4 A
Ochranná trieda .....⧈ II
Druh ochrany.....IPX0

U hodnôt kmitania jedná sa o maximálne hodnoty, ktoré boli stanovené pre dodaný rozbrusovací kotúč. Skutočné hodnoty kmitania sa môžu meniť v závislosti na použitom príslušenstve.
Hodnoty kmitania sú ďalej ovplyvnené zaobchádzaním používateľa.

Hodnoty hluku a vibrácií boli stanovené podľa noriem a ustanovení uvedených vo vyhlásení o zhode.

Uvedená hodnota emisií vibrácii sa merala podľa normovaného skúšobného postupu a môže sa použiť pre vzájomné porovnanie elektrického náradia.
Uvedená hodnota emisií vibrácii sa môže tiež použiť pre odhad počiatočného pozastavenia.

Výstraha:
Hodnota emisií vibrácii sa môže odlišovať od skutočnej hodnoty pri používaní elektrického náradia v závislosti od druhu a spôsobe jeho používania.
Zaťaženie spôsobené vibráciami sa pokúste udržať tak malé, ako je to možné. Príkladné opatrenia na zníženie zaťaženia vibráciami je nosenie rukavíc pri používaní nástroja a obmedzenie pracovného času. Pritom sa zohľadnia všetky podiely cyklu prevádzky (napríklad časy, kedy je elektrické zariadenie vypnuté a také, kedy je zapnuté, ale bez zaťaženia).

Bezpečnostné pokyny

POZOR! Pri používaní elektrických prístrojov treba kvôli ochrane proti zásahu elektrickým prúdom, nebezpečenstvu poranenia a požiaru dodržiavať nasledovné zásadné bezpečnostné opatrenia.
Predtým než začnete používať toto elektrické zariadenie, prečítajte si všetky tieto pokyny a bezpečnostné pokyny si dobre uschovajte.

Symboly a grafické znaky

Symboly na prístroji:

Pozor!

Prečítajte si návod na obsluhu!

Elektrické prístroje nepatria do domového odpadu

Obrázkové znaky na akumulátore:

Prečítajte si návod na obsluhu!

Li-Ion

Nevyhadzujte akumulátory do domáceho odpadu, do ohňa alebo do vody.

Nevystavujte akumulátor/ nástroj dlhšiu dobu silnému slnečnému žiareniu a neodkladajte tieto na vykurovacie telesá (max. 45°C).

Akumulátor skladujte v nabitom stave

Akumulátor potrebuje teplotu okolia od +10°C do + 40 °C

Akumulátor sa nesmie dosať do styku s vodou.

Odovzdajte akumulátory v zberni pre staré batérie, kde sa privedú k recyklácii s ohľadom na životné prostredie.

Obrázkové znaky na dobíjačke:

Pozor!

Prečítajte si návod na obsluhu!

Nabíjačka je vhodná len na použitie v miestnostiach.

Prístrojová poistka

Ochranná trieda II (Dvojitá izolácia)

Prístroje nepatria do domového odpadu

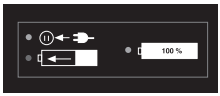

Signalizácia LED počas nabíjania.

Symboly v návode

Výstražné značky s údajmi pre zabránenie škodám na zdraví alebo vecným škodám.

Značky nebezpečenstva s údajmi k zabráneniu poškodení zdravia osôb v dôsledku zásahu elektrickým prúdom.

Príkazové značky s údajmi pre prevenciu škôd.

Informačné značky s informáciami pre lepšie zaobchádzanie s nástrojom.

Všeobecné bezpečnostné pokyny pre elektrické nástroje

VÝSTRAHA! Prečítajte si všetky bezpečnostné pokyny, pokyny, ilustrácie a technické údaje, ktorými je opatrené toto elektrické náradie. Zanedbanie dodržiavania bezpečnostných pokynov a nariadení môže zapríčiniť zásah elektrickým prúdom, požiar a/alebo ťažké poranenia.

Všetky bezpečnostné pokyny a nariadenia si uschovajte pre budúcnosť.
Pojem „elektrický nástroj" použitý v bezpečnostných pokynoch sa vzťahuje na elektrické nástroje napájané zo siete (so sieťovým káblom) a na elektrické nástroje napájané z akumulátora (bez sieťového kábla).

1) Bezpečnosť pracoviska:

a) **Udržujte svoj pracovný úsek čistý a dobre osvetlený.** Neporiadok alebo neosvetlené pracovné oblasti môžu viesť k nehodám.

b) **Nepracujte s elektrickým nástrojom v okolí ohrozenom výbuchom, v ktorom sa nachádzajú horľavé tekutiny, plyny alebo prachy.** Elektrické stroje vytvárajú iskry, ktoré môžu zapáliť prach alebo pary.

c) **Behom používania elektrického nástroja udržujte deti a iné osoby vzdialene od seba.** Pri nepozornosti môžete stratiť kontrolu nad nástrojom.

2) Elektrická bezpečnosť:

Pozor: Takto sa vyvarujete nehodám a poraneniam skrz elektrický úder:

a) **Prípojná zástrčka elektrického nástroja sa musí hodiť do zásuvky. Zástrčka sa nesmie žiadnym spôsobom zmeniť. Nepoužívajte žiadne adaptérové zástrčky v spojení s elektrickými nástrojmi s ochranným uzemnením.** Nezmenené zástrčky a zásuvky zmenšujú riziko elektrického úderu.

b) **Vyvarujte sa telesnému kontaktu s uzemnenými povrchmi ako sú rúry, vyhrievacie telesá, sporáky a chladničky.** Existuje zvýšené riziko skrz elektrický úder, keď je Vaše telo uzemnené.

c) **Nevystavujte elektrický nástroj dažďu alebo mokrosti.** Vniknutie vody do elektrického nástroja zvyšuje riziko elektrického úderu.

d) **Nepoužívajte kábel na iný účel, ako je nosenie alebo zavesenie elektrického nástroja alebo vytiahnutie zástrčky zo zásuvky. Udržujte kábel vzdialene od horúčavy, od oleja, od ostrých hrán alebo od pohybujúcich sa častí nástrojov.** Poškodené alebo zamotané káble zvyšujú riziko elektrického úderu.

e) **Keď pracujete s elektrickým nástrojom pod širym nebom, potom používajte iba predlžovacie káble, ktoré sú vhodné aj pre vonkajšiu oblasť.** Použitie predlžovacieho kábla vhodného pre vonkajšiu oblasť, zmenšuje riziko elektrického úderu.

f) **Keď sa nemožno vyhnúť prevádzke elektrického nástroja vo vlhkom prostredí,**

používajte ochranný vypínač chybového prúdu. Používanie ochranného vypínača chybového prúdu znižuje riziko elektrického úderu.

3) Bezpečnosť osôb:

⚠ Pozor: Takto sa vyvarujete nehodám a poraneniam:

a) **Buďte pozorní, dbajte na to, čo robíte a pustite sa s elektrickým nástrojom rozumne do práce. Nepoužívajte elektrický nástroj, keď ste unavení alebo pod vplyvom drog, alkoholu alebo liekov.** Jediný okamžik nepozornosti pri používaní elektrického nástroja môže viesť k vážnym poraneniam.

b) **Noste osobný ochranný výstroj a vždy ochranné okuliare.** Nosenie osobného ochranného výstroja, ako je protišmyková obuv, ochranná prilba a ochrana sluchu, znižuje riziko poranenia.

c) **Vyvarujte sa nezámernému uvedeniu do prevádzky. Presvedčte sa o tom, že je elektrický nástroj vypnutý predtým, než ho pripojíte na napájanie elektrickým prúdom, než ho zdvihnete alebo nesiete.** Keď pri nosení elektrického nástroja držíte prst na spínači alebo keď tento nástroj v zapnutom stave pripojíte na napájanie elektrickým prúdom, potom toto môže viesť k nehodám.

d) **Odstráňte nastavovacie náradie alebo skrutkovače predtým, než zapnete elektrický nástroj.** Náradie alebo kľúč, ktorý sa nachádza v otáčajúcej sa časti nástroja, môže viesť k poraneniam.

e) **Vyvarujte sa abnormálnemu držaniu tela. Postarajte sa o bezpečný postoj a udržujte vždy rovnováhu.** Týmto môžete pri neočakávaných situáciách lepšie kontrolovať elektrický nástroj.

f) **Noste vhodný odev. Nenoste žiadne voľné oblečenie alebo šperky. Udržujte vlasy, odev a rukavice vzdialene od pohybujúcich sa častí.** Voľné oblečenie, šperky alebo dlhé vlasy môžu byť zachytené pohybujúcimi sa časťami.

g) **Ak možno namontovať zariadenia na odsávania a zachytávanie prachu, tak treba tieto upevniť a správne používať.** Používanie odsávania prachu môže znížiť ohrozenia prachom.

h) **Neuspokojujte sa s falošnou bezpečnosťou a nepovznášajte sa nad bezpečnostné predpisy pre elektrické náradie, aj keď ste s elektrickým náradím oboznámený po jeho mnohonásobnom používaní.** Nepozorné zaobchádzanie môže počas zlomku sekundy spôsobiť ťažké zranenia.

4) Používanie a ošetrovanie elektrického nástroja:

a) **Nepreťažujte tento nástroj. Použite pre svoju prácu elektrické náradie, určené pre tento účel.** S vhodným elektrickým nástrojom pracujete v udanom výkonovom rozsahu lepšie a bezpečnejšie.

b) **Nepoužívajte žiadne elektrické náradie, ktorého spínač je defektný.** Elektrické náradie, ktoré sa už nedá za- alebo vypnúť, je nebezpečné a musí byť opravené.

c) **Vytiahnite zástrčku zo zásuvky a/alebo vyberte odoberateľný akumulátor, skôr ako vykonáte nastavenia náradia, vymeníte diely použitého náradia alebo odložíte elektrické náradie.** Toto preventívne bezpečnostné opatrenie zabráni neúmyselnému štartu elektrického nástroja.

d) **Uložte nepoužívanú elektrický nástroj mimo dosahu detí. Neprenechávajte používanie tejto píly osobám, ktoré nie sú oboznámené s týmto nástrojom alebo tieto pokyny nečítali.** Elektrické nástroje sú nebezpečné, keď ich používajú neskúsené osoby.

e) **Elektrické náradie a použitý nástroj ošetrujte so starostlivosťou. Kontrolujte, či pohyblivé diely bezchybne fungujú a neviaznu, či sú časti zlomené alebo natoľko poškodené, že je funkcia elektrického nástroja narušená.** Nechajte poškodené časti pred použitím nástroja opraviť. Príčiny mnohých nehôd spočívajú v zle udržovaných elektrických nástrojoch.

f) **Udržujte rezné nástroje ostré a čisté.** Starostlivo ošetrované rezné nástroje s ostrými reznými hranami sa menej zaseknú a lepšie sa vedú.

g) **Používajte tento elektrický nástroj, jeho príslušenstvo, vložné nástroje atď. v súlade s týmito inštrukciami. Zohľadnite pritom pracovné podmienky a činnosť, ktorá sa má vykonávať.** Používanie elektrického nástroja pre iné účely, než pre ktoré je určený, môže viesť k nebezpečným situáciám.

h) **Držadlá a úchopné plochy udržiavajte suché, čisté a bez oleja a mastnôt.** Klzké držadlá a úchopné plochy neumožňujú bezpečné ovládanie a kontrolu elektrického náradia v neočakávaných situáciách.

5) Starostlivé zaobchádzanie s akumulátorovymi nástorojmi a ich používanie

a) **Nabíjajte akumulátory iba v nabíjacích prístrojoch, ktoré sú výrobcom odporúčané.** U nabíjacieho prístroja, ktorý je vhodný pre určitý druh

akumulátorov, existuje nebezpečenstvo požiaru, keď sa používa s inými akumulátormi.

b) **V elektrických nástrojoch používajte iba pre ne určené akumulátory.** Použitie iných akumulátorov môže viesť k poraneniam a k nebezpečenstvu požiaru.

c) **Udržujte nepoužívané akumulátory vzdialene od kancelárskych spiniek, mincí, kľúčov, klincov, skrutiek alebo iných malých kovových predmetov, ktoré by mohli zapríčiniť premostenie kontaktov.** Skrat medzi kontaktmi akumulátora môže mať popáleniny alebo oheň za následok.

d) **Pri nesprávnom používaní môže z akumulátora unikať tekutina. Vyvarujte sa kontaktu s ňou. Pri náhodnom kontakte opláchnite vodou. Keď sa táto tekutina dostane do očí, prídavne vyhľadajte lekársku pomoc.** Uniknutá tekutina môže viesť k podráždeniam pokožky alebo k popáleninám.

e) **Nepoužívajte poškodený alebo zmenený akumulátor.** Poškodené alebo zmenené akumulátory sa môžu správať nepredvídateľne a viesť k požiaru, výbuchu alebo nebezpečenstvu poranenia.

f) **Akumulátor nevystavujte požiaru ani príliš vysokým teplotám.** Požiar alebo teploty vyššie ako 130 °C môžu spôsobiť výbuch.

g) **Dodržiavajte všetky pokyny k nabíjaniu a akumulátor alebo náradie s akumulátorom nepoužívajte nikdy mimo teplotného rozsahu uvedeného v návode na obsluhu.** Nesprávne nabíjanie alebo nabíjanie mimo dovoleného teplotného rozsahu môže zničiť akumulátor a viesť k nebezpečenstvu požiaru.

6) Servis:

a) **Svoje elektrické náradie nechajte opraviť iba kvalifikovaným odborným personálom a iba pomocou originálnych náhradných dielov.** Týmto sa zaistí to, že bezpečnosť elektrického náradia zostane zachovaná.

b) **Nikdy nevykonávajte údržbu na poškodených akumulátoroch.** Všetka údržba akumulátorov by sa mala uskutočniť prostredníctvom výrobcu alebo splnomocnených miest zákazníckeho servisu.

7) Špeciálne bezpečnostné pokyny pre akumulátorové prístroje

a) **Zaistite to, že je nástroj vypnutý predtým, než doň vložíte akumulátor.** Vkladanie akumulátora do elektrického nástroja, ktorý je zapnutý, môže viesť k nehodám.

b) **Batérie nabíjajte iba vo vnútornej oblasti, pretože**

nabíjačka je určená iba na to. Nebezpečenstvo zásahu elektrickým prúdom.

c) **Na zníženie rizika elektrického úderu, vytiahnite pred čistením zástrčku nabíjačky zo zásuvky.**

d) **Nevystavujte akumulátor/ elektrický nástroj/ nástroj dlhšiu dobu silnému slnečnému žiareniu a neodkladajte tieto na vykurovacie telesá.** Horúčosť škodí akumulátoru a existuje nebezpečenstvo explózie.

e) **Nechajte zahriaty akumulátor pred nabíjaním vychladnúť.**

f) **Neotvárajte akumulátor a vyvarujte sa mechanickým poškodeniam akumulátora.** Existuje nebezpečenstvo krátkeho spojenia a môžu unikať pary, ktoré dráždia dýchacie cesty. Postarajte sa o čerstvý vzduch a pri ťažkostiach vyhľadajte lekársku pomoc.

g) **Nepoužívajte batérie, ktoré nie sú dobíjateľné. Nástroj by sa mohol poškodiť.**

Správna manipulácia s nabíjačkou akumulátorov

- Tento prístroj môžu používať deti od 8 rokov ako aj osoby so zníženými fyzickými, senzorickými alebo mentálnymi schopnosťami, alebo s nedostatkom skúseností a vedomostí, ak sú pod dozorom alebo boli poučené o bezpečnom používaní prístroja a rozumejú rizikám, ktoré z toho vyplývajú. Deti sa s prístrojom nesmú hrať. Deti nesmú vykonávať čistenie a údržbu bez dozoru.
- **Na nabíjanie akumulátora používajte výlučne dodanú nabíjačku.** Existuje nebezpečenstvo požiaru a výbuchu.
- **Pred každým použitím nabíjačky skontrolujte kábel a zástrčku a nechajte ju opravovať len kvalifikovaným odborným personálom a len s originálnymi náhradnými dielmi. Chybnú nabíjačku nepoužívajte a sami ju neotvárajte.** Tým sa zabezpečí, že bezpečnosť zariadenia zostane zachovaná.
- **Dbajte na to, aby sieťové napätie súhlasilo s údajom na typovom štítku nabíjacieho prístroja.** Existuje nebezpečenstvo elektrického úderu
- **Udržujte nabíjací prístroj čistý a vzdialene od vlhkosti a dažďa. Nikdy nepoužívajte nabíjací prístroj na voľnom priestranstve.** Skrz zašpinenie a vniknutie vody, sa zvyšuje riziko elektrického úderu.
- **Tento nabíjací prístroj sa smie prevádzkovať iba s príslušnými originálnymi akumulátormi.** Nabíjanie iných akumulátorov môže viesť k poraneniam a k nebezpečenstvu požiaru.
- **Vyvarujte sa mechanickým poškodeniam nabíjacieho prístroja.** Tieto môžu viesť k vnútorným krátkym spojeniam.

- **Nabíjací prístroj sa nesmie prevádzkovať na horľavom podklade (napr. papier, textílie).** Existuje nebezpečenstvo požiaru kvôli zahrievaniu, ktoré sa vytvára pri nabíjaní.
- Ak sa prívodné vedenie tohto prístroja poškodí, musí sa vymeniť výrobcom alebo jeho zákazníckym servisom alebo podobne kvalifikovanou osobou, aby sa zabránilo ohrozeniam.
- Akumulátor vášho zariadenia sa dodáva len čiastočne nabitý a pred prvým použitím sa musí najskôr správne nabiť. Zastrčte akumulátor do zásuvky a nabíjačku pripojte na elektrickú sieť.
- Keď batéria je úplne nabitá, vytiahnite sieťovú zástrčku a nabíjačku odpojte od zariadenia.
- Na nabíjačke nenabíjajte nenabíjateľné batérie.

Zvyškové riziká

Aj pri používaní elektrického prístroja podľa predpisov vždy existujú zvyškové riziká. Nasledujúce nebezpečenstvá môžu vzniknúť v súvislosti s konštrukciou a prevedenia tohto elektrického prístroja:

a) Rezné poranenia,
b) Poškodenia sluchu, ak sa nenosí vhodná ochranu sluchu.
c) Poškodenia zdravia, ktoré sú spôsobené vibráciami na rameno - ruku, ak sa zariadenie používa dlhší čas alebo riadne nepoužíva alebo neudržiava.

Upozornenie! Tento elektrický prístroj počas prevádzky vytvára elektromagnetické pole. Toto pole môže za určitých okolností ovplyvniť aktívne alebo pasívne lekárske implantáty. Aby sa zabránilo nebezpečenstvu vážnych alebo smrteľných zranení, odporúčame, aby osoby s lekárskymi implantátmi konzultovali svojho lekára alebo výrobcu lekárskeho implantátu pred samotnou obsluhou prístroja.

Nabíjanie

Nevystavujte batériu extrémnym podmienkam, ako napr. teplu alebo nárazom. Hrozí nebezpečenstvo v dôsledku unikajúceho elektrolytového roztoku! Pri kontakte s kožou, očami vypláchnite postihnuté miesta vodou alebo neutralizačným prostriedkom a vyhľadajte lekára.

Akumulátor nabíjajte len v suchých priestoroch. Pred zapojením nabíjačky musí byť vonkajšia plocha akumulátora čistá a suchá. Hrozí nebezpečenstvo poranenia elektrickým prúdom.

Nabíjajte len s priloženou originálnou nabíjačkou.

Dbajte na to, aby sieťové napätie súhlasilo s údajom na typovom štítku nabíjacieho prístroja.

- Akumulátor nabíjajte pred prvým použitím. Nenabíjajte akumulátor krátko viackrát za sebou.
- Podstatne skrátená doba prevádzky napriek nabitiu znamená, že akumulátor je opotrebovaný a musíte ho nahradiť. Použite len originálny náhradný akumulátor, ktorý si zakúpite prostredníctvom zákazníckeho servisu.
- V každom prípade dodržujte zakaždým platné bezpečnostné pokyny ako aj nariadenia a pokyny na ochranu životného prostredia.
- Škody vyplývajúce z neodborného používania nepodliehajú záruke.

A Vloženie/vybratie batérie

1. Na vloženie batérie (9) zasuňte batériu pozdĺž vodiacej koľajnice do prístroja. Táto počuteľne zacvakne.
2. Na vybratie batérie (9) z prístroja stlačte odblokovacie tlačidlo (10) na batérii a vytiahnite von batériu.

Nabíjanie batérie

1. Vyberte prípadne batériu (9) z prístroja.
2. Zasuňte batériu (9) do nabíjacej priehradky nabíjačky (18).
3. Zapojte nabíjačku (18) do zásuvky.
4. Po vykonanom nabití odpojte nabíjačku (18) zo siete.
5. Stlačte odblokovacie tlačidlo na batérii (9) a vytiahnite batériu z nabíjačky (18).

Prehľad kontrolnej signalizácie LED na nabíjačke (18):

Zelená LED (16) svieti, keď akumulátor nie je pripojený: Nabíjačka je pripravená.

Zelená LED (16) svieti: Akumulátor je nabitý.

Červená LED (17) svieti: Akumulátor sa nabíja.

Spotrebované akumulátory

- Výrazne skrátená prevádzková doba aj napriek nabitia ukazuje, že je batéria opotrebovaná a musí sa vymeniť. Používajte iba originálnu náhradnú sadu batérií, ktorú si môžete zakúpiť prostredníctvom zákazníckeho servisu.
- Každopádne dodržiavajte platné bezpečnostné pokyny, ako aj predpisy a pokyny k ochrane životného prostredia (pozri „Odstránenie a ochrana životného prostredia“).

Kontrola stavu nabitia batérie

Ukazovateľ stavu nabitia (A 7) signalizuje stav nabitia batérie (A 9).

- Stav nabitia batérie sa zobrazí rozsvietením príslušnej LED diódy, keď prístroj je v prevádzke. Na tento účel posuňte vypínač zap/vyp (A 5) smerom dopredu. (Poloha „1“).

červená-žltá-zelená => Akumulátor plne nabitý

červená-žltá => Akumulátor je nabitý asi na polovicu

PARKSIDE

červená => Akumulátor sa musí nabiť

Montáž

Pozor! Nebezpečenstvo zranenia!
Dbajte na to, aby ste pri práci mali dostatok miesta a aby ste neohrozili iné osoby.

A Nastavenie ochranného plechu

Pred každým použitím skontrolujte pevné osadenie ochranného plechu (4). Existuje nebezpečenstvo poranenia.

Prístroj sa smie prevádzkovať len s namontovaným ochranným plechom (4).

1. Uvoľnite nastavovaciu skrutku (1).
2. Ochranný plech (4) nastavte vhodne k hrúbke materiálu.
3. Nastavovaciu skrutku (1) znova pevne utiahnite.

B Montáž/výmena rozbrusovacieho kotúča

Pred prvým uvedením do prevádzky skontrolujte pevné osadenie napínacej skrutky (12).

Rozbrusovací kotúč sa môže počas prevádzky zohrievať. Rozbrusovací kotúč nechajte pred výmenou bezpodmienečne vychladnúť.
Hrozí nebezpečenstvo popálenia.

1. Uvoľnite nastavovaciu skrutku (A 1) s až jeden a pol otáčkou. Ochranný plech (4) postavte celkom nahor.
2. Rozbrusovací kotúč (3) zaistite pomocou inbusového kľúča (4 mm)(14b) (malý obrázok).
3. Uvoľnite napínaciu skrutku (12) pomocou inbusového kľúča (8 mm) (14a).
4. Opotrebovaný rozbrusovací kotúč zdvihnite z upínacej príruby (19). Rozbrusovací kotúč vysuňte palcami spod ochranného plechu (4).
5. Pod ochranný plech (4) zasuňte nový rozbrusovací kotúč. Uistite sa, že rozbrusovací kotúč dosadá správne na upínacej prírube.

Dávajte pozor na to, aby obrúsená strana rozbrusovacieho kotúča ukazovala smerom von.

6. Upínaciu prírubu (20) znova nasaďte. Strana upínacej príruby (20), vyklenutá smerom von, ukazuje zásadne k rozbrusovaciemu kotúču (3).
7. Rozbrusovací kotúč (3) zaistite pomocou inbusového kľúča (4 mm)(14b). Napínaciu skrutku (12) opäť pevne utiahnite pomocou inbusového kľúča (8 mm) (14a).

Obsluha

Pozor! Nebezpečenstvo poranenia!
- Používajte len výrobcom odporučené rozbrusovacie kotúče a časti príslušenstva. Používanie iných nástrojov a iného príslušenstva môže znamenať nebezpečenstvo zranenia.
- Nepoužívajte nalomené, naštrbené alebo inak poškodené rozbrusovacie kotúče.
- Nikdy nepracujte s prístrojom bez ochranných zariadení.

Ak je na vašom rozbrusovacom kotúči označený smer otáčania, tak dávajte pozor na zhodu s označením smeru otáčania na prístroji.

Pokyny pre výmenu:

- Nikdy nepracujte s prístrojom bez ochranných zariadení.
- Presvedčte sa, či sú rozmery rozbrusovacieho kotúča vhodné k prístroju.
- Používajte iba bezchybné rozbrusovacie kotúče.
- Nevŕtajte dodatočne do malého otvoru rozbrusovacieho kotúča.
- Nepoužívajte žiadne redukčné vložky alebo adaptéry, aby ste prispôsobili veľký otvor rozbrusovacích kotúčov.
- Nepoužívajte pílové listy.
- Na upnutie deliacich nástrojov sa smú používať len dodané upínacie príruby.

Predtým ako budete na prístroji vykonávať údržbu, vyberte z neho akumulátor.

Napínacia skrutka (A 12) sa nesmie dotiahnuť príliš pevne, aby sa zabránilo zlomeniu rozbrusovacieho kotúča (A 3).

C Zapnutie a vypnutie

1. Na zapnutie posuňte vypínač zap/vyp (5) smerom dopredu (poloha „1“). Prístroj sa zapne a rozbehne.
2. Na vypnutie posuňte vypínač zap/vyp (5) smerom dozadu (poloha „0“). Prístroj sa vypne.

Po zapnutí počkajte, kým zariadenie nedosiahne svoje maximálne otáčky. Až potom začnite pracovať.

Po vypnutí zariadenia kotúč ešte dobieha. Je nebezpečenstvo poranenia.

Skúšobná prevádzka:
Pred začatím prvej práce a po každej výmene kotúča vykonajte skúšku bez zaťaženia. Ihneď vypnite zariadenie, keď brúsny kotúč má nepravidelný chod, nastane veľké kmitanie alebo je počuť abnormálne zvuky.

Pokyny pre prácu

Vždy pracujte s nízkou rýchlosťou posuvu. Vzťahovať iba mierny tlak na materiál.

Zariadenie by sa nemalo nakladať tak silno, aby sa rezný disk zastavil.

Tenké materiály, ako napr. látky držte upnuté a pracujte pomaly a s malým tlakom. Tým zabránite tomu, aby sa materiál vtiahol a vzpriečil sa rozbrusovací kotúč.

Vždy dávajte pozor na úplné zastavenie rozbrusovacieho kotúča (A 3), aby bolo možné vtiahnutý materiál odstrániť z prístroja.

Vopred vykreslite cesty rezu, aby sa zabránilo nepotrebnému prerezaniu.

C Označenie línie rezu:

Pomocou označenia línie rezu (2) sa môžete orientovať na vopred naznačených cestách rezu a umožníte tak presnú prácu na prístroji.

Čistenie a údržba

Opravy a údržbárske práce, ktoré nie sú uvedené v tomto návode, nechajte vykonať v našom servisnom stredisku. Používajte iba originálne diely. Nebezpečenstvo zranenia!

Vypnite prístroj a pred každou prácou vyberte z prístroja batériu.

Nasledovné čistenie a údržbárske práce vykonávajte pravidelne. Tým sa zaručí dlhé a spoľahlivé používanie.

Před každým použitím přístroje zkontrolujte případné zjevné vady, jako jsou uvolněné, opotřebované nebo poškozené součásti, a také správné usazení šroubů nebo jiných součástí. Zvláštní pozornost věnujte kontrole brusného kotouče. Poškozené díly vyměňte.

Čistenie

Nepoužívajte žiadne čistiace alebo rozpúšťacie prostriedky. Chemické látky môžu napadnúť plastové časti zariadenia. Zariadenie nikdy nečistite pod tečúcou vodou.

- Po každom použití zariadenie dôkladne vyčistite.
- Čistite vetracie otvory a povrch zariadenia s mäkkou kefou, štetcom alebo textíliou.

Uskladnenie

- Prístroj uschovávajte na suchom a bezprašnom mieste a mimo dosahu detí.
- Pre zabránenie straty výkonu akumulátora zabráňte počas skladovania extrémnemu chladu alebo teplu.
- Pred dlhším skladovaním vyberte akumulátor z prístroja a úplne ho nabite.
- Brúsne kotúče sa musia skladovať suché a na výšku a nesmú sa skladať na seba.

Odstránenie a ochrana životného prostredia

Vyberte akumulátor z nástroja a priveďte nástroj, akumulátor, príslušenstvo a obal k recyklácii odpovedajúcej životnému prostrediu.

Prístroje nepatria do domového odpadu.

Li-ION

Nevyhadzujte akumulátory do domáceho odpadu, do ohňa (nebezpečenstvo explózie) alebo do vody. Poškodené akumulátory môžu škodiť životnému prostrediu a Vášmu zdraviu, keď uniknú jedovaté pary alebo tekutiny.

- Predtým než zlikvidujete prístroj, vyberte z neho akumulátor!
- Prístroj odovzdajte do recyklačnej zberne. Použité umelohmotné a kovové časti sa môžu podľa druhu materiálu roztriediť a tak odovzdať do recyklačnej zberne. V prípade otázok sa obráťte na naše servisné stredisko.
- Akumulátory zlikvidujte vo vybitom stave. Pre ochranu pred skratom odporúčame zakryť póly lepenkou. Neotvárajte akumulátor.
- Zlikvidujte akumulátory podľa miestnych predpisov. Odovzdajte akumulátory v zberni pre staré batérie, kde sa privedú k recyklácii s ohľadom na životné prostredie. Opýtajte sa ohľadne tohto svojho miestneho likvidátora odpadov alebo v našom servisnom stredisku.
- Likvidáciu vašich chybných zaslaných prístrojov uskutočníme bezplatne.

Zisťovanie závad

Predtým ako budete na prístroji vykonávať údržbu, vyberte z neho akumulátor.

Problém	Možná príčina	Odstránenie poruchy
Zariadenie sa nespustí	Porucha spínača zap/vyp r (5)	Oprava službou zákazníkom
	Porucha motora	
Brúsny nástroj sa nepohybuje, aj keď motor beží	Uvoľnená napínacia skrutka	Dotiahnite napínacia skrutka (viď „Kotúč výmena“)
	Obrábaný predmet, zvyšky obrábaného predmetu alebo zvyšky brúsneho nástroja blokujú pohon	Odstráňte blokovanie
Motor je pomalý a zostane stáť	Zariadenie preťažené obrábaným predmetom	Znížte tlak na brúsny nástroj
		Obrábaný predmet nie je vhodný
Brúsny kotúč sa otáča nerovnomerne, je počuť abnormálne zvuky	Uvoľnená napínacia skrutka (12)	Dotiahnite napínacia skrutka (12) (viď „Kotúč výmena“)
	Rozbrusovací kotúč (3) chybný	Výmena rozbrusovacieho kotúča (3)

Náhradné diely / Príslušenstvo

Náhradné diely a príslušenstvo nájdete na strane www.grizzly-service.eu

Ak nemáte Internet, kontaktujte sa telefonicky na Service-Center (viď „Service-Center“ strana 56). Dodržiavajte nižšie uvedené objednávacie čísla.

	Pol.	Označenie	Č. artiklu
A	9	Batéria	80001260
	18	Nabíjačka EU	80001326
	3	Rozbrusovací kotúč	91103070

Nabíjajte akumulátory iba v nabíjacích prístrojoch, ktoré sú výrobcom odporúčané.

Záruka

Vážená zákazníčka, vážený zákazník,
Pre tento prístroj platí záruka 3 roky od dátumu zakúpenia. Záruka pre akumulátor činí 6 mesiacov od dátumu kúpy.
Ak je prístroj poškodený, podľa zákona máte právo ho reklamovať u výrobcu produktu. Tieto práva vyplývajúce zo zákona nie sú našou následne opísanou zárukou obmedzené.

Záručné podmienky

Záručná lehota začína dňom zakúpenia. Pokladničný doklad ako originál prosím starostlivo uschovajte. Je potrebný ako dôkaz o zakúpení.
Ak sa počas troch rokov od dátumu zakúpenia tohto produktu vyskytne materiálna alebo výrobná chyba, produkt - podľa nášho rozhodnutia - bezplatne opravíme alebo nahradíme. Predpokladom záruky je, že v priebehu trojročnej lehoty bude predložený poškodený prístroj a pokladničný doklad a stručne opísaná chyba a kedy sa vyskytla.
Ak sa v rámci našej záruky chyba pokryje, obdržíte späť opravený alebo nový prístroj. S opravou alebo výmenou produktu sa nezačína nová záručná doba.

Záručná doba a nárok na odstránenie vady

Záručná doba sa poskytnutím záruky nepredlžuje. To platí aj pre nahradené a opravené diely. Prípadné škody a nedostatky vzniknuté už pri zakúpení sa musia ihneď po vybalení ohlásiť. Opravy vykonané po uplynutí záručnej doby sú spoplatnené.

Rozsah záruky

Prístroj bol vyrobený podľa prísnych smerníc kvality a pred dodaním bol svedomite kontrolovaný.
Záruka sa týka materiálových alebo výrobných chýb. Táto záruka sa nevzťahuje na diely produktu, ktoré sú vystavené normálnemu opotrebeniu a preto sa môžu považovať za opotrebované diely (napr. brúsny kotúč, upínacie príruby) alebo na poškodenia na krehkých dieloch (napr. vypínač).
Táto záruka zaniká, ak bol produkt používaný poškodený, neodborne alebo nebola vykonávaná údržba. Pre odborné používanie produktu je nutné presne dodržiavať všetky návody uvedené v návode na obsluhu. Bezpodmienečne sa vyhnite používaniu, ktoré sa v návode na obsluhu neodporúča alebo pred ktorým ste boli vystríhaní.
Produkt je určený len pre súkromné použitie a nie v oblasti podnikania. Záruka zaniká pri nesprávnom a neodbornom používaní, pri násilnom používaní a pri zásahoch, ktoré neboli vykonané v našej servisnej pobočke.

Postup v prípade reklamácie

Pre zabezpečenie rýchleho spracovania vašej žiadosti postupujte prosím podľa nasledujúcich pokynov:

- Pri všetkých požiadavkách predložte pokladničný doklad a číslo artiklu (IAN 306437) ako dôkaz o zakúpení.
- Číslo artiklu nájdete na typovom štítku.
- Ak sa vyskytnú chyby funkcie alebo iné nedostatky, kontaktujte najskôr následne uvedené servisné oddelenie **telefonicky** alebo **emailom**. Následne obdržíte ďalšie informácie o priebehu vašej reklamácie.

- Produkt evidovaný ako poškodený môžete po dohode s našim zákazníckym servisom, s priloženým dokladom o zakúpení (pokladničný doklad) a s údajmi, v čom chyba spočíva a kedy vznikla, zaslať bez poštovného na adresu servisu, ktorá vám bude oznámená. Pre zabránenie dodatočných nákladov a problémov pri prevzatí použite len tú adresu, ktorá vám bude oznámená. Nezasielajte prístroj ako nadmerný tovar na náklady príjemcu, expresne alebo s iným špeciálnym nákladom. Prístroj zašlite so všetkými časťami príslušenstva dodanými pri zakúpení a zabezpečte dostatočne bezpečné prepravné balenie.

Servisná oprava

Opravy, **ktoré nepodliehajú záruke**, môžeme nechať vykonať v našej servisnej pobočke za úhradu. Radi vám poskytneme predbežnú kalkuláciu nákladov.
Môžeme spracovať len prístroje, ktoré boli doručené dostatočne zabalené a so zaplateným poštovným.
Pozor: Prístroj zašlite do našej servisnej pobočky vyčistený a s informáciami o chybe.
Neprevezmeme prístroje zaslané ako nadmerný tovar na náklady príjemcu, expresne alebo s iným špeciálnym nákladom.
Likvidáciu vašich poškodených zaslaných prístrojov vykonáme bezplatne.

Service-Center

SK **Servis Slovensko**
Tel.: 0850 232001
E-Mail: grizzly@lidl.sk
IAN 306437

Dovozca

Nasledujúca adresa nie je adresa servisu. Najskôr kontaktujte hore uvedené servisné centrum.

Grizzly Tools GmbH & Co. KG
Stockstädter Straße 20
63762 Großostheim
Nemecko
www.grizzly-service.eu

Inhalt

Einleitung **57**
Bestimmungsgemäße Verwendung **57**
Allgemeine Beschreibung **58**
Lieferumfang 58
Funktionsbeschreibung 58
Übersicht 58
Technische Daten **58**
Sicherheitshinweise **59**
Symbole und Bildzeichen 59
Bildzeichen auf dem Akku: 60
Bildzeichen auf dem Ladegerät: 60
Allgemeine Sicherheitshinweise für Elektrowerkzeuge 61
Ladevorgang **68**
Akku entnehmen/ einsetzen 68
Akku aufladen 68
Verbrauchte Akkus 69
Ladezustand des Akkus prüfen 69
Montage **69**
Schutzhaube einstellen 69
Trennscheibe montieren/wechseln 69
Bedienung **70**
Ein- und Ausschalten 70
Arbeitshinweise **71**
Schnittlinienmarkierung: 71
Reinigung und Wartung **71**
Reinigung 71
Lagerung **72**
Entsorgung/Umweltschutz **72**
Fehlersuche **73**
Ersatzteile/Zubehör **73**
Garantie **74**
Reparatur-Service **75**
Service-Center **75**
Importeur **75**
Original EG-Konformitätserklärung **80**
Explosionszeichnung **81**

Einleitung

Herzlichen Glückwunsch zum Kauf Ihres neuen Gerätes. Sie haben sich damit für ein hochwertiges Gerät entschieden. Dieses Gerät wurde während der Produktion auf Qualität geprüft und einer Endkontrolle unterzogen. Die Funktionsfähigkeit Ihres Gerätes ist somit sichergestellt.

Die Betriebsanleitung ist Bestandteil dieses Gerätes. Sie enthält wichtige Hinweise für Sicherheit, Gebrauch und Entsorgung. Machen Sie sich vor der Benutzung des Gerätes mit allen Bedien- und Sicherheitshinweisen vertraut. Benutzen Sie das Gerät nur wie beschrieben und für die angegebenen Einsatzbereiche. Bewahren Sie die Betriebsanleitung gut auf und händigen Sie alle Unterlagen bei Weitergabe des Gerätes an Dritte mit aus.

Bestimmungsgemäße Verwendung

Der Akku-Multischneider ist ein Gerät zum Trennen von Materialien wie Teppich, PVC, Stoff oder ähnlichem.
Das Gerät ist für den Einsatz im Heimwerkerbereich bestimmt. Es wurde nicht für den gewerblichen Dauereinsatz konzipiert.
Das Gerät ist zum Gebrauch durch Erwachsene bestimmt. Jugendliche über 16 Jahre dürfen das Gerät nur unter Aufsicht benutzen.
Der Hersteller haftet nicht für Schäden, die durch bestimmungswidrigen Gebrauch oder falsche Bedienung verursacht wurden.

Allgemeine Beschreibung

Die Abbildung der wichtigsten Funktionsteile finden Sie auf der vorderen Ausklappseite.

Lieferumfang

Packen Sie das Gerät aus und kontrollieren Sie, ob es vollständig ist. Entsorgen Sie das Verpackungsmaterial ordnungsgemäß.

- Gerät
- Trennscheibe (vormontiert)
- Ladegerät
- Akku
- 2 Innensechskantschlüssel (8 und 4 mm)
- Ersatz-Trennscheibe
- Aufbewahrungskoffer
- Originalbetriebsanleitung

Funktionsbeschreibung

Der Akku-Multischneider ist zum Trennen von Teppichen, PVC, Kartonage, Lederarten, Stoffe und ähnliche Materialien mit einer maximalen Stärke von 11 mm vorgesehen.
Die Funktion der Bedienteile entnehmen Sie bitte den nachfolgenden Beschreibungen.

Übersicht

A

1 Justierschraube
2 Schnittmarkierung
3 Trennscheibe
4 Schutzblech
5 Ein-/Ausschalter
6 Lüftungsschlitze
7 Akku-Ladezustandsanzeige (3 LEDs)
8 Handgriff
9 Akku
10 Entriegelungstaste Akku
11 Befestigungsschraube
12 Spannschraube
13 Aufbewahrungskoffer
14 Innensechskantschlüssel
14a 8 mm Innensechskantschlüssel
14b 4 mm Innensechskantschlüssel
15 Netzanschlussleitung Ladegerät
16 Grüne LED
17 Rote LED
18 Ladegerät

B

19 Aufnahmeflansch
20 Spannflansch

Technische Daten

Akku-Multischneider ...PMSA 12 A1

Motorspannung ..... 12 V⎓
Leerlaufdrehzahl (n) .....700 min^{-1}
max. schneidbare Materialstärke ... 11 mm
Abmessungen Trennscheibe
..... Ø 60 x 10 mm
Bohrung ..... Ø 10 mm
Maximaler Durchmesser
Trennscheibe ..... Ø 60 mm
Stärke Trennscheiben ..... max. 1,2 mm
Gewicht ..... ca. 1,03 kg
Schutzklasse III
Schutzart.....IPX0
Schalldruckpegel
(L_{pA}) ..... 70,8 dB(A); K_{pA}=3 dB
Schallleistungspegel (L_{WA})
gemessen..... 81,8 dB(A); K_{WA}=3 dB
Schwingungswert
(a_h) ..... 1,52 m/s^2 ; K=1,5 m/s^2

Akku (Li-Ion) ..... PAPK 12 A1

Anzahl der Batteriezellen 3
Model (Type) C18650P
Nennspannung ..... 12 V⎓
Kapazität ..... 2,0 Ah
Energie ..... 24 Wh
Ladezeit ..... ca. 1 h

Ladegerät ..... PLGK 12 A1
Nennaufnahme..... 50 W
Eingangsspannung/
Input..... 220-240 V~, 50-60 Hz
Ausgangsspannung/
Output..... 12 V⎓; 2,4 A
Schutzklasse..... ⧈ II
Schutzart.....IPX0

Es handelt sich bei den Schwingungswerten um Maximalwerte, die mit der mitgelieferten Trennscheibe ermittelt wurden. Die tatsächlichen Schwingungswerte können abhängig von dem eingesetzten Zubehör variieren.
Die Schwingungswerte werden weiterhin durch die Handhabung des Anwenders beeinflusst.

Lärm- und Vibrationswerte wurden entsprechend den in der Konformitätserklärung genannten Normen und Bestimmungen ermittelt.

Der angegebene Schwingungsemissionswert ist nach einem genormten Prüfverfahren gemessen worden und kann zum Vergleich eines Elektrowerkzeugs mit einem anderen verwendet werden.
Der angegebene Schwingungsemissionswert kann auch zu einer einleitenden Einschätzung der Aussetzung verwendet werden.

Warnung:
Der Schwingungsemissionswert kann sich während der tatsächlichen Benutzung des Elektrowerkzeugs von dem Angabewert unterscheiden, abhängig von der Art und Weise, in der das Elektrowerkzeug verwendet wird.

Versuchen Sie, die Belastung durch Vibrationen so gering wie möglich zu halten. Beispielhafte Maßnahmen zur Verringerung der Vibrationsbelastung sind das Tragen von Handschuhen beim Gebrauch des Werkzeugs und die Begrenzung der Arbeitszeit. Dabei sind alle Anteile des Betriebszyklus zu berücksichtigen (beispielsweise Zeiten, in denen das Elektrowerkzeug abgeschaltet ist, und solche, in denen es zwar eingeschaltet ist, aber ohne Belastung läuft).

Sicherheitshinweise

ACHTUNG!
Beim Gebrauch von Elektrowerkzeugen sind zum Schutz gegen elektrischen Schlag, Verletzungs- und Brandgefahr folgende grundsätzliche Sicherheitsmaßnahmen zu beachten. Lesen Sie alle diese Hinweise, bevor Sie dieses Elektrowerkzeug benutzen, und bewahren Sie die Sicherheitshinweise gut auf.

Symbole und Bildzeichen

Bildzeichen auf dem Gerät:

Achtung!

Betriebsanleitung lesen!

Elektrogeräte gehören nicht in den Hausmüll

Bildzeichen auf dem Akku:

Betriebsanleitung lesen!

Li-Ion

Werfen Sie den Akku nicht in den Hausmüll, ins Feuer oder ins Wasser.

MAX 45°C

Setzen Sie den Akku nicht über längere Zeit starker Sonneneinstrahlung aus und legen Sie ihn nicht auf Heizkörpern ab (max. 45 °C).

Lagern Sie den Akku in geladenem Zustand

+40°C/104°F
+10°C/50°F

Der Akku benötigt eine Umgebungstemperatur von
+10 °C bis + 40 °C

Der Akku darf nicht mit Wasser in Berührung kommen.

Geben Sie Akkus an einer Altbatteriesammelstelle ab, wo sie einer umweltgerechten Wiederverwertung zugeführt werden.

Bildzeichen auf dem Ladegerät:

Achtung!

Lesen Sie die Bedienungsanleitung aufmerksam durch.

Das Ladegerät ist nur zur Verwendung in Räumen geeignet.

T2A

Gerätesicherung

Schutzklasse II (Doppelisolierung)

Elektrogeräte gehören nicht in den Hausmüll.

100 %

LED-Anzeige während des Ladevorgangs.

Symbole in der Betriebsanleitung:

Gefahrenzeichen mit Angaben zur Verhütung von Personen- oder Sachschäden.

Gefahrenzeichen mit Angaben zur Verhütung von Personenschäden durch einen elektrischen Schlag.

Gebotszeichen (anstelle des Ausrufungszeichens ist das Gebot erläutert) mit Angaben zur Verhütung von Schäden.

Hinweiszeichen mit Informationen zum besseren Umgang mit dem Gerät.

Allgemeine Sicherheitshinweise für Elektrowerkzeuge

⚠ **WARNUNG! Lesen Sie alle Sicherheitshinweise, Anweisungen, Bebilderungen und technischen Daten, mit denen dieses Elektrowerkzeug versehen ist.** Versäumnisse bei der Einhaltung der nachfolgenden Anweisungen und Anweisungen können elektrischen Schlag, Brand und/oder schwere Verletzungen verursachen.

Bewahren Sie alle Sicherheitshinweise und Anweisungen für die Zukunft auf.
Der in den Sicherheitshinweisen verwendete Begriff „Elektrowerkzeug" bezieht sich auf netzbetriebene Elektrowerkzeuge (mit Netzleitung) oder auf akkubetriebene Elektrowerkzeuge (ohne Netzleitung).

1) Arbeitsplatzsicherheit

a) **Halten Sie Ihren Arbeitsbereich sauber und gut beleuchtet**. Unordnung oder unbeleuchtete Arbeitsbereiche können zu Unfällen führen.

b) **Arbeiten Sie mit dem Elektrowerkzeug nicht in explosionsgefährdeter Umgebung, in der sich brennbare Flüssigkeiten, Gase oder Stäube befinden.** Elektrowerkzeuge erzeugen Funken, die den Staub oder die Dämpfe entzünden können.

c) **Halten Sie Kinder und andere Personen während der Benutzung des Elektrowerkzeuges fern.** Bei Ablenkung können Sie die Kontrolle über das Gerät verlieren.

2) Elektrische Sicherheit

⚠ Vorsicht: So vermeiden Sie Unfälle und Verletzungen durch elektrischen Schlag:

a) **Der Anschlussstecker des Elektrowerkzeuges muss in die Steckdose passen. Der Stecker darf in keiner Weise verändert werden. Verwenden Sie keine Adapterstecker gemeinsam mit schutzgeerdeten Elektrowerkzeugen.** Unveränderte Stecker und passende Steckdosen verringern das Risiko eines elektrischen Schlages.

b) **Vermeiden Sie Körperkontakt mit geerdeten Oberflächen wie von Rohren, Heizungen, Herden und Kühlschränken.** Es besteht ein erhöhtes Risiko durch elektrischen Schlag, wenn Ihr Körper geerdet ist.

c) **Halten Sie das Elektrowerkzeug von Regen oder Nässe fern.** Das Eindringen von Wasser in ein Elektrowerkzeug erhöht das Risiko eines elektrischen Schlages.

d) **Zweckentfremden Sie die Anschlussleitung nicht, um das Elektrowerkzeug zu tragen, aufzuhängen oder um den Stecker aus der Steckdose zu ziehen. Halten Sie die Anschlussleitung fern von Hitze, Öl, scharfen Kanten oder sich bewegenden Geräteteilen.** Beschädigte oder verwickelte Anschlussleitungen erhöhen das Risiko eines elektrischen Schlages.

e) **Wenn Sie mit dem Elektrowerkzeug im Freien arbeiten, verwenden Sie nur Verlängerungsleitungen, die auch für den Außenbereich geeignet sind.** Die Anwendung einer für den Außenbereich geeigneten Verlängerungsleitung verringert das Risiko eines elektrischen Schlages.

f) **Wenn der Betrieb des Elektrowerkzeuges in feuchter Umgebung nicht vermeidbar ist, verwenden Sie einen Fehlerstromschutzschalter.** Der Einsatz eines Fehlerstromschutzschalters vermindert das Risiko eines elektrischen Schlages.

3) Sicherheit von Personen

⚠ Vorsicht: So vermeiden Sie Unfälle und Verletzungen:

a) **Seien Sie aufmerksam, achten Sie darauf, was Sie tun, und gehen Sie mit Vernunft an die Arbeit mit dem Elektrowerkzeug. Benutzen Sie das Elektrowerkzeug nicht, wenn Sie müde sind oder unter Einfluss von Drogen, Alkohol oder Medikamenten stehen.** Ein Moment der Unachtsamkeit beim Gebrauch des Elektrowerkzeugs kann zu ernsthaften Verletzungen führen.

b) **Tragen Sie persönliche Schutzausrüstung und immer eine Schutzbrille**. Das Tragen persönlicher Schutzausrüstung, wie Staubmaske, rutschfeste Sicherheitsschuhe, Schutzhelm oder Gehörschutz je nach Art und Einsatz des Elektrowerkzeugs, verringert das Risiko von Verletzungen.

c) **Vermeiden Sie eine unbeabsichtigte Inbetriebnahme. Vergewissern Sie sich, dass das Elektrowerkzeug ausgeschaltet ist, bevor Sie es an die Stromversorgung und/oder den**

Akku anschließen, es aufnehmen oder tragen. Wenn Sie beim Tragen des Elektrowerkzeugs den Finger am Schalter haben oder das Gerät eingeschaltet an die Stromversorgung anschließen, kann dies zu Unfällen führen.

d) **Entfernen Sie Einstellwerkzeuge oder Schraubenschlüssel, bevor Sie das Elektrowerkzeug einschalten.** Ein Werkzeug oder Schlüssel, der sich in einem drehenden Teil des Elektrowerkzeuges befindet, kann zu Verletzungen führen.

e) **Vermeiden Sie eine abnormale Körperhaltung. Sorgen Sie für einen sicheren Stand und halten Sie jederzeit das Gleichgewicht.** Dadurch können Sie das Elektrowerkzeug in unerwarteten Situationen besser kontrollieren.

f) **Tragen Sie geeignete Kleidung. Tragen Sie keine weite Kleidung oder Schmuck. Halten Sie Haare, Kleidung und Handschuhe fern von sich bewegenden Teilen.** Lockere Kleidung, Schmuck oder lange Haare können von sich bewegenden Teilen erfasst werden.

g) **Wenn Staubabsaug- und -auffangeinrichtungen montiert werden können, sind diese anzubringen und richtig zu verwenden.** Verwendung einer Staubabsaugung kann Gefährdungen durch Staub verringern.

h) **Wiegen Sie sich nicht in falscher Sicherheit und setzen Sie sich nicht über die Sicherheitsregeln für Elektrowerkzeuge hinweg, auch wenn Sie nach vielfachem Gebrauch mit dem Elektrowerkzeug vertraut sind.** Achtloses Handeln kann binnen Sekundenbruchteilen zu schweren Verletzungen führen.

4) Verwendung und Behandlung des Elektrowerkzeuges

a) **Überlasten Sie das Elektrowerkzeug nicht. Verwenden Sie für Ihre Arbeit das dafür bestimmte Elektrowerkzeug.** Mit dem passenden Elektrowerkzeug arbeiten Sie besser und sicherer im angegebenen Leistungsbereich.

b) **Benutzen Sie kein Elektrowerkzeug, dessen Schalter defekt ist.** Ein Elektrowerkzeug, das sich nicht mehr ein- oder ausschalten lässt, ist gefährlich und muss repariert werden.

c) **Ziehen Sie den Stecker aus der Steckdose und/oder entfernen Sie**

einen abnehmbaren Akku, bevor Sie Geräteeinstellungen vornehmen, Einsatzwerkzeugteile wechseln oder das Elektrowerkzeug weglegen. Diese Vorsichtsmaßnahme verhindert den unbeabsichtigten Start des Elektrowerkzeugs.

d) **Bewahren Sie unbenutzte Elektrowerkzeuge außerhalb der Reichweite von Kindern auf. Lassen Sie keine Personen das Elektrowerkzeug benutzen, die mit diesem nicht vertraut sind oder diese Anweisungen nicht gelesen haben.** Elektrowerkzeuge sind gefährlich, wenn sie von unerfahrenen Personen benutzt werden.

e) **Pflegen Sie das Elektrowerkzeug und Einsatzwerkzeug mit Sorgfalt. Kontrollieren Sie, ob bewegliche Teile einwandfrei funktionieren und nicht klemmen, ob Teile gebrochen oder so beschädigt sind, dass die Funktion des Gerätes beeinträchtigt ist. Lassen Sie beschädigte Teile vor dem Einsatz des Elektrowerkzeuges reparieren.** Viele Unfälle haben ihre Ursache in schlecht gewarteten Elektrowerkzeugen.

f) **Halten Sie Schneidwerkzeuge scharf und sauber.** Sorgfältig gepflegte Schneidwerkzeuge mit scharfen Schneidkanten verklemmen sich weniger und sind leichter zu führen.

g) **Verwenden Sie Elektrowerkzeug, Einsatzwerkzeug, Einsatzwerkzeuge usw. entsprechend diesen Anweisungen. Berücksichtigen Sie dabei die Arbeitsbedingungen und die auszuführende Tätigkeit.** Der Gebrauch von Elektrowerkzeugen für andere als die vorgesehenen Anwendungen kann zu gefährlichen Situationen führen.

h) **Halten Sie Griffe und Griffflächen trocken,, sauber und frei von Öl und Fett.** Rutschige Griffe und Griffflächen erlauben keine sichere Bedienung und Kontrolle des Elektrowerkzeugs in unvorhergesehenen Situationen.

5) Verwendung und Behandlung des Akkuwerkzeugs

a) Laden Sie Akkus nur mit Ladegeräten auf, die vom Hersteller empfohlen werden. Durch ein Ladegerät, das für eine bestimmte Art von Akkus geeignet ist, besteht Brandgefahr, wenn es mit anderen Akkus verwendet wird.

b) **Verwenden Sie nur die dafür vorgesehenen Akkus in den Elektrowerkzeugen.** Der Gebrauch von anderen Akkus kann zu Verletzungen und Brandgefahr führen.

c) **Halten Sie den nicht benutzten Akku fern von Büroklammern, Münzen, Schlüsseln, Nägeln, Schrauben oder anderen kleinen Metallgegenständen, die eine Überbrückung der Kontakte verursachen könnten.** Ein Kurzschluss zwischen den Akkukontakten kann Verbrennungen oder Feuer zur Folge haben.

d) **Bei falscher Anwendung kann Flüssigkeit aus dem Akku austreten. Vermeiden Sie den Kontakt damit. Bei zufälligem Kontakt mit Wasser abspülen. Wenn die Flüssigkeit in die Augen kommt, nehmen Sie zusätzlich ärztliche Hilfe in Anspruch.** Austretende Akkuflüssigkeit kann zu Hautreizungen oder Verbrennungen führen.

e) **Benutzen Sie keinen beschädigten oder veränderten Akku.** Beschädigte oder veränderte Akkus können sich unvorhersehbar verhalten und zu Feuer, Explosion oder Verletzungsgefahr führen.

f) **Setzen Sie einen Akku keinem Feuer oder zu hohen Temperaturen aus.** Feuer oder Temperaturen über 130 °C können eine Explosion hervorrufen.

g) **Befolgen Sie alle Anweisungen zum Laden und laden Sie den Akku oder das Akkuwerkzeug niemals außerhalb des in der Betriebsanleitung angegebenen Temperaturbereichs.** Falsches Laden oder Laden außerhalb des zugelassenen Temperaturbereichs kann den Akku zerstören und die Brandgefahr erhöhen.

6) Service

a) **Lassen Sie Ihr Elektrowerkzeug nur von qualifiziertem Fachpersonal und nur mit Original-Ersatzteilen reparieren.** Damit wird sichergestellt, dass die Sicherheit des Gerätes erhalten bleibt.

b) **Warten Sie niemals beschädigte Akkus.** Sämtliche Wartung von Akkus sollte nur durch den Hersteller oder bevollmächtige Kundendienststellen erfolgen.

7) Spezielle Sicherheitshinweise für Akkugeräte

a) **Stellen Sie sicher, dass das Gerät ausgeschaltet**

ist, bevor Sie den Akku einsetzen. Das Einsetzen eines Akkus in ein Elektrowerkzeug, das eingeschaltet ist, kann zu Unfällen führen.

b) **Laden Sie Ihren Akku nur im Innenbereich auf, weil das Ladegerät nur dafür bestimmt ist.**

c) **Um das Risiko eines elektrischen Schlags zu reduzieren, ziehen Sie den Stecker des Ladegeräts aus der Steckdose heraus, bevor Sie es reinigen.**

d) **Setzen Sie den Akku nicht über längere Zeit starker Sonneneinstrahlung aus und legen Sie ihn nicht auf Heizkörpern ab.** Hitze schadet dem Akku und es besteht Explosionsgefahr.

e) **Lassen Sie einen erwärmten Akku vor dem Laden abkühlen.**

f) **Öffnen Sie den Akku nicht und vermeiden Sie eine mechanische Beschädigung des Akkus.** Es besteht die Gefahr eines Kurzschlusses und es können Dämpfe austreten, die die Atemwege reizen. Sorgen Sie für Frischluft und nehmen Sie bei Beschwerden zusätzlich ärztliche Hilfe in Anspruch.

g) **Verwenden Sie keine nicht wiederaufladbaren Batterien!**

Richtiger Umgang mit dem Akkuladegerät

- Dieses Gerät kann von Kindern ab 8 Jahren und darüber sowie von Personen mit verringerten physischen, sensorischen oder mentalen Fähigkeiten oder Mangel an Erfahrung und Wissen benutzt werden, wenn sie beaufsichtigt oder bezüglich des sicheren Gebrauchs des Gerätes unterwiesen wurden und die daraus resultierenden Gefahren verstehen. Kinder dürfen nicht mit dem Gerät spielen. Reinigung und Benutzer-Wartung dürfen nicht von Kindern ohne Beaufsichtigung durchgeführt werden.
- Kinder sollten beaufsichtigt werden, um sicherzustellen, dass sie nicht mit dem Gerät spielen.
- **Verwenden Sie zum Laden des Akkus ausschließlich das mitgelieferte Ladegerät.** Es besteht Brand- und Explosionsgefahr.
- **Überprüfen Sie vor jeder Benutzung Ladegerät, Kabel und Stecker und lassen Sie es von qualifiziertem Fachpersonal und nur mit Original-Ersatzteilen reparieren. Benutzen Sie ein defektes Ladegerät nicht und öffnen Sie es nicht selbst.** Damit wird sichergestellt, dass die

Sicherheit des Gerätes erhalten bleibt.

- **Achten Sie darauf, dass die Netzspannung mit den Angaben des Typenschildes auf dem Ladegerät übereinstimmt**. Es besteht die Gefahr eines elektrischen Schlags.
- **Halten Sie das Ladegerät sauber und fern von Nässe und Regen. Benutzen Sie das Ladegerät niemals im Freien.** Durch Verschmutzung und das Eindringen von Wasser erhöhen sich das Risiko eines elektrischen Schlags.
- **Das Ladegerät darf nur mit den zugehörigen Original-Akkus betrieben werden.** Das Laden von anderen Akkus kann zu Verletzungen und Brandgefahr führen.
- **Vermeiden Sie mechanische Beschädigungen des Ladegerätes.** Sie können zu inneren Kurzschlüssen führen.
- **Das Ladegerät darf nicht auf brennbarem Untergrund (z.B. Papier, Textilien) betrieben werden.** Es besteht Brandgefahr wegen der beim Laden auftretenden Erwärmung.
- Wenn die Anschlussleitung dieses Gerätes beschädigt wird, muss sie durch den Hersteller oder seinen Kundendienst oder eine ähnlich qualifizierte Person ersetzt werden, um Gefährdungen zu vermeiden.
- Der Akku Ihrers Gerätes wird nur teilweise vorgeladen geliefert und muss vor Gebrauch zum ersten Mal richtig aufgeladen werden. Stecken Sie den Akku in den Sockel ein und schließen Sie das Ladegerät ans Stromnetz an.
- Ziehen Sie den Netzstecker wenn der Akku voll aufgeladen ist und trennen Sie den Akku vom Ladegerät.
- Laden Sie in dem Ladegerät keine nicht-wiederaufladbaren Batterien auf.

Restrisiken

Auch wenn Sie dieses Elektrowerkzeug vorschriftsmäßig bedienen, bleiben immer Restrisiken bestehen. Folgende Gefahren können im Zusammenhang mit der Bauweise und Ausführung dieses Elektrowerkzeugs auftreten:

a)-Schnittverletzungen

b) Gehörschäden, falls kein geeigneter Gehörschutz getragen wird.

c) Gesundheitsschäden, die aus Hand-Arm-Schwingungen resultieren, falls das Gerät über einen längeren Zeitraum verwendet wird oder nicht ordnungsgemäß geführt und gewartet wird.

Warnung! Dieses Elektrowerkzeug erzeugt während des Betriebs ein elektromagnetisches Feld. Dieses Feld kann unter bestimmten Umständen aktive oder passive medizinische Implantate beeinträchtigen. Um die Gefahr von ernsthaften oder tödlichen Verletzungen zu verringern, empfehlen wir Personen mit medizinischen Implantaten ihren Arzt und den Hersteller des medizinischen Implantats zu konsultieren, bevor die Maschine bedient wird.

Ladevorgang

Setzen Sie den Akku nicht extremen Bedingungen wie Wärme und Stoß aus. Es besteht Verletzungsgefahr durch auslaufende Elektrolytlösung! Spülen Sie bei Augen-Haut-Kontakt die betroffenen Stellen mit Wasser oder Neutralisator und suchen Sie einen Arzt auf.

Laden Sie den Akku nur in trockenen Räumen auf.
Die Außenfläche des Akkus muss sauber und trocken sein, bevor Sie das Ladegerät anschließen.
Es besteht die Gefahr von Verletzungen durch Stromschlag.

Laden Sie nur mit beiliegendem Original-Ladegerät auf.

Achten Sie darauf, dass die Spannung des Netzanschlusses mit dem Typenschild am Gerät übereinstimmt.

- Laden Sie den Akku vor dem ersten Gebrauch auf.
- Laden Sie den Akku nach, wenn das Gerät zu langsam läuft.
- Eine wesentlich verkürzte Betriebszeit trotz Aufladung zeigt an, dass der Akku verbraucht ist und ersetzt werden muss. Verwenden Sie nur einen Original-Ersatzakku, den Sie über den Kundendienst beziehen können.

A Akku entnehmen/ einsetzen

1. Zum Einsetzen des Akkus (9) schieben Sie den Akku entlang der Führungsschiene in das Gerät. Er rastet hörbar ein.
2. Zum Herausnehmen des Akkus (9) aus dem Gerät drücken Sie die Entriegelungstasten (10) am Akku und ziehen den Akku heraus.

Akku aufladen

1. Nehmen Sie gegebenenfalls den Akku (9) aus dem Gerät.
2. Schieben Sie den Akku (9) in den Ladeschacht des Ladegerätes (18).
3. Schließen Sie das Ladegerät (18) an eine Steckdose an.
4. Nach erfolgtem Ladevorgang trennen Sie das Ladegerät (18) vom Netz.
5. Ziehen Sie den Akku (9) aus dem Ladegerät (18).

Übersicht der LED-Kontrollanzeigen auf dem Ladegerät (18):

Grüne LED (16) leuchtet ohne eingesetzten Akku:
Ladegerät betriebsbereit.

Grüne LED (16) leuchtet:
Akku ist geladen.

Rote LED (17) leuchtet:
Akku lädt.

Verbrauchte Akkus

- Eine wesentlich verkürzte Betriebszeit trotz Aufladung zeigt an, dass der Akku verbraucht ist und ersetzt werden muss. Verwenden Sie nur einen Ersatz-Akku, den Sie über den Kundendienst beziehen können.
- Beachten Sie in jedem Falle die jeweils gültigen Sicherheitshinweise sowie Bestimmungen und Hinweise zum Umweltschutz (siehe „Entsorgung/Umweltschutz“).

Ladezustand des Akkus prüfen

Die Ladezustandsanzeige (A 7) signalisiert den Ladezustand des Akkus (A 9).

- Der Ladezustand des Akkus wird durch Aufleuchten der entsprechenden LED-Leuchte angezeigt, wenn das Gerät in Betrieb ist. Schieben Sie dafür den Ein/Ausschalter (A 5) nach vorne. (Position „1“).

rot-gelb-grün => Akku vollgeladen
rot-gelb => Akku ca. zur Hälfte geladen
rot => Akku muss geladen werden

Montage

Achtung! Verletzungsgefahr!
- Achten Sie darauf, zum Arbeiten genügend Platz zu haben und andere Personen nicht zu gefährden.

A Schutzhaube einstellen

Überprüfen Sie vor jedem Gebrauch das Schutzblech (4) auf festen Sitz. Es besteht Verletzungsgefahr.

Das Gerät darf nur mit montiertem Schutzblech (4) betrieben werden.

1. Lockern Sie die Justierschraube (1).
2. Stellen Sie das Schutzblech (4) passend zur Materialstärke ein.
3. Ziehen Sie die Justierschraube (1) wieder fest.

B Trennscheibe montieren/wechseln

Kontrollieren Sie vor der Erstinbetriebnahme den festen Sitz der Spannschraube (12).

Die Trennscheibe kann sich während des Betriebes erhitzen. Lassen Sie die Trennscheibe vor dem Wechsel unbedingt abkühlen. Es besteht Verbrennungsgefahr.

1. Lockern SIe die Justierschraube (A 1) mit einer bis anderthalb Umdrehungen. Stellen Sie das Schutzblech (4)v ganz nach oben.
2. Arretieren Sie die Trennscheibe (3) mithilfe eines Innensechskantschlüssels (4 mm)(14b)(kleines Bild).

3. Lösen Sie die Spannschraube (12) mit dem Innensechskantschlüssel (8 mm) (14a).
4. Heben Sie die abgenutzte Trennscheibe vom Aufnahmeflansch (19). Schieben Sie die Trennscheibe mit dem Daumen unter dem Schutzblech (4) heraus.
5. Schieben Sie die neue Trennscheibe unter das Schutzblech (4). Stellen Sie sicher, dass die Trennscheibe korrekt auf dem Aufnahmeflansch aufliegt.
   Achten Sie darauf das die abgeschliffene Seite der Trennscheibe nach außen zeigt.
6. Setzen Sie den Spannflansch (20) wieder auf. Die nach außen gewölbte Seite des Spannflansches (20) zeigt grundsätzlich von der Trennscheibe (3) weg.
7. Arretieren Sie die Trennscheibe (3) mithilfe des Innensechskantschlüssels (4 mm)(14b). Ziehen Sie die Spannschraube (12) mit dem Innensechskantschlüssel (8 mm) (14a) wieder fest.

Ist auf Ihrer Trennscheibe die Drehrichtung gekennzeichnet, so achten Sie auf die Übereinstimmung mit der Kennzeichnung der Drehrichtung auf dem Gerät.

Bedienung

Achtung! Verletzungsgefahr!
- Verwenden Sie nur vom Hersteller empfohlene Trennscheiben und Zubehörteile. Der Gebrauch anderer Einsatzwerkzeuge und anderen Zubehörs kann eine Verletzungsgefahr für Sie bedeuten.
- Verwenden Sie keine abgebrochenen, gesprungenen oder anderweitig beschädigten Trennscheiben.
- Betreiben Sie das Gerät niemals ohne Schutzeinrichtungen.

Halten Sie Ihre Hände von der Trennscheibe fern, wenn das Gerät in Betrieb ist. Es besteht Verletzungsgefahr.

Hinweise zum Wechseln:
- Betreiben Sie das Gerät niemals ohne Schutzeinrichtungen.
- Vergewissern Sie sich, dass die Maße der Trennscheibe zum Gerät passen.
- Benutzen Sie nur einwandfreie Trennscheiben.
- Bohren Sie eine zu kleine Aufnahmebohrung der Trennscheibe nicht nachträglich auf.
- Verwenden Sie keine getrennten Reduzierbuchsen oder Adapter, um Trennscheibe mit großem Loch passend zu machen.
- Verwenden Sie keine Sägeblätter.
- Zum Aufspannen der Trennwerkzeuge dürfen nur die mitgelieferten Spannflansche verwendet werden.

Schalten Sie das Gerät aus und nehmen Sie den Akku aus dem Gerät, bevor Sie das Gerät warten.

Die Spannschraube (A 12) darf nicht zu fest angezogen werden, um ein Brechen der Trennscheibe (A 3) zu vermeiden.

C Ein- und Ausschalten

1. Zum Einschalten schieben Sie den Ein-/Ausschalter (5) nach vorne (Position „1“). Das Gerät schaltet ein und läuft an.
2. Zum Ausschalten schieben Sie den Ein-/Ausschalter (5) nach hinten (Position „0“).
   Das Gerät schaltet ab.

Warten Sie nach dem Einschalten ab, bis das Gerät seine max. Drehzahl erreicht hat. Beginnen Sie erst dann mit dem Arbeiten.

Die Trennscheibe (A 3) läuft nach, nachdem das Gerät abgeschaltet wurde. Es besteht Verletzungsgefahr.

Probelauf:
Führen Sie vor dem ersten Arbeiten und nach jedem Trennscheibenwechsel einen Probelauf ohne Belastung durch. Schalten Sie das Gerät sofort aus, wenn die Trennscheibe unrund läuft, beträchtliche Schwingungen auftreten oder abnorme Geräusche zu hören sind.

Arbeitshinweise

Arbeiten Sie grundsätzlich mit geringem Vorschub. Üben Sie nur mäßigen Druck auf das Werkmaterial aus.

Das Gerät soll nicht so stark belastet werden, dass die Trennscheibe zum Stillstand kommt.

Halten Sie dünne Materialien, wie z. B. Stoffe, gespannt und arbeiten Sie langsam und mit geringem Druck.
Damit vermeiden Sie, dass das Material eingezogen wird und die Trennscheibe verklemmt.

Achten Sie stets auf den vollständigen Stillstand der Trennscheibe (A 3), um eingezogenes Material aus dem Gerät zu entfernen.

Zeichnen Sie sich Schnittpfade im Vorfeld an, um unnötigen Verschnitt zu vermeiden.

C Schnittlinienmarkierung:

Mit der Schnittlinienmarkierung (2) können Sie sich an vorher angezeichneten Schnittpfaden orientieren und ermöglichen so ein präzises Arbeiten mit dem Gerät.

Reinigung und Wartung

Lassen Sie Instandsetzungsarbeiten und Wartungsarbeiten, die nicht in dieser Anleitung beschrieben sind, von unserem Service-Center durchführen. Verwenden Sie nur Originalteile.

Schalten Sie das Gerät aus und nehmen Sie den Akku aus dem Gerät, bevor Sie das Gerät warten.

Führen Sie folgende Reinigungs- und Wartungsarbeiten regelmäßig durch. Dadurch ist eine lange und zuverlässige Nutzung gewährleistet.

Kontrollieren Sie das Gerät vor jedem Gebrauch auf offensichtliche Mängel wie lose, abgenutzte oder beschädigte Teile, korrekten Sitz von Schrauben oder anderer Teile. Prüfen Sie insbesondere die Trennscheibe. Tauschen Sie beschädigte Teile aus.

Reinigung

Verwenden Sie keine Reinigungs- bzw. Lösungsmittel. Chemische Substanzen können die Kunststoffteile des Gerätes angreifen. Reinigen Sie das Gerät niemals unter fließendem Wasser.

- Reinigen Sie das Gerät nach jedem Gebrauch gründlich.
- Reinigen Sie die Lüftungsöffnungen und die Oberfläche des Gerätes mit einer weichen Bürste, einem Pinsel oder einem Tuch.

Lagerung

- Bewahren Sie das Gerät an einem trockenen und staubgeschützten Ort auf, und außerhalb der Reichweite von Kindern.
- Vermeiden Sie während der Lagerung extreme Kälte oder Hitze, damit der Akku nicht an Leistung verliert.
- Nehmen Sie den Akku vor einer längeren Lagerung aus dem Gerät und laden Sie ihn vollständig auf.

Entsorgung/ Umweltschutz

Nehmen Sie den Akku aus dem Gerät und führen Sie Gerät, Akku, Zubehör und Verpackung einer umweltgerechten Wiederverwertung zu.

Elektrische Geräte gehören nicht in den Hausmüll.

Werfen Sie den Akku nicht in den Hausmüll, ins Feuer (Explosionsgefahr) oder ins Wasser. Beschädigte Akkus können der Umwelt und ihrer Gesundheit schaden, wenn giftige Dämpfe oder Flüssigkeiten austreten.

- Geben Sie das Gerät und das Ladegerät an einer Verwertungsstelle ab. Die verwendeten Kunststoff- und Metallteile können sortenrein getrennt werden und so einer Wiederverwertung zugeführt werden. Fragen Sie hierzu unser Service-Center.
- Entsorgen Sie Akkus im entladenen Zustand. Wir empfehlen die Pole mit einem Klebestreifen zum Schutz vor einem Kurzschluss abzudecken. Öffnen Sie den Akku nicht.
- Entsorgen Sie Akkus nach den lokalen Vorschriften. Geben Sie Akkus an einer Altbatteriesammelstelle ab, wo sie einer umweltgerechten Wiederverwertung zugeführt werden. Fragen Sie hierzu Ihren lokalen Müllentsorger oder unser Service-Center.
- Die Entsorgung Ihrer defekten eingesendeten Geräte führen wir kostenlos durch.

Fehlersuche

Schalten Sie das Gerät aus und nehmen Sie den Akku aus dem Gerät, bevor Sie das Gerät warten.

Problem	Mögliche Ursache	Fehlerbehebung
Gerät startet nicht	Ein-/Ausschalter (5) defekt	Reparatur durch Kundendienst
	Motor defekt	
Trennwerkzeug bewegt sich nicht, obwohl Motor läuft	Spannschraube (12) locker	Spannschraube (12) anziehen (siehe „Trennscheibe wechseln“)
	Werkstück, Werkstückreste oder Reste der Trennwerkzeuge blockieren Antrieb	Blockaden entfernen
Motor wird langsamer und bleibt stehen	Gerät wird durch Werkstück überlastet	Druck auf Trennwerkzeug verringern
		Werkstück ungeeignet
Trennscheibe läuft unrund, abnorme Geräusche sind zu hören	Spannschraube (12) locker	Spannschraube (12) anziehen (siehe „Trennscheibe wechseln“)
	Trennscheibe defekt	Trennscheibe wechseln

Ersatzteile/Zubehör

Ersatzteile und Zubehör erhalten Sie unter www.grizzly-service.eu

Sollten Sie kein Internet haben, so wenden Sie sich bitte telefonisch an das Service-Center (siehe „Service-Center“ Seite 75).
Halten Sie die unten genannten Bestellnummern bereit.

	Pos.	Bezeichnung	Artikel-Nr.
A	9	Akku	80001260
	18	Ladegerät EU	80001326
	3	Trennscheibe	91103070

Wir empfehlen, den Akku nur mit dem dazugehörigen Ladegerät zu verwenden.

Garantie

Sehr geehrte Kundin, sehr geehrter Kunde,
Sie erhalten auf dieses Gerät 3 Jahre Garantie ab Kaufdatum. Die Garantie für den Akku beträgt 6 Monate ab Kaufdatum.
Im Falle von Mängeln dieses Gerätes stehen Ihnen gegen den Verkäufer des Gerätes gesetzliche Rechte zu. Diese gesetzlichen Rechte werden durch unsere im Folgenden dargestellte Garantie nicht eingeschränkt.

Garantiebedingungen

Die Garantiefrist beginnt mit dem Kaufdatum. Bitte bewahren Sie den Original Kassenbon gut auf. Diese Unterlage wird als Nachweis für den Kauf benötigt.
Tritt innerhalb von drei Jahren ab dem Kaufdatum dieses Gerätes ein Material- oder Fabrikationsfehler auf, wird das Gerät von uns – nach unserer Wahl – für Sie kostenlos repariert oder ersetzt. Diese Garantieleistung setzt voraus, dass innerhalb der Drei-Jahres-Frist das defekte Gerät und der Kaufbeleg (Kassenbon) vorgelegt und schriftlich kurz beschrieben wird, worin der Mangel besteht und wann er aufgetreten ist.
Wenn der Defekt von unserer Garantie gedeckt ist, erhalten Sie das reparierte oder ein neues Gerät zurück. Mit Reparatur oder Austausch des Gerätes beginnt kein neuer Garantiezeitraum.

Garantiezeit und gesetzliche Mängelansprüche

Die Garantiezeit wird durch die Gewährleistung nicht verlängert. Dies gilt auch für ersetzte und reparierte Teile. Eventuell schon beim Kauf vorhandene Schäden und Mängel müssen sofort nach dem Auspacken gemeldet werden. Nach Ablauf der Garantiezeit anfallende Reparaturen sind kostenpflichtig.

Garantieumfang

Das Gerät wurde nach strengen Qualitätsrichtlinien sorgfältig produziert und vor Anlieferung gewissenhaft geprüft.

Die Garantieleistung gilt für Material- oder Fabrikationsfehler. Diese Garantie erstreckt sich nicht auf Geräteteile, die normaler Abnutzung ausgesetzt sind und daher als Verschleißteile angesehen werden können (z.B. Trennscheibe, Spannflansche) oder für Beschädigungen an zerbrechlichen Teilen (z.B. Schalter oder Akkus).
Diese Garantie verfällt, wenn das Gerät beschädigt, nicht sachgemäß benutzt oder nicht gewartet wurde. Für eine sachgemäße Benutzung des Gerätes sind alle in der Betriebsanleitung aufgeführten Anweisungen genau einzuhalten. Verwendungszwecke und Handlungen, von denen in der Betriebsanleitung abgeraten oder vor denen gewarnt wird, sind unbedingt zu vermeiden.
Das Gerät ist lediglich für den privaten und nicht für den gewerblichen Gebrauch bestimmt. Bei missbräuchlicher und unsachgemäßer Behandlung, Gewaltanwendung und bei Eingriffen, die nicht von unserer autorisierten Service-Niederlassung vorgenommen wurden, erlischt die Garantie.

Abwicklung im Garantiefall

Um eine schnelle Bearbeitung Ihres Anliegens zu gewährleisten, folgen Sie bitte den folgenden Hinweisen:

- Bitte halten Sie für alle Anfragen den Kassenbon und die Identifikationsnummer (IAN 306437) als Nachweis für den Kauf bereit.
- Die Artikelnummer entnehmen Sie bitte dem Typenschild.
- Sollten Funktionsfehler oder sonstige Mängel auftreten kontaktieren Sie zunächst die nachfolgend benannte

Serviceabteilung **telefonisch** oder per **E-Mail**. Sie erhalten dann weitere Informationen über die Abwicklung Ihrer Reklamation.

- Ein als defekt erfasstes Gerät können Sie, nach Rücksprache mit unserem Kundenservice, unter Beifügung des Kaufbelegs (Kassenbons) und der Angabe, worin der Mangel besteht und wann er aufgetreten ist, für Sie portofrei an die Ihnen mitgeteilte Service-Anschrift übersenden. Um Annahmeprobleme und Zusatzkosten zu vermeiden, benutzen Sie unbedingt nur die Adresse, die Ihnen mitgeteilt wird. Stellen Sie sicher, dass der Versand nicht unfrei, per Sperrgut, Express oder sonstiger Sonderfracht erfolgt. Senden Sie das Gerät bitte inkl. aller beim Kauf mitgelieferten Zubehörteile ein und sorgen Sie für eine ausreichend sichere Transportverpackung.

Reparatur-Service

Sie können Reparaturen, **die nicht der Garantie unterliegen**, gegen Berechnung von unserer Service-Niederlassung durchführen lassen. Sie erstellt Ihnen gerne einen Kostenvoranschlag.
Wir können nur Geräte bearbeiten, die ausreichend verpackt und frankiert eingesandt wurden.
Achtung: Bitte senden Sie Ihr Gerät gereinigt und mit Hinweis auf den Defekt an unsere Service-Niederlassung.
Nicht angenommen werden unfrei - per Sperrgut, Express oder mit sonstiger Sonderfracht - eingeschickte Geräte.
Die Entsorgung Ihrer defekten eingesendeten Geräte führen wir kostenlos durch.

Service-Center

DE **Service Deutschland**
Tel.: 0800 54 35 111
E-Mail: grizzly@lidl.de
IAN 306437

AT **Service Österreich**
Tel.: 0820 201 222
(0,15 EUR/Min.)
E-Mail: grizzly@lidl.at
IAN 306437

CH **Service Schweiz**
Tel.: 0842 665566
(0,08 CHF/Min.,
Mobilfunk max. 0,40 CHF/Min.)
E-Mail: grizzly@lidl.ch
IAN 306437

Importeur

Bitte beachten Sie, dass die folgende Anschrift keine Serviceanschrift ist. Kontaktieren Sie zunächst das oben genannte Service-Center.

Grizzly Tools GmbH & Co. KG
Stockstädter Straße 20
63762 Großostheim
Deutschland
www.grizzly-service.eu

HU

Az eredeti CE megfelelőségi nyilatkozat fordítása

Ezennel igazoljuk, hogy a
Akkus univerzális apríto
gyártási sorozatba tartozó PMSA 12 A1

Sorozatszám
201807000001 - 201808083420
évtől kezdve a következő vonatkozó EU irányelveknek felel meg a mindenkor érvényes megfogalmazásban:

2006/42/EC • 2014/30/EU • 2011/65/EU*

A megegyezés biztosítása érdekében a következő harmonizált szabványokat, valamint nemzeti szabványokat és rendelkezéseket alkalmaztuk:

EN 62841-1:2015 • EN ISO 12100:2010 • IEC 62133-2:2017
EN 60335-1:2012/A13:2017 • EN 62233:2008 • EN 60335-2-29:2004/A2:2010
EN 55014-1:2017 • EN 55014-2:2015
EN 61000-3-2:2014 • EN 61000-3-3:2013

Jelen megfelelőségi nyilatkozat kiállításáért kizárólag a gyártó a felelős.

CE

Grizzly Tools GmbH & Co. KG
Stockstädter Straße 20
63762 Großostheim,
Germany,
30.08.2018

Christian Frank
Dokumentációs megbízott

** A nyilatkozat fent ismertetett tárgya összhangban van az Európai Parlament és a Tanács 2011/65/EU (2011. június 8.) egyes veszélyes anyagok elektromos és elektronikus berendezésekben való alkalmazásának korlátozásáról szóló irányelv előírásaival*

CZ

Překlad originálního prohlášení o shodě CE

Potvrzujeme tímto, že konstrukce
Aku univerzální nůžky
konstrukční řady PMSA 12 A1
Pořadové číslo
201807000001 - 201808083420

odpovídá následujícím příslušným směrnicím EÚ v jejich právě platném znění:

2006/42/EC • 2014/30/EU • 2011/65/EU*

Aby byl zaručen souhlas, byly použity následující harmonizované normy, národní normy a ustanovení:

EN 62841-1:2015 • EN ISO 12100:2010 • IEC 62133-2:2017
EN 60335-1:2012/A13:2017 • EN 62233:2008 • EN 60335-2-29:2004/A2:2010
EN 55014-1:2017 • EN 55014-2:2015
EN 61000-3-2:2014 • EN 61000-3-3:2013

Výhradní odpovědnost za vystavení tohoto prohlášení o shodě nese výrobce:

CE

Grizzly Tools GmbH & Co. KG
Stockstädter Straße 20
63762 Großostheim
Germany
30.08.2018

Christian Frank
Osoba zplnomocněná
k sestavení dokumentace

** Výše popsaný předmět prohlášení splňuje předpisy směrnice 2011/65/EU Evropského parlamentu a Rady z 8. června 2011 o omezení používání některých nebezpečných látek v elektrických a elektronických zařízeních.*

SK

Preklad originálneho prehlásenia o zhode CE

Týmto potvrdzujeme, že
Akumulátorové univerzálne nožnice
konštrukčnej rady PMSA 12 A1
Poradové číslo
201807000001 - 201808083420

zodpovedá nasledujúcim príslušným smerniciam EÚ v ich práve platnom znení:

2006/42/EC • 2014/30/EU • 2011/65/EU*

Aby bola zaručená zhoda, boli použité nasledovné harmonizované normy ako i národné normy a predpisy:

EN 62841-1:2015 • EN ISO 12100:2010 • IEC 62133-2:2017
EN 60335-1:2012/A13:2017 • EN 62233:2008 • EN 60335-2-29:2004/A2:2010
EN 55014-1:2017 • EN 55014-2:2015
EN 61000-3-2:2014 • EN 61000-3-3:2013

Jediný zodpovedný za vystavenie tohto vyhlásenia o zhode je výrobca:

CE

Grizzly Tools GmbH & Co. KG
Stockstädter Straße 20
63762 Großostheim
Germany
30.08.2018

Christian Frank
Osoba splnomocnená na zostavenie dokumentácie

** Vyššie popísaný predmet vyhlásenia spĺňa predpisy smernice 2011/65/EU Európskeho parlamentu a Rady z 8. júna 2011 pre obmedzenie používania určitých nebezpečných látok v elektrických a elektronických prístrojoch.*

DE
AT
CH

Original
EG-Konformitätserklärung

Hiermit bestätigen wir, dass der
Akku-Multischneider
Baureihe PMSA 12 A1
Seriennummer
201807000001 - 201808083420

folgenden einschlägigen EU-Richtlinien in ihrer jeweils gültigen Fassung entspricht:

2006/42/EG • 2014/30/EU • 2011/65/EU*

Um die Übereinstimmung zu gewährleisten, wurden folgende harmonisierte Normen sowie nationale Normen und Bestimmungen angewendet:

EN 62841-1:2015 • EN ISO 12100:2010 • IEC 62133-2:2017
EN 60335-1:2012/A13:2017 • EN 62233:2008 • EN 60335-2-29:2004/A2:2010
EN 55014-1:2017 • EN 55014-2:2015
EN 61000-3-2:2014 • EN 61000-3-3:2013

Die alleinige Verantwortung für die Ausstellung dieser Konformitätserklärung trägt der Hersteller:

CE

Grizzly Tools GmbH & Co. KG
Stockstädter Straße 20
63762 Großostheim
Germany
30.08.2018

Christian Frank
Dokumentationsbevollmächtigter

** Der oben beschriebene Gegenstand der Erklärung erfüllt die Vorschriften der Richtlinie 2011/65/EU des Europäischen Parlaments und des Rates vom 8. Juni 2011 zur Beschränkung der Verwendung bestimmter gefährlicher Stoffe in Elektro- und Elektronikgeräten.*

20180723_rev02_mt

PARKSIDE

Robbantott ábra • Výkres náhradných dielov
Rozvinutý výkres • Explosionszeichnung

PMSA 12 A1

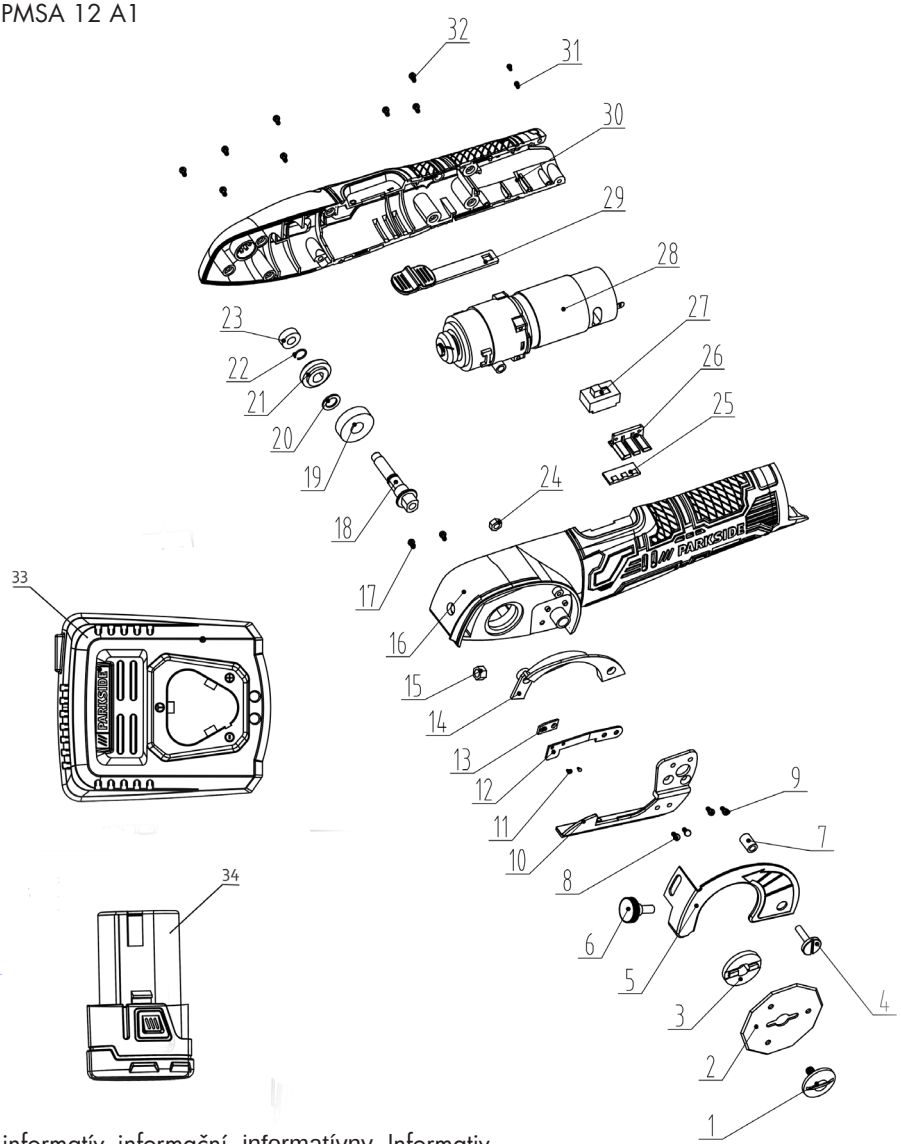

informatív, informační, informatívny, Informativ

GRIZZLY TOOLS GMBH & CO. KG
Stockstädter Straße 20
DE-63762 Großostheim
GERMANY

Információk állása · Stav informací ·
Stav informácií · Stand der Informationen:
07/2018 · Ident.-No.: 72037376072018-HU/CZ/SK

IAN 306437

HU CZ SK