SILVERCREST®

PDF ONLINE
www.lidl-service.com

ROBOT VACUUM CLEANER SSR 3000 A1

(HU)

ROBOTPORSZÍVÓ

Kezelési és biztonsági utalások

(CZ)

ROBOTICKÝ VYSAVAČ

Pokyny pro obsluhu a bezpečnostní pokyny

(DE) (AT) (CH)

SAUGROBOTER

Bedienungs- und Sicherheitshinweise

(SI)

ROBOTSKI SESALNIK

Navodila za upravljanje in varnostna opozorila

(SK)

VYSÁVACÍ ROBOT

Pokyny pre obsluhu a bezpečnostné pokyny

IAN 331378_1907

(HU) (SI) (CZ) (SK)

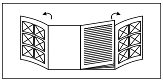

HU

Olvasás előtt kattintson az ábrákat tartalmazó mindkét oldalra és végezetül ismerje meg a készülék mindegyik funkcióját.

SI

Pred branjem obe strani s slikami odprite navzven in se nato seznanite z vsemi funkcijami naprave.

CZ

Před čtením si odklopte obě dvě strany s obrázky a potom se seznamte se všemi funkcemi přístroje.

SK

Pred čítaním si odklopte obidve strany s obrázkami a potom sa oboznámte so všetkými funkciami prístroja.

DE AT CH

Klappen Sie vor dem Lesen die beiden Seiten mit den Abbildungen aus und machen Sie sich anschließend mit allen Funktionen des Gerätes vertraut.

HU	Kezelési és biztonsági utalások	Oldal	5
SI	Navodila za upravljanje in varnostna opozorila	Stran	21
CZ	Pokyny pro obsluhu a bezpečnostní pokyny	Strana	35
SK	Pokyny pre obsluhu a bezpečnostné pokyny	Strana	47
DE / AT / CH	Bedienungs- und Sicherheitshinweise	Seite	61

A

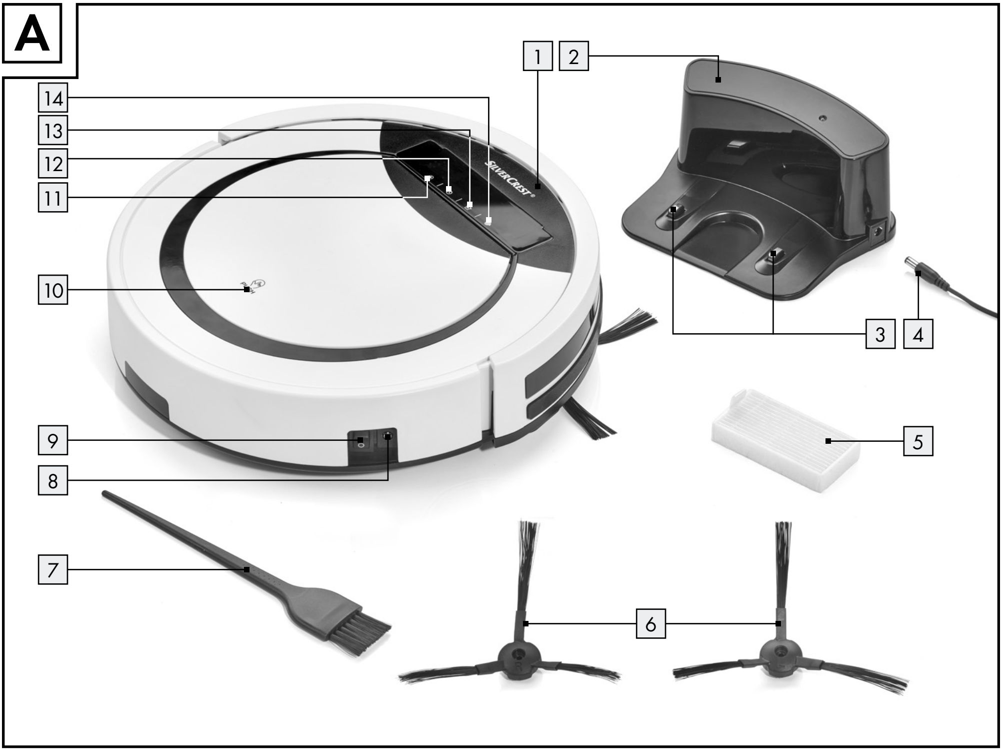
1
2
14
13
12
11
SilverCrest
10
3
4
9
8
5
7
6

B

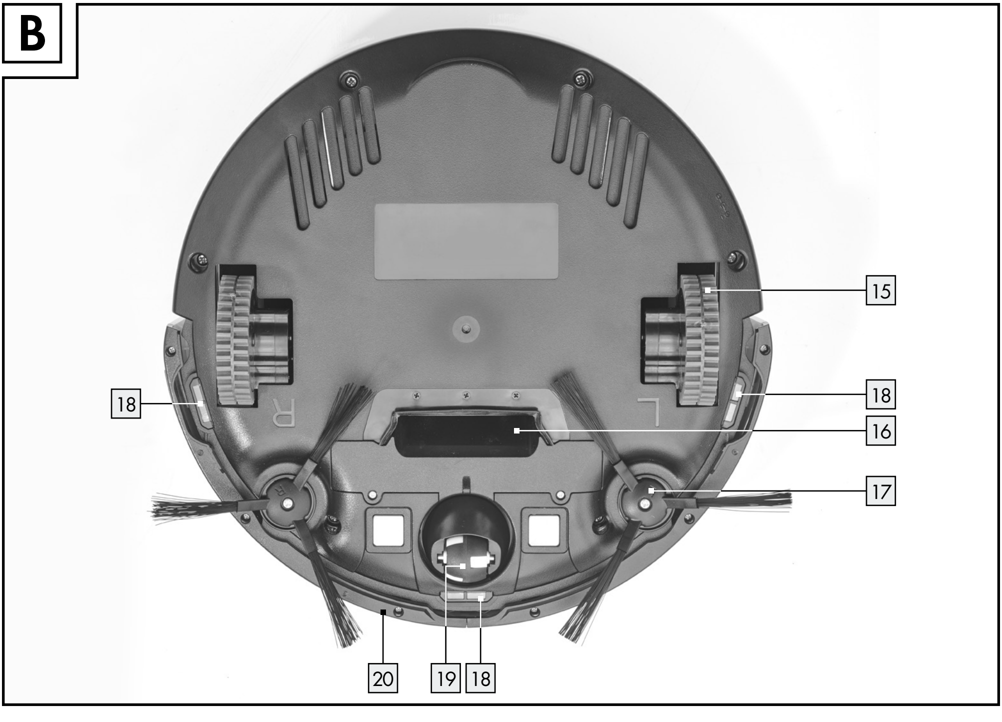
15
18
R
L
18
16
17
20
19
18

C

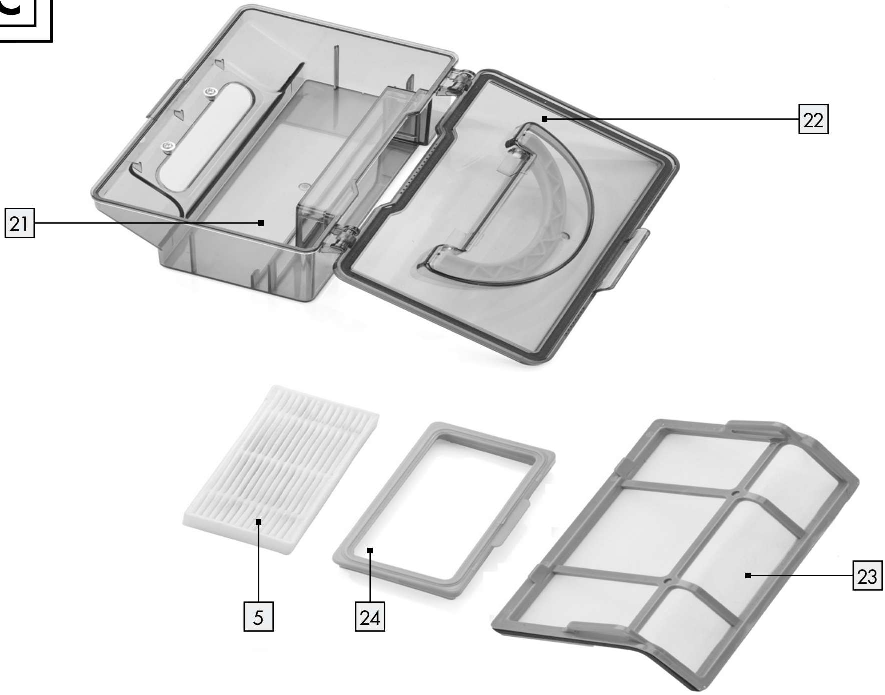

D

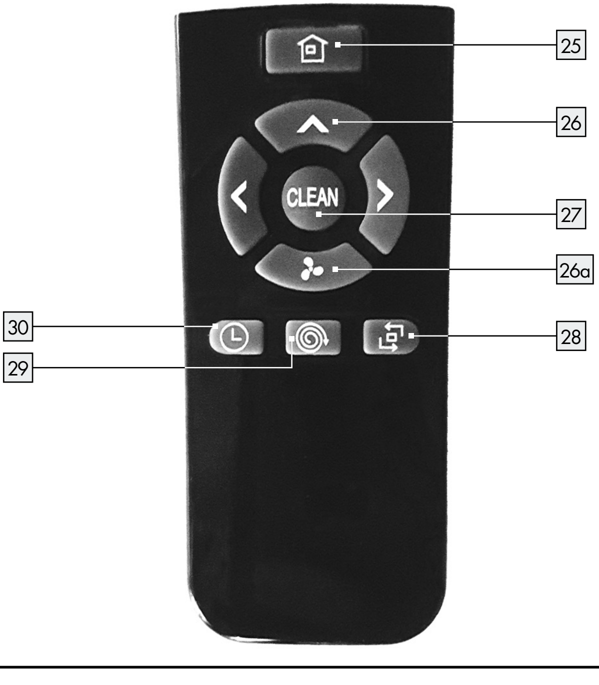
25
26
CLEAN
27
26a
30
29
28

Az alkalmazott piktogramok jelmagyarázata .... Oldal 6

Bevezető .... Oldal 6
Rendeltetésszerű használat .... Oldal 6
Alkatrészleírás .... Oldal 6
A csomag tartalma .... Oldal 7
Műszaki adatok .... Oldal 7

Biztonsági tudnivalók .... Oldal 8
Az elemekre / akkukra vonatkozó biztonsági tudnivalók .... Oldal 10

Üzembe helyezés .... Oldal 11
Termék feltöltése .... Oldal 11
Termék be- / kikapcsolása .... Oldal 12
Elemek behelyezése / cserélése .... Oldal 12

Használat .... Oldal 12
Előkészítés .... Oldal 12

Tisztítás .... Oldal 12
Tisztítás mód .... Oldal 12
Programozott tisztítás / időzítés .... Oldal 13

Tisztítás és tárolás .... Oldal 14

Alkatrészek cseréje .... Oldal 14
Oldalkefék cseréje .... Oldal 14
Hepa szűrő kicserélése .... Oldal 14

Hibakeresés / problémamegoldás .... Oldal 15

Mentesítés .... Oldal 15

Garancia / szerviz .... Oldal 16

Megfelelőségi nyilatkozat .... Oldal 16

Jótállási tájékoztató .... Oldal 16

Az alkalmazott piktogramok jelmagyarázata

⚠	Tartsa be a figyelmeztetéseket és a biztonsági tudnivalókat!		Rövidzárbiztos biztonsági transzformátor
i	Olvassa el az utasításokat!	S	SMPS (switch mode power supply unit) (kapcsolóüzemű tápegység)
⌂	A termék kizárólag beltéren, száraz és zárt helyiségekben használható.	⊖-●-⊕	A hálózati csatlakozó polaritása
⎓	Egyenáram / -feszültség	CE	EU-megfelelőség
~	Váltóáram / -feszültség	20 PAP	A csomagolást és a terméket környezetbarát módon semmisítse meg!
III	Érintésvédelmi osztály III	36	36 hónap garancia
	Soha ne hagyja a gyerekeket a termékkel és a csomagolóanyaggal felügyelet nélkül.	TÜV SÜD GS geprüfte Sicherheit TÜV SÜD User-friendly Tested for toxic substances Field tested Long-term tested	TÜV SÜD / GS tanúsítvánnyal rendelkezik

Robotporszívó

Bevezető

Gratulálunk új termékének vásárlása alkalmából. Ezzel a döntésével vállalatunk értékes terméke mellett döntött. A használati utasítás ezen termék része. A biztonságra, a használatára és a megsemmisítésre vonatkozó fontos tudnivalókat tartalmazza. A termék használata előtt ismerje meg az összes használati és biztonsági tudnivalót. A terméket csak a leírtak szerint és a megadott felhasználási területeken alkalmazza. A termék harmadik személy számára való továbbadása esetén kézbesítse vele annak a teljes dokumentációját is.

Rendeltetésszerű használat

A termék szétszóródott, száraz szennyeződések felszívására alkalmas, pl. sima padlóburkolaton és rövid bolyhos szőnyegeken lévő por, szösz vagy morzsák. A terméket csak beltéren használja. A termék kizárólag magánhasználatra, nem pedig ipari felhasználásra készült. A terméket kizárólag a rendeltetésnek megfelelő célokra használja. A fent leírtaktól eltérő bármely más felhasználás vagy a termék módosítása tilos, és sérüléshez és / vagy károsodáshoz vezethet. A gyártó a nem rendeltetésszerű használatból eredő károkért nem vállal felelősséget.

Alkatrészleírás

Robotporszívó

1	kijelző
2	töltőállomás
3	töltőcsapok
4	hálózati vezeték
5	HEPA szűrő
6	tartalék oldalkefe
7	tisztítókefe
8	töltő csatlakozó
9	bekapcsoló gomb

10 fedél
11 CLEAN gomb
12 ⏲-Időzítő beállítása gomb
13 ⌂-Visszatérés üzemmód gomb
14 ◎-Spot üzemmód gomb
15 oldalkerék
16 szívónyílás
17 oldalkefe
18 leesésgátló-érzékelő
19 elülső kerék
20 ütközésvédő
21 portartály
22 portartály fedél
23 főszűrő
24 szűrő-keret

Távirányító
25 ⌂-Visszatérés üzemmód gomb
26 <◇> Iránygombok
26a ✣-MAX üzemmód gomb
27 CLEAN gomb
28 ▭-Sarok üzemmód gomb
29 ◎-Spot üzemmód gomb
30 ⏲-Időzítő beállítása gomb

Kijelző 1 megjelenítései

Kijelző	Jelentés
88:88	A termék kiválasztási üzemmódban van; a kívánt funkció a gombok segítségével kiválasztható
[==]	A termék sarok üzemmódban tisztít
AUTO	A termék automatikus tisztítás üzemmódban tisztít
SPOT	A termék Spot üzemmódban tisztít
BASE	A termék a töltőállomás felé tart
Lo	Az akkumulátor majdnem lemerült, hamarosan töltődnie kell
FULL	Az akkumulátor teljesen fel van töltve
| | | |	Az akkumulátort töltik, minél kevesebb sáv villog, annál töltöttebb az akkumulátor

A csomag tartalma

Közvetlenül a kicsomagolás után mindig ellenőrizze a csomagolás tartalmának teljességét és a termék kifogástalan állapotát.

1 robotporszívó portartállyal
1 töltőállomás
2 tartalék oldalkefe
1 távirányító
1 hálózati adapter
1 tisztítókefe
1 tartalék szűrő
1 használati útmutató

Műszaki adatok

Robotporszívó

Modell:	SSR 3000 A1
Üzemi feszültség:	14,4 V ⎓ (egyenáram)
Névleges teljesítmény:	20 W
Akkumulátor:	lítiumionos akkumulátor, 2400 mAh
Szívóteljesítmény:	0,5 kPa
Súlya:	kb. 1,9 kg
Mérete:	300 mm x 75 mm (Ø x m)
Portartály térfogata:	0,3 l
Működési idő:	max. 90 perc (a üzemmódtól és a talaj minőségétől függően)
Töltési idő:	kb. 3 – 5 óra

Töltőállomás

Névleges kimeneti feszültség:	19 V ⎓ (egyenáram)
Névleges kimeneti áramerősség:	0,6 A

Hálózati tápegység

Bemenet:	100 – 240 V~ 0,5 A max. 50 / 60 Hz
Kimenet:	19 V ⎓ (egyenáram) 0,6 A

Távirányító

Névleges bemeneti feszültség:	3 V ⎓ (egyenáram)
Elemek:	2 x 1,5 V AAA (a csomag nem tartalmazza)

⚠ Biztonsági tudnivalók

GONDOSAN ŐRIZZEN MEG MINDEN BIZTONSÁGI TUDNIVALÓT ÉS ÚTMUTATÁST A JÖVŐBENI FELHASZNÁLÁS CÉLJÁBÓL!

-

  ⚠ FIGYELMEZTETÉS! ÉLET- ÉS BALESETVESZÉLY KISGYEREKEK ÉS GYEREKEK SZÁMÁRA! Soha ne hagyja a gyerekeket felügyelet nélkül a csomagolóanyagokkal. Fulladásveszély áll fenn. Tartsa távol a gyerekeket a terméktől.
- **⚠ FIGYELMEZTETÉS! ÉLETVESZÉLY!** Az elemek nem valók gyerekek kezébe. Ne hagyja az elemeket szanaszét. Fennáll a veszélye annak, hogy a gyerekek vagy a háziállatok lenyelik azokat. Lenyelés esetén forduljon azonnal orvoshoz.
- Ezt a terméket 8 éves kor feletti gyerekek, valamint korlátozott fizikai, érzékszervi vagy szellemi képességgel élő vagy nem megfelelő tapasztalattal és tudással rendelkező személyek csak felügyelet mellett, illetve a termék biztonságos használatára vonatkozó felvilágosítás és a lehetséges veszélyek megértése után használhatják.
- Gyerekek nem játszhatnak a termékkel. A tisztítást és a karbantartást gyerekek nem végezhetik felügyelet nélkül.
- Ellenőrizze, hogy a tápegység feszültsége megfelel a töltőállomáson 2 feltüntetett értéknek.
- Csak az eredeti újratölthető akkumulátort és a gyártó által biztosított töltőállomást 2 használja. Más akkumulátor használata tilos. További információkat az akkumulátorról a „Műszaki adatok” fejezetben talál.
- A töltőállomást 2 nem szabad használni, ha sérült.
- A sérülések elkerülése érdekében óvatosan kezelje a hálózati vezetéket 4. Ne használja a hálózati vezetéket 4 a termék vagy a töltőállomás mozgatásához vagy vontatásához 2. Ne hagyja a terméket a hálózati vezetéken 4 áthaladni, és tartsa azt távol hőforrásoktól.
- Ha a hálózati vezeték 4 sérült, a veszély elkerülése érdekében szakképzett személynek kell kicserélnie.
- Ne használja a terméket, ha az
  - leesés,

- sérülés,
- belefolyt víz,
- kültéri használat

végett, nem üzemeltethető rendeltetésszerűen. Javíttassa a terméket a gyártóval, illetőleg annak vevőszolgálati osztálya segítségével.

- Ne használja a terméket olyan helyiségben, ahol gyerekek tartózkodnak.
- Ne használja a terméket vizes vagy nedves padlón.
- Ne használja a terméket nyílt láng közelében.
- Ne használja a terméket +40 °C felett, vagy +10 °C alatt.
- Használat előtt távolítsa el az akadályokat, például áramvezetékeket, játékokat és más tárgyakat.
- Hajtogassa a szőnyeg sarkait a szőnyeg alá. Ne hagyjon függönyöket és abroszokat a padlóra lelógni.
- Próbálja a bútorokat rendezetten elhelyezni.
- Tesztelje a terméket lépcsős területeken. Ezzel meg tudja állapítani, hogy a termék érzékeli-e a lezuhanási terület szélét.
- Ne álljon a robotporszívó munkaterületén. Különben a robotporszívó nem tudja feltakarítani ezeket a területeket.
- Szőrzet, ruházat vagy ujjak ne kerüljenek a termék nyílásainak vagy üzemi egységeinek közelébe.
- A termék ne szívjon fel olyan anyagot, amely eltömítheti, például követ, papírhulladékot stb.
- A termék ne szívjon fel gyúlékony anyagokat, például benzint vagy festéket a nyomtatóból vagy fénymásolóból.
- A termék ne szívjon fel éghető termékeket, például cigarettát, gyufát, hamut és egyéb olyan tárgyakat, amelyek tüzet okozhatnak.
- Ne használja a terméket, ha a szívónyílás 16 el van tömődve. Távolítsa el a port, a hajat, a pamutot stb., hogy a levegő egyenletesen áramoljon a szívónyíláson 16.
- Használat előtt győződjön meg arról, hogy a portartály 21 és a szűrők 5, 23, megfelelően vannak beszerelve.
- Ellenőrizze a tisztítandó területet a termék minden használata előtt és tartsa be a helyiség előkészítésével kapcsolatos biztonsági utasításokat és előírásokat.
- Minden használat előtt ellenőrizze a töltőállomás, a hálózati vezeték,

továbbá a hálózati adapter esetleges sérüléseit.

- Rendszeresen ellenőrizze és tisztítsa meg a szűrőket és a portartályt, hogy meghosszabbítsa a termék élettartamát.
- Soha ne használja a terméket szűrő nélkül, hogy elkerülje a motor károsodását és ne rövidítse a termék élettartamát.
- Kapcsolja ki a terméket minden egyes szállítás előtt.
- Teljesen töltse fel a terméket legalább havonta egyszer a túlzott lemerülés ezáltal az akkumulátor károsodásának megelőzése érdekében.
- Ne takarja és ragassza le a termék leesésérzékelőit 18. Ellenkező esetben a termék már nem tud navigálni.
- Tisztítsa meg rendszeresen a leesésérzékelőket 18. Ha a talajérzékelők szennyezettek, fennáll annak a veszélye, hogy a termék leesik a lépcsőkről vagy a sarkokról.
- Csak akkor használja a terméket a távirányítóval, ha látótávolságon belül van.
- Szükség esetén tájékoztassa a többi embert a helyiségben a működésről, hogy senki ne lépjen a termékre, vagy essen át rajta.
- Ne használja a terméket, ha a műanyag alkatrészek megrepedtek, repedések vannak rajta vagy eldeformálódtak. A sérült alkotórészeket csak megfelelő eredeti alkatrészekre cserélje.

⚠ Az elemekre / akkukra vonatkozó biztonsági tudnivalók

- **ÉLETVESZÉLY!** Tartsa távol az elemeket / akkumulátorokat a gyermekektől. Lenyelés esetén azonnal forduljon orvoshoz!
- ⚠ **ROBBANÁSVESZÉLY!** Soha ne töltse a nem feltölthető elemeket. Az elemeket / akkukat tilos rövidre zárni és / vagy felnyitni. Annak következménye túlhevülés, tűzveszély vagy a kihasadásuk lehet.
- Soha ne dobja az elemeket / akkukat tűzbe vagy vízbe.
- Ne tegye ki az elemeket / akkukat mechanikai terhelésnek!

Az elemek / akkuk kifolyásának kockázata

- Kerülje a szélsőséges körülményeket és hőmérsékleteket, mint pl. fűtőtestek / közvetlen napsugárzás, amelyek hatással lehetnek az elemekre / akkukra.

- Ha az elemek / akkumulátorok kifolytak, kerülje el bőr, a szemek és a nyálkahártyák vegyszerekkel való érintkezését! Azonnal mossa le az érintett helyet tiszta vízzel és forduljon orvoshoz!
- **VISELJEN VÉDŐKESZTYŰT!** A kifutott, vagy sérült elemek / akkuk a bőrrel érintkezve felmarhatják azt. Ezért ilyen esetben mindenképpen húzzon megfelelő védőkesztyűt.
- Az elem / akku kifolyása esetén távolítsa el azt azonnal a termékből a sérülések elkerülése érdekében.
- Csak azonos típusú elemeket / akkukat használjon! Ne használjon együtt régi és új elemeket / akkukat!
- Távolítsa el az elemeket / akkukat, ha hosszabb ideig nem használja a terméket.

A termék sérülésének veszélye

- Kizárólag a megadott típusú elemeket / akkukat használja.
- Az elemeket / akkut a termék és az elem / akku (+) és (-) polaritás-jelzésének megfelelően helyezze be.
- Tisztítsa meg az elem / akku és az elemrekesz érintkezőit a behelyezés előtt!
- A lemerült elemeket / akkukat haladéktalanul távolítsa el a készülékből.

Csak robotporszívóknak

- Ez a termék beépített lítiumionos akkumulátorral rendelkezik, melyet a felhasználó nem cserélhet ki. A veszélyek elkerülése érdekében az akkumulátort csak a gyártó vagy a vevőszolgálat, ill. egy hasonlóan szakképzett személy szerelheti vagy cserélheti ki. Az ártalmatlanítás során ügyeljen rá, hogy a termék egy akkumulátort tartalmaz.

● Üzembe helyezés

● Termék feltöltése

Teljesen töltse fel a terméket az első használatkor. A töltési idő kb. 3 – 5 óra. A töltési folyamat szintén a kijelzőn 1 látható.

☐ Állítsa be a töltőállomást 2 és csatlakoztassa a hálózati vezetéket 4.

☐ Helyezze a töltőállomást 2 állítva a fal mentén.
Tudnivaló: Ne helyezzen 1 m-re tárgyakat balra / jobbra és 2 m-re az elülső oldalától.

☐ Helyezze a terméket a töltőállomásra 2, és fordítsa a töltőcsapok 3 felé.
Tudnivaló: A robotporszívó automatikusan visszatér a töltőállomáshoz 2, ha az akkumulátor merül.

- Alternatív megoldásként a hálózati vezetéket 4 csatlakoztathatja közvetlenül a termék töltő csatlakozójára 8.

Termék be- / kikapcsolása

- Nyomja meg a termék oldalán lévő bekapcsoló gombot 9. „**I**“ a bekapcsolást jelenti, „**O**“ a kikapcsolást jelenti. Amikor a kijelző 1 világít, a termék sikeresen bekapcsolt.

Tudnivaló: A takarítás befejezése után ne kapcsolja ki a terméket. Hagyja a töltőállomáson 2, így felkészül a következő takarításra.

Elemek behelyezése / cserélése

- Nyissa fel a távirányító elemrekesz fedelét.
- Helyezzen be két elemeket, ill. cserélje ki a régi elemeket újakra. Kizárólag megadott típusú elemeket használjon (lásd „Műszaki adatok“).
  Tudnivaló: Győződjön meg róla, hogy az elemet a helyes polaritással helyezze be. Ez az elemrekeszen van feltüntetve.
- Zárja le a távirányító elemrekesz fedelét.

Használat

Az otthoni környezet bonyolultsága végett a termék a takarításkor bizonyos területeket esetleg kihagyhat. A jobb takarítási eredmény érdekében, azt ajánljuk naponta használja a terméket.

Előkészítés

- Használat előtt távolítsa el az akadályokat, például áramvezetékeket, játékokat és más tárgyakat.
- Hajtogassa a szőnyeg sarkait a szőnyeg alá. Ne hagyjon függönyöket és abroszokat a padlóra lelógni.
- Próbálja a bútorokat rendezetten elhelyezni.
- Tesztelje a terméket lépcsős területeken. Ezzel meg tudja állapítani, hogy a termék érzékeli-e a lezuhanási terület szélét.
- Ne álljon a termék munkaterületén. Különben a termék nem tudja feltakarítani ezeket a területeket.

Tisztítás

Tisztítás mód

A jobb végeredmény elérése érdekében a terméknek különböző tisztítás módjai vannak. Az üzemmódok a termék vagy a távirányító gombjainak megnyomásával választhatók ki.

Auto üzemmód

- Nyomja meg a CLEAN gombot a robotporszívón 11 vagy a távirányítón 27, amikor a kijelzőn a „88:88“ felirat látható. A kijelző AUTO-ra vált, és a termék megkezdi a tisztítást. Ha a termék készenléti üzemmódban van, a CLEAN gomb első megnyomása után a kijelzőn „88:88“ jelenik meg. A CLEAN gomb ismételt megnyomásával a kijelző AUTO-ra vált, és megkezdődik a tisztítás.
- Auto üzemmódban a robotporszívó addig tisztít, amíg az akkumulátor lemerül. A robotporszívó ezután visszatér a töltőállomásra 2.
  Tudnivaló: Az automatikus tisztítás során a termék sarok üzemmódba vált, ha sarkokhoz közeledik. A sarok megtisztítása után a termék visszatér normál üzemmódba.
- A tisztítás közben nyomja meg a CLEAN gombot a robotporszívón 11 vagy a távirányítón 27, a tisztítás megszakításához.
- 30 másodpercen belül ismét nyomja meg a CLEAN gombot a robotporszívón 11 vagy a távirányítón 27, a tisztítás folytatásosához. Ha a szünet 30 másodpercnél tovább tart, a készülék alvó üzemmódba kerül, és a kijelző 1 kialszik.
- Ha a robotporszívó ilyenkor körülbelül 30 cm-re van a töltőállomástól 2, automatikusan visszatér a töltőállomásra 2.
- A terméket manuálisan is alvó üzemmódba állíthatja. Ehhez tartsa néhány másodpercig lenyomva a CLEAN gombot a robotporszívón 11, amíg a kijelző 1 ki nem alszik.
- Amíg a termék szünetel, használhatja a távirányító iránygombjait 26 a balra / jobbra / előre / hátra mozgások vezérléséhez.

Spot üzemmód

Ez az üzemmód erősen szennyezett vagy magas por koncentrációval rendelkező területeken alkalmas. A Spot takarítási üzemmódban a termék egy tisztítandó területre összpontosít és maximális szívóteljesítményen tisztít. A Spot üzemmód tisztítási sugara legfeljebb 45 cm.

- Tisztítás közben nyomja meg a Spot üzemmód gombot a robotporszívón 14 vagy a távirányítón 29 az üzemmód elindításához.
- Amint a felületet megfelelően tiszta, a termék folytatja az automatikus tisztítást.
- A Spot üzemmód készenléti módban is elindítható. Nyomja meg a CLEAN gombot a robotporszívón 11 vagy a távirányítón 27. Végül nyomja meg a Spot üzemmód gombot a robotporszívón 14 vagy a távirányítón 29. Tisztítás után Spot üzemmódban a termék visszatér készenléti állapotba.

  Tudnivaló: A Spot üzemmódot befejezheti a CLEAN gomb egyszeri megnyomásával a robotporszívón 11 vagy a távirányítón 27.

  Tudnivaló: A robotporszívó 11 vagy a távirányító 27 a CLEAN gombjának ismételt megnyomásával, a termék visszatér az eredeti tisztítási üzemmódba.

  Tudnivaló: Ha a robotporszívó a készenléti üzemmódban körülbelül 30 cm-re van a töltőállomástól 2, automatikusan visszatér a töltőállomásra 2.

Sarok üzemmód

Ez az üzemmód egy helyiség sarkainak és széleinek tisztítására alkalmas. Sarok üzemmódban a termék egy határvonal mentén (például fal) fut.

- Tisztítás közben nyomja meg a távirányító sarok üzemmód gombját 28 az üzemmód elindításához.
- Amint a felületet megfelelően tiszta, a termék folytatja az automatikus tisztítást.
- A sarok üzemmód készenléti módban is elindítható. Nyomja meg a CLEAN gombot a robotporszívón 11 vagy a távirányítón 27. Végül nyomja meg a sarok üzemmód gombot 28 a távirányítón. Tisztítás után sarok üzemmódban a termék visszatér készenléti állapotba.

  Tudnivaló: A sarok üzemmódot befejezheti a CLEAN gomb egyszeri megnyomásával a robotporszívón 11 vagy a távirányítón 27.

  Tudnivaló: A robotporszívó 11 vagy a távirányító 27 a CLEAN gombjának ismételt megnyomásával, a termék visszatér az eredeti tisztítási üzemmódba.

  Tudnivaló: Ha a robotporszívó a készenléti üzemmódban körülbelül 30 cm-re van a töltőállomástól 2, automatikusan visszatér a töltőállomásra 2.

MAX-üzemmód

Ez az üzemmód erősen szennyezett vagy poros talajra alkalmas.

- Sarok vagy automatikus üzemmódban tisztítás közben nyomja meg a távirányító ✤-„MAX-üzemmód” 26a gombját. A szívóteljesítmény növekszik.
- Nyomja meg újra a ✤-„MAX üzemmód” gombot 26a, hogy a normál teljesítményű aktuális üzemmódra váltson.

Visszatérő üzemmód

Használja ezt a üzemmódot, ha a terméket a töltőállomásra 2 visszaküldi.

Tudnivaló: A robotporszívó automatikusan visszatér a töltőállomáshoz 2, ha az akkumulátor merül.

- Nyomja meg a „Visszatérő-üzemmód” gombot a robotporszívón 13 vagy a távirányítón 25, hogy visszatérjen a robotporszívó a töltőállomásra 2.

● Programozott tisztítás / időzítés

Ezzel a funkcióval beállíthatja azt az időt, amely után a termék megkezdi a tisztítást. Legkisebb időtartam: 15 perc, leghosszabb időtartam: 23 óra és 45 perc.

- Nyomja meg a CLEAN gombot a robotporszívón 11 vagy a távirányítón 27 (ha a kijelző 1 nem jelenít meg semmit).
- Nyomja meg az időzítő gombot a robotporszívón 12 vagy a távirányítón 30. A két utolsó számjegy villog a kijelzőn 1.

- Állítsa be a kívánt percet (00, 15, 30, 45) a robotporszívó visszatérő üzemmód 13 és Spot üzemmód 14 gombjaival. Ezeket a beállításokat a távvezérlőn lévő irányító gombokkal 26 (+ 26a = ✓) is megváltoztathatja.
- Nyomja meg újra az időzítő gombot a robotporszívón 12 vagy a távirányítón 30. A két elülső számjegy villog a kijelzőn 1.
- Állítsa be a kívánt órát (01 – 23) a robotporszívó visszatérő üzemmód 13 és Spot üzemmód 14 gombjaival. Ezeket a beállításokat a távvezérlőn lévő irányító gombokkal 26 (+ 26a = ✓) is megváltoztathatja.
- Végül nyomja meg a CLEAN gombot a robotporszívón 11 vagy a távirányítón 27 a beállítás mentésére.

A beállított idő eltelte után a termék automatikusan bekapcsol, és megkezdi a tisztítást.
Tudnivaló: Ha a készüléket a kapcsoló gombbal 9 kapcsolja ki, a mentett beállítások elvesznek.

Tisztítás és tárolás

- Állítsa a bekapcsoló gombot 9 „**O**" állásba, mielőtt kitisztítja a terméket.
- A termék tisztítása előtt húzza ki a hálózati vezetéket 4 a hálózati aljzatból.
- Ne öblítse le közvetlenül a terméket vízzel.
- A terméket ne törölje át vízzel áztatott ruhával.
- Húzza ki a tápegységet, ha a terméket hosszú ideig nem használja.

Portartály tisztítása

- Nyissa ki a terméket a PUSH gomb megnyomásával a fedelén 10.
- Távolítsa el a portartályt 21 és nyissa fel a fedelet 22 azt felfelé nyomva.
- Távolítsa el a főszűrőt 23 és ürítse ki a portartályt 21.
- Hajtsa a portartály-tartó fedelét 22 előre, és távolítsa el a szűrőkeretet 24 a HEPA szűrővel 5 együtt a portartó 21 külső oldaláról.
- Öblítse le a portartályt 21 és a szűrőkeretet 24 folyó víz alatt, vagy nedves ruhával tisztítsa meg ezeket. Ezután törölje szárazra a portartályt 21 és a szűrőkeretet 24.
- Tisztítsa meg a robotporszívóban lévő portartályt egy száraz ruhával.
- Tisztítsa meg a főszűrőt 23 és a HEPA szűrőt 5 a tisztítókefével 7. Csak akkor helyezze vissza a szűrőket, ha szárazak.
- Helyezze vissza a HEPA szűrőt 5 a szűrőkeretbe 24, majd a portartályba 21.
- Csukja be a portartály fedelét 22, amíg a helyére nem kattan, és helyezze a portartályt 21 a termékbe.
- Csukja be a termék fedelét 10 úgy, hogy az hallhatóan bekattanjon.

Kefék tisztítása

- Rendszeresen távolítsa el a hajakat és a szennyeződéseket az oldalkefékből 17.

Főburkolat megtisztítása

- Tisztítsa meg a 3 leeséságátló-érzékelőt 18, hogy megőrizze az érzékenységét.
- Tisztítsa meg az elülső kereket 19 a feltekeredett haj eltávolításához.
- Tisztítsa meg az ütközésvédőt 20 az érzékenység fenntartása érdekében.

Alkatrészek cseréje

Oldalkefék cseréje

Ha az oldalkefék 17 elhasználódtak, kicserélheti azokat a mellékelt tartalék oldalkefékre 6.

- Használjon csillag csavarhúzót (amely nem a csomag tartalma) az alsó oldalra rögzített régi oldalkefék 17 kilazításához.
- Csavarozza szorosra a tartalék oldalkeféket 6.

HEPA szűrő kicserélése

A használat gyakoriságától függően a HEPA szűrőt 5 kb. 15 – 30 nap után kell tisztítani. Körülbelül 6 hónap elteltével ki kell cserélni a mellékelt tartalék szűrőre.

- Vegye ki a régi HEPA szűrőt 5 (lásd a „Tisztítás és tárolás" c. fejezetet).
- Helyezze be az új HEPA szűrőt 5.

Hibakeresés / problémamegoldás

Ha a termék meghibásodik, a kijelző 1 különféle hibakódokat jelenít meg és különböző hosszúságú jelző hangokat bocsát ki. Használja az alábbi táblázatot a hibaelhárításhoz, és nyomja meg a hibaelhárítás után a CLEAN gombot a robotporszívón 11 vagy a távirányítón 27.

Probléma	**Lehetséges ok**	**Problémamegoldás**
Nem működik.	Az akkumulátor nem teljesen feltöltve.	Töltse fel teljesen az akkumulátort.
	Kapcsoló gomb 9 „**O**”-ra.	Állítsa a kapcsoló gombot 9 „**I**”-re.
	Az akkumulátor érintkezői piszkosak.	Tisztítsa meg a töltőcsapokat 3 és a termék akkumulátorjának érintkezőit.
Rossz szívóteljesítmény.	Szívónyílás 16 eltömődik.	Ellenőrizze a szívónyílást 16.
	A portartály 21 megtelt vagy a szűrő 5, 23 eldugult.	Ehhez a „Tisztítás és tárolás” fejezetben leírtak szerint járjon el.

Hibakód	**Lehetséges ok**	**Lehetséges problémamegoldás**
E01	A bal oldali kerék nem forog.	Ellenőrizze a bal oldali kereket, és ha szükséges, tisztítsa meg.
E02	A jobb oldali kerék nem forog.	Ellenőrizze a jobb oldali kereket, és ha szükséges, tisztítsa meg.
E04	A termék javítva.	Helyezze vissza a terméket a padlóra.
E05	Leesésgátló-érzékelő 18 nem működik.	Tisztítsa a leesésgátló-érzékelőt 18, ehhez a „Tisztítás és tárolás” fejezetben leírtak szerint járjon el.
E06	Az ütközésvédő 20 nem működik.	Ellenőrizze, hogy az ütközésvédő 20 nem koszos-e, és szükség esetén tisztítsa meg.
E10	Kapcsoló gomb 9 „**O**”-helyzetben.	Állítsa a kapcsoló gombot 9 „**I**”-re.

Mentesítés

A csomagolás környezetbarát anyagokból készült, amelyeket a helyi újrahasznosító helyeken adhat le ártalmatlanítás céljából.

A hulladék elkülönítéséhez vegye figyelembe a csomagolóanyagon található jelzéseket. Ezek rövidítéseket (a) és számokat (b) tartalmaznak a következő jelentéssel: 1–7: műanyagok / 20–22: papír és karton / 80–98: kötőanyagok.

A termék és a csomagolóanyagok újrahasznosíthatóak, semmisítse meg ezeket elkülönítve a jobb hulladékkezelés érdekében. A Triman-logó csak Franciaországra vonatkozik.

A kiszolgált termék megsemmisítési lehetőségeiről lakóhelye illetékes önkormányzatánál tájékozódhat.

A környezete érdekében, ne dobja a kiszolgált terméket a háztartási szemétbe, hanem adja le szakszerű ártalmatlanításra. A gyűjtőhelyekről és azok nyitvatartási idejéről az illetékes önkormányzatnál tájékozódhat.

A hibás vagy elhasznált elemeket / akkukat a 2006/66/EK irányelv és módosításai értelmében újra kell hasznosítani. Szolgáltassa vissza az elemeket / akkukat és / vagy a terméket az ajánlott gyűjtőállomásokon keresztül.

Környezeti károk az elemek / akkuk hibás megsemmisítése következtében!

Az elemeket / akkukat nem szabad a háziszemétbe dobni. Mérgező hatású nehézfémeket tartalmazhatnak és ezért különleges kezelést igénylő hulladéknak számítanak. A nehézfémek vegyjelei a következők: Cd = kadmium, Hg = higany, Pb = ólom. Ezért az elhasznált elemeket / akkukat egy közösségi gyűjtőhelyen adja le.

Csak robotporszívók esetén
A beépített akkumulátort megsemmisítés céljából nem szabad kiszerelni. Adja le az egész terméket elektronikai hulladék gyűjtőhelyen.

Garancia / szerviz

Kedves vásárlónk!

Termékeink szigorú minőségellenőrzés alatt állnak. Amennyiben az eszköz nem működik kifogástalanul, azt nagyon sajnáljuk és kérjük, forduljon a következőkben megjelölt vevőszolgálatunkhoz. A megjelölt vevőszolgálati forróvonalon telefon útján állunk az Ön szíves rendelkezésére.
A garanciális igények érvényesítésére - a törvényes jogok megsértése nélkül.

Az alábbiak vonatkoznak rá:

1. Garanciális igények érvényesítése a vásárlás dátumától számított legfeljebb 3 éven belül lehetséges. Garanciánk anyag- és gyártási hibák elhárítására, illetve az eszköz cseréjére korlátozódik. A garanciális teljesítés az Ön számára ingyenes.
2. Garanciális igényeket felmerülésüket követően azonnal érvényesíteni kell.
3. Garanciális igények érvényesítése a garancia határidejének lejárta után nem lehetséges.
4. Kérjük, a vásárlás igazolására őrizze meg a pénztárblokkot.

A garancia a következő esetekben kizárt:

- visszaélésszerű vagy nem rendeltetésszerű használat
- az eszközre vonatkozó biztonsági előírások figyelmen kívül hagyása
- erőszakos behatás
- a nem általunk megadott szerviz által végzett beavatkozások
- olyan károk, amelyek nem biztonságos csomagolásban történő beküldés miatt keletkeznek (a jelen termék eredeti csomagolásában nem szállítható)
- saját maga okozta károk pl. ütés, lökés, lezuhanás által
- a használati útmutató figyelmen kívül hagyása
- normális kopás
- önhatalmú javítási kísérletek

A jelen használati utasítás PDF formátumban ügyfélszolgálatunknál kérhető.

Szerviz HU
Tel.: 00800-83300000
E-mail: support.lidl@ksr-group.com

IAN 331378_1907

Kérjük, hogy minden ügyintézéskor tartsa kéznél a pénztári blokkot és a cikkszámot (pl. IAN 123456_7890) a vásárlás tényének igazolására.

Forródrót elérhetőség:
Hétfőtől péntekig 09:00 – 18:00 (CET)

Megfelelőségi nyilatkozat

Ez a termék megfelel az érvényben lévő európai és nemzeti irányelvek követelményeinek. Ezt a

CE-jelölés igazolja. Az erre vonatkozó nyilatkozatok letétben a gyártónál megtalálhatók.

TÜV SÜD

geprüfte Sicherheit

Quality tested

TÜV SÜD

Safety tested

Production monitored

✓ User-friendly

✓ Tested for toxic substances

✓ Field tested

✓ Long-term tested

CE

HU JÓTÁLLÁSI TÁJÉKOZTATÓ

A termék megnevezése: Robotporszívó	Gyártási szám: 331378_1907
A termék típusa: SSR 3000 A1	
A gyártó cégneve, címe, e-mail címe: KSR Group GmbH, Im Wirtschaftspark 15, 3494 Gedersdorf, Österreich	Szerviz neve, címe, telefonszáma: KSR Group GmbH, Im Wirtschaftspark 15, 3494 Gedersdorf, Österreich
Az importáló / forgalmazó neve és címe: Lidl Magyarország Kereskedelmi Bt., H-1037 Budapest, Rádl árok 6.	

1. A jótállási idő a Magyarország területén, Lidl Magyarország Kereskedelmi Bt. üzletében történt vásárlás napjától számított 1 év, amely jogvesztő. A jótállási idő a fogyasztó részére történő átadással, vagy ha az üzembe helyezést a forgalmazó, vagy annak megbízottja végzi, az üzembe helyezés napjával kezdődik.

2. A jótállási igény a jótállási jeggyel és/vagy a vásárlást igazoló blokkal érvényesíthető. A jótállási jegy szabálytalan kiállítása, vagy átadásának elmaradása nem érinti a jótállási kötelezettség-vállalás érvényességét. Kérjük, hogy a vásárlás tényének és időpontjának bizonyítására őrizze meg a pénztári fizetésnél kapott jótállási jegyetés a vásárlást igazoló blokkot.

3. A vásárlástól számított három munkanapon belül érvényesített csereigény esetén a forgalmazó köteles a terméket kicserélni, feltéve ha a hiba a rendeltetésszerű használatot akadályozza. A jótállási jogokat a termék tulajdonosaként a fogyasztó érvényesítheti az áruházakban, valamint a jótállási tájékoztatóban feltüntetett szervizekben. (A magyar Polgári Törvénykönyv alapján fogyasztónak minősül a szakmája, önálló foglalkozása vagy üzleti tevékenysége körén kívül eljáró természetes személy.)

   A jótállás ideje alatt a fogyasztó hibás teljesítés esetén kérheti a termék kijavítását, kicserélését, vagy ha a termék nem javítható vagy cserélhető, vagy az a forgalmazónak aránytalan többletköltséggel járna, illetve a fogyasztó kijavításhoz, kicseréléshez fűződő érdeke alapos ok miatt megszűnt,árleszállítást kérhet, vagy elállhat a szerződéstől és visszakérheti a vételárat. A kijavítás során a termékbe csak új alkatrész kerülhet beépítésre.

4. A fogyasztó a hiba felfedezésé után a lehető legrövidebb időn belül köteles a hibát bejelenteni és a terméket a jótállási jogok érvényesítése céljából átadni. A hiba fel-fedezésétől számított két hónapon belül bejelentett jótállási igényt időben közöltnek kell tekinteni. A közlés elmaradásából eredő kárért a fogyasztó felelős. A jótállási igény érvényesíthetőségének határideje a termék, vagy fődarabjának kicserélése esetén a csere napján újraindul.

5. A rögzített bekötésű, illetve a 10 kg-nál súlyosabb, vagy tömegközlekedési eszközön nem szállítható terméket az üzemeltetés helyén kell megjavítani. Abban az esetben, ha a javítás a helyszínen nem végezhető el, a termék ki- és visszaszereléséről, valamint szállításáról a forgalmazónak kell gondoskodnia.

6. A jótállás nem áll fenn, ha a hiba a nem rendeltetésszerű használatból, átalakítás-ból, helytelen tárolásból, vagy a használati utasítástól eltérő kezelésből, vagy bármely a vásárlást követő behatásból fakad, vagy elemi kár okozta, és azt a for-galmazó, vagy a szerviz bizonyítja. A jótállás nem vonatkozik a mozgó kopó alkat-részek (világítótestek, gumiabroncsok stb.) rendeltetésszerű elhasználódására. A szerviz és a forgalmazó a kijavítás során nem felel a terméken a fogyasztó vagy harmadik személyek által tárolt adatokért vagy beállításokért.

7. Fogyasztói jogvita esetén a fogyasztó a megyei (fővárosi) kereskedelmi és iparkamarák mellett működő békéltető testület eljárását is kezdeményezheti.

   A jótállás a fogyasztó törvényből eredő szavatossági jogait és azok érvényesíthetőségét nem érinti.

Kijavítást ellenőrző szelvény:

A jótállási igény bejelentésének időpontja:	A hiba oka:
Javításra átvétel időpontja:	A hiba javításának módja:
A fogyasztó részére történő visszaadás időpontja:	
A szerviz bélyegzője, kelt és aláírás:	

Kicserélést ellenőrző szelvény:

A jótállási igény bejelentésének időpontja:
Kicserélés időpontja:
A cserélő bolt bélyegzője, kelt és aláírás:

Legenda uporabljenih piktogramov .... Stran 22

Uvod .... Stran 22
Predvidena uporaba .... Stran 22
Opis delov .... Stran 22
Obseg dobave .... Stran 23
Tehnični podatki .... Stran 23

Varnostni napotki .... Stran 24
Varnostni napotki za baterije / akumulatorje .... Stran 26

Začetek uporabe .... Stran 27
Polnjenje izdelka .... Stran 27
Vklop / izklop izdelka .... Stran 27
Vstavljanje / menjava baterij .... Stran 28

Uporaba .... Stran 28
Priprava .... Stran 28

Čiščenje .... Stran 28
Načini čiščenja .... Stran 28
Čiščenje s časovnim zamikom / termin .... Stran 29

Čiščenje in shranjevanje .... Stran 30

Zamenjava delov .... Stran 30
Zamenjava stranskih krtač .... Stran 30
Zamenjava filtra HEPA .... Stran 30

Odpravljanje napak / reševanje težav .... Stran 30

Odstranjevanje .... Stran 31

Garancija / servis .... Stran 32

Izjava o skladnosti .... Stran 32

Garancijski list .... Stran 33

Legenda uporabljenih piktogramov			
⚠	Upoštevajte opozorila in varnostne napotke!		Varnostni transformator, odporen na kratek stik
i	Preberite navodila!	S	SMPS (Switch mode power supply unit) (stikalni napajalnik)
⌂	Izdelek je primeren izključno za uporabo v notranjosti, v suhih in zaprtih prostorih.	⊖–●–⊕	Polarnost omrežnega priključka
⎓	Enosmerni tok / enosmerna napetost	CE	EU-skladno
∿	Izmenični tok / izmenična napetost	20 PAP	Embalažo in izdelek odvrzite na okolju prijazen način!
III	Zaščitni razred III	36	36-mesečna garancija
	Otrok z embalažnim materialom in izdelkom nikoli ne pustite nenadzorovanih.	TÜV SÜD GS geprüfte Sicherheit TÜV SÜD	Certificirano s strani TÜV SÜD / GS

Robotski sesalnik

Uvod

Iskrene čestitke ob nakupu vašega novega izdelka. Odločili ste se za zelo kakovosten izdelek. To navodilo za uporabo je sestavni del tega izdelka. Vsebuje pomembna navodila za varnost, uporabo in odstranitev. Preden začnete izdelek uporabljati, se seznanite z vsemi navodili za uporabo in varnostnimi napotki. Izdelek uporabljajte samo tako, kot je opisano, in samo za navedena področja uporabe. Če izdelek odstopite novemu lastniku, mu zraven izročite tudi vse dokumente.

Predvidena uporaba

Ta izdelek je primeren za sesanje razsute, suhe umazanije, npr. prahu, kosmov ali drobtin z gladkih talnih oblog in preprog s kratkim florom. Izdelek uporabljajte le v notranjih prostorih. Izdelek je namenjen izključno za zasebno in ne za poslovno uporabo. Izdelek uporabljajte izključno v predviden namen. Kakršna koli drugačna uporaba od zgoraj opisane ali spreminjanje izdelka ni dovoljeno in lahko privede do povzročitve poškodb in / ali škode na izdelku. Za škodo, katere vzrok je nestrokovna uporaba, proizvajalec ne prevzame odgovornosti.

Opis delov

Sesalni robot

1	Zaslon
2	Polnilna postaja
3	Polnilni zatiči
4	Omrežni kabel
5	Filter HEPA
6	Nadomestne stranske krtače
7	Ščetka za čiščenje
8	Polnilni priključek
9	Obratovalno stikalo
10	Pokrov
11	Tipka CLEAN

12 Tipka 🕒 Nastavitev časovnega načrta
13 Tipka ⌂ Način vrnitev
14 Tipka ◎ Način točka
15 Stransko kolo
16 Sesalna odprtina
17 Stranska krtača
18 Senzor za preprečevanje padca
19 Sprednje kolo
20 Zaščita pred trkom
21 Posoda za prah
22 Pokrov posode za prah
23 Glavni filter
24 Okvir filtra

Daljinski upravljalnik
25 Tipka ⌂ Način vrnitev
26 ‹◇› smerne tipke
26a Tipka ✤ Način MAX
27 Tipka CLEAN
28 Tipka ⊡ Način za kote
29 Tipka ◎ Način točka
30 Tipka 🕒 Nastavitev časovnega načrta

Prikaz na zaslonu 1

Prikaz	Pomen
88:88	Izdelek je v načinu izbire, želeno funkcijo lahko izberete prek tipk
[_ _]	Izdelek čisti v načinu kotov
AUTO	Izdelek čisti v načinu samodejnega čiščenja
SPOT	Izdelek čisti v načinu točke
BASE	Izdelek je na poti do polnilne postaje
Lo	Akumulator je skoraj prazen in ga je treba v kratkem napolniti
FULL	Akumulator je povsem napolnjen
I I I I	Akumulator se polni; manj črtic utripa, bolj je akumulator napolnjen

● Obseg dobave

Takoj po razpakiranju obseg dobave preverite, ali je popoln in ali je izdelek v brezhibnem stanju.

1 sesalni robot, vklj. s posodo za prah
1 polnilna postaja
2 nadomestni stranski krtači
1 daljinski upravljalnik
1 omrežni adapter
1 ščetka za čiščenje
1 nadomestni filter
1 navodilo za uporabo

● Tehnični podatki

Sesalni robot

Model:	SSR 3000 A1
Obratovalna napetost:	14,4 V⎓ (enosmerni tok)
Nazivna moč:	20 W
Akumulator:	litij-ionski akumulator, 2400 mAh
Sesalna moč:	0,5 kPa
Teža:	pribl. 1,9 kg
Mere:	300 mm x 75 mm (Ø x V)
Prostornina posode za prah:	0,3 l
Čas delovanja:	maks. 90 minut (odvisno od načina in sestave tal)
Čas polnjenja:	pribl. 3-5 ur

Polnilna postaja

Nazivna izhodna napetost:	19 V⎓ (enosmerni tok)
Nazivni izhodni tok:	0,6 A

Omrežni napajalnik

Vhod:	100–240 V~ 0,5 A maks. 50 / 60 Hz
Izhod:	19 V⎓ (enosmerni tok) 0,6 A

Daljinski upravljalnik

Nazivna vhodna napetost:	3 V⎓ (enosmerni tok)
Baterija:	2 x 1,5 V AAA (nista priloženi)

Varnostni napotki

VSE VARNOSTNE NAPOTKE IN NAVODILA SHRANITE ZA PRIHODNJO UPORABO!

- **OPOZORILO! SMRTNA NEVARNOST IN NEVARNOST NESREČ ZA MALČKE IN OTROKE!** Otrok z embalažnim materialom nikoli ne puščajte brez nadzora. Obstaja nevarnost zadušitve. Otrokom ne dovolite zadrževanja v bližini izdelka.
- **OPOZORILO! SMRTNA NEVARNOST!** Baterije ne sodijo v otroške roke. Baterij ne puščajte ležati naokrog. Obstaja nevarnost, da jih otroci ali domače živali pogoltnejo. V primeru zaužitja nemudoma poiščite zdravniško pomoč.
- Ta izdelek lahko uporabljajo otroci od 8. leta naprej ter osebe z zmanjšanimi fizičnimi, čutilnimi ali duševnimi sposobnostmi ali osebe s pomanjkanjem izkušenj in/ali znanja, če so pod nadzorom ali če so bili poučeni o varni uporabi izdelka in razumejo nevarnosti, do katerih lahko pride med uporabo.
- Otroci se ne smejo igrati z izdelkom. Otroci ne smejo brez nadzora izvajati čiščenja in vzdrževanja.
- Poskrbite, da se bo napetost vira toka ujemala z napetostjo, navedeno na polnilni postaji 2.
- Uporabljajte samo originalni polnilni akumulator, ki ga dobavlja proizvajalec, in ustrezno polnilno postajo 2. Uporaba drugih akumulatorjev ni dovoljena. Dodatne informacije o akumulatorju so navedene v poglavju »Tehnični podatki«.
- Polnilne postaje 2 ni dovoljeno uporabljati, če je poškodovana.
- Z omrežnim kablom 4 ravnajte previdno, da preprečite poškodbe. Omrežnega kabla 4 ne uporabljajte za premikanje ali vlečenje izdelka ali polnilne postaje 2. Izdelek ne sme peljati prek omrežnega kabla 4, zaščititi pa ga morate tudi pred viri toplote.
- Če je omrežni kabel 4 poškodovan, ga mora zamenjati usposobljeno vzdrževalno osebje, da se preprečijo nevarnosti.
- Izdelka ne uporabljajte, če zaradi
  - padca,
  - poškodb,
  - vdora vode,
  - uporabe na prostem

ne more pravilno delovati. Izdelek sme popraviti le proizvajalec oz. njegov oddelek za pomoč strankam.

- Izdelka ne uporabljajte v prostoru, v katerem se nahajajo otroci.
- Izdelka ne uporabljajte na mokrih ali vlažnih tleh.
- Izdelka ne uporabljajte v bližini odprtega ognja.
- Izdelka ne uporabljajte pri temperaturah nad +40 °C ali pod +10 °C.
- Pred uporabo odstranite ovire, na primer električne kable, igrače in druge predmete.
- Robove preproge zložite pod preprogo. Zavese in namizni prti ne smejo viseti do tal.
- Poskušajte urejeno postaviti pohištvo.
- Preizkusite izdelek v območjih s stopnicami. Tako boste lahko ugotovili, ali lahko izdelek prepozna robove območja padca.
- Ne postavljajte se v delovno območje sesalnega robota. Sicer sesalni robot teh območij ne bo mogel očistiti.
- Lasje, oblačila in prsti ne smejo priti v bližino odprtin ali obratovalnih delov izdelka.
- Ne dovolite, da bi izdelek posesal materiale, ki bi lahko zamašili izdelek, npr. kamne, papirnate odpadke itn.
- Ne dovolite, da bi izdelek posesal vnetljive materiale, npr. bencina ali tonerja tiskalnika ali fotokopirnega stroja.
- Ne dovolite, da bi izdelek posesal goreče izdelke, npr. cigaret, vžigalic, pepela in drugih predmetov, ki bi lahko povzročili požar.
- Izdelka ne uporabljajte, če je sesalna odprtina 16 blokirana. Odstranite prah, lase, vato itn., da bo lahko zrak brez težav teče v sesalno odprtino 16.
- Pred uporabo se prepričajte, ali so posoda za prah 21 in filtra 5, 23 pravilno nameščeni.
- Pred vsakim zagonom izdelka preverite površino, ki jo boste očistili, in upoštevajte za to potrebne varnostne napotke in napotke za pripravo prostora.
- Pred vsakim zagonom preverite polnilno postajo, omrežni kabel oz. omrežni adapter glede morebitnih poškodb.
- Redno preverjajte in čistite filtre in posodo za prah, da boste podaljšali življenjsko dobo svojega izdelka.
- Izdelka nikoli ne uporabljajte brez filtrov, da ne boste poškodovali

motorja in s tem skrajšali življenjsko dobo izdelka.

- Pred vsakim transportom izdelek izklopite.
- Izdelek vsaj enkrat mesečno povsem napolnite, da boste preprečili izpraznitev in s tem poškodbo akumulatorja.
- Ne prekrivajte in ne prelepite senzorjev za preprečevanje padca 18 izdelka. V nasprotnem primeru izdelek ne more več krmariti.
- Redno čistite senzorje za preprečevanje padca 18. Če so talni senzorji umazani, obstaja nevarnost, da bo izdelek na stopnicah ali podestih padel.
- Izdelek uporabljajte z daljinskim upravljalnikom le takrat, kadar je v vidnem polju.
- Med obratovanjem po potrebi obvestite druge osebe v prostoru, da ne nihče ne bo stopil na izdelek ali se spotaknil obenj.
- Izdelka ne uporabljajte več, če so na sestavnih delih iz umetne mase praske ali razpoke ali če so deformirani. Poškodovane sestavne dele zamenjajte le s primernimi originalnimi nadomestnimi deli.

Varnostni napotki za baterije / akumulatorje

- **SMRTNA NEVARNOST!** Baterije / akumulatorje shranjujte zunaj dosega otrok. V primeru zaužitja nemudoma poiščite zdravniško pomoč!
- **NEVARNOST EKSPLOZIJE!** Baterij, ki niso predvidene za polnjenje, nikoli znova ne polnite. Ne povzročite kratkega stika baterij / akumulatorjev in / ali jih odpirajte. Posledice so lahko pregretje in nevarnost požara, lahko jih tudi raznese.
- Baterij / akumulatorjev nikoli ne mečite v ogenj ali vodo.
- Baterij / akumulatorjev ne izpostavljajte mehanskim obremenitvam.

Tveganje iztekanja baterij / akumulatorjev

- Izogibajte se izrednim pogojem in temperaturam, ki bi lahko vplivale na baterije / akumulatorje, npr. na radiatorju / neposredni sončni svetlobi.
- Če baterije / akumulatorji iztečejo, preprečite stik kemikalij s kožo, z očmi in s sluznicami! Prizadeta mesta takoj sperite s čisto vodo in takoj poiščite zdravniško pomoč!

- **NOSITE ZAŠČITNE ROKAVICE!** Iztekle ali poškodovane baterije / akumulatorji lahko ob stiku s kožo povzročijo razjede. V takšnem primeru nosite primerne zaščitne rokavice.
- V primeru iztekanja baterij / akumulatorjev le-te takoj odstranite iz izdelka, da preprečite poškodbe.
- Uporabljajte samo baterije / akumulatorje enakega tipa. Ne mešajte starih baterij / akumulatorjev z novimi!
- Baterije / akumulatorje odstranite, kadar izdelka dlje časa ne uporabljate.

Tveganje poškodb izdelka

- Uporabljajte izključno navedeni tip baterije / akumulatorja!
- Baterije / akumulatorje vstavite v izdelek skladno z oznakama polarnosti (+) in (-) na bateriji / akumulatorju in izdelku.
- Pred vstavljanjem očistite kontakte na baterijah / akumulatorjih in v predalčku za baterije!
- Iztrošene baterije / akumulatorje nemudoma odstranite iz izdelka.

Samo za sesalne robote

- Izdelek vsebuje vgrajeni litij-ionski akumulator, ki ga uporabnik ne more zamenjati. V izogib nevarnostim sme demontažo ali zamenjavo akumulatorja izvesti le proizvajalec ali njegova servisna služba ali podobno usposobljena oseba. Pri odstranjevanju je treba opozoriti, da izdelek vsebuje akumulator.

● Začetek uporabe

● Polnjenje izdelka

Pred prvo uporabo povsem napolnite izdelek. Čas polnjenja znaša od pribl. 3 do 5 ur. Postopek polnjenja je viden tudi na zaslonu 1.

☐ Postavite polnilno postajo 2 in priključite omrežni kabel 4.

☐ Polnilno postajo 2 namestite plosko ob steno.
Napotek: 1 m od leve / desne strani in 2 m od sprednje strani ne postavljajte nobenih predmetov.

☐ Izdelek postavite na polnilno postajo 2 in ga poravnajte s polnilnimi zatiči 3.
Napotek: Izdelek se samodejno vrne v polnilno postajo 2, ko je akumulator skoraj prazen.

☐ Alternativno lahko omrežni kabel 4 povežete tudi neposredno s polnilnim priključkom 8 izdelka.

● Vklop / izklop izdelka

☐ Pritisnite obratovalno stikalo 9 na strani izdelka. »**I**« pomeni vklopljeno, »**O**« pa izklopljeno. Če sveti zaslon 1, je bil izdelek uspešno vklopljen.

Napotek: Po končanem čiščenju ne izklopite izdelka. Pustite ga v polnilni postaji 2, da bo pripravljen na naslednje čiščenje.

Vstavljanje / menjava baterij

- Odprite pokrov predalčka za baterije na daljinskem upravljalniku.
- V predalček za baterije vstavite dve bateriji oziroma zamenjajte izrabljene baterije z novimi. Uporabljajte samo baterije navedenega tipa (glejte »Tehnični podatki«).
  Napotek: Poskrbite, da bodo baterije vstavljene pravilno glede na polarnost. Ta je prikazana v predalčku za baterije.
- Zaprite pokrov predalčka za baterije na daljinskem upravljalniku.

Uporaba

Zaradi zapletenosti hišnega okolja bo izdelek pri čiščenju verjetno izpustil določena območja. Za boljši rezultat čiščenja priporočamo, da izdelek uporabljate dnevno.

Priprava

- Pred uporabo odstranite ovire, na primer električne kable, igrače in druge predmete.
- Robove preproge zložite pod preprogo. Zavese in namizni prti ne smejo viseti do tal.
- Poskušajte urejeno postaviti pohištvo.
- Preizkusite izdelek v območjih s stopnicami. Tako boste lahko ugotovili, ali lahko prepozna robove območja padca.
- Ne postavljajte se v delovno območje izdelka. Sicer izdelek teh območij ne bo mogel očistiti.

Čiščenje

Načini čiščenja

Za doseganje boljšega učinka čiščenja ima izdelek različne načine čiščenja. Načine lahko izberete s pritiskom na tipko na izdelku ali daljinskem upravljalniku.

Samodejni način

- Pritisnite tipko CLEAN na sesalnem robotu 11 ali daljinskem upravljalniku 27, ko je na zaslonu prikazano »88:88«. Prikaz se spremeni na AUTO in izdelek začne s čiščenjem. Če je izdelek v načinu pripravljenosti, se po prvem pritisku tipke CLEAN na zaslonu najprej pokaže »88:88«. S ponovnim pritiskom na tipko CLEAN prikaz preklopi na AUTO in čiščenje se začne.
- V samodejnem načinu čisti sesalni robot tako dolgo, da se akumulator izprazni. Nato se sesalni robot vrne v polnilno postajo 2.
  Napotek: Med samodejnim čiščenjem izdelek po potrebi preklopi v način za kote, če se približa kakšnemu kotu. Po čiščenju kota izdelek znova preklopi v običaji način.
- Med čiščenjem pritisnite tipko CLEAN na sesalnem robotu 11 ali daljinskem upravljalniku 27, da prekinete čiščenje.
- V naslednjih 30 sekundah znova pritisnite tipko CLEAN na sesalnem robotu 11 ali daljinskem upravljalniku 27, da nadaljujete s čiščenjem. Če premor traja več kot 30 sekund, izdelek preklopi v način spanja in prikaz na zaslonu 1 ugasne.
- Če je sesalni robot v tem stanju pribl. 30 cm oddaljen od polnilne postaje 2, se samodejno vrne v polnilno postajo 2.
- Izdelek lahko preklopite v način spanja tudi ročno. Za to pritisnite in zadržite tipko CLEAN na sesalnem robotu 11 za nekaj sekund, da prikaz na zaslonu 1 ugasne.
- Med premorom lahko izdelek s smernimi puščicami 26 na daljinskem upravljalniku ročno premikate v levo / desno / naprej / nazaj.

Način točka

Ta način je primeren za območje z visoko koncentracijo umazanije ali prahu. V načinu točka se izdelek osredotoči na čiščenje določenega območja in čisti s polno sesalno močjo. Polmer v načinu točka je največ 45 cm.

- Med čiščenjem pritisnite na tipko »Način točka« na sesalnem robotu 14 ali daljinskem upravljalniku 29, da zaženete ta način.
- Ko je površina dovolj očiščena, izdelek nadaljuje s samodejnim čiščenjem.
- Način točka lahko zaženete tudi iz načina pripravljenosti. Pritisnite tipko CLEAN na sesalnem

robotu 11 ali daljinskem upravljalniku 27. Nato pritisnite tipko za način točka na sesalnem robotu 14 ali daljinskem upravljalniku 29. Po končanem čiščenju v načinu točka izdelek preklopi v način pripravljenosti.
Napotek: Način točka lahko končate tudi tako, da enkrat pritisnete tipko CLEAN na sesalnem robotu 11 ali daljinskem upravljalniku 27.
Napotek: S ponovnim pritiskom tipke CLEAN na sesalnem robotu 11 ali daljinskem upravljalniku 27 izdelek preklopi v predhodni način čiščenja.
Napotek: Če je sesalni robot v stanju pripravljenosti pribl. 30 cm oddaljen od polnilne postaje 2, se samodejno vrne v polnilno postajo 2.

Način za kote

Ta način je primeren za čiščenje kotov in robov prostora. V načinu za kote teče izdelek vzdolž meje (na primer stene).

- ☐ Med čiščenjem pritisnite tipko Način za kote 28 na daljinskem upravljalniku, da zaženete ta način.
- ☐ Ko je površina dovolj očiščena, izdelek nadaljuje s samodejnim čiščenjem.
- ☐ Način za kote lahko zaženete tudi iz načina pripravljenosti. Pritisnite tipko CLEAN na sesalnem robotu 11 ali daljinskem upravljalniku 27. Nato pritisnite tipko za način točka 28 na daljinskem upravljalniku. Po končanem čiščenju v načinu za kote izdelek preklopi v način pripravljenosti.
  Napotek: Način za kote lahko končate tudi tako, da enkrat pritisnete tipko CLEAN na sesalnem robotu 11 ali daljinskem upravljalniku 27.
  Napotek: S ponovnim pritiskom tipke CLEAN na sesalnem robotu 11 ali daljinskem upravljalniku 27 izdelek preklopi v predhodni način čiščenja.
  Napotek: Če je sesalni robot v stanju pripravljenosti pribl. 30 cm oddaljen od polnilne postaje 2, se samodejno vrne v polnilno postajo 2.

Način MAX

Ta način je primeren za močno umazana ali prašna tla.

- ☐ Med čiščenjem v samodejnem načinu ali načinu za kote pritisnite tipko »Način MAX« 26a na daljinskem upravljalniku. Sesalna moč se poveča.
- ☐ Znova pritisnite tipko »Način MAX« 26a, da preklopite v trenutni način z nazivno močjo.

Način vrnitev

Uporabite ta način, da se izdelek vrne v polnilno postajo 2.
Napotek: Sesalni robot se samodejno vrne v polnilno postajo 2, ko je akumulator skoraj prazen.

- ☐ Pritisnite tipko »Način vrnitev« na sesalnem robotu 13 ali daljinskem upravljalniku 25, da se sesalni robot vrne v polnilno postajo 2.

Čiščenje s časovnim zamikom / termin

S to funkcijo lahko nastavite časovni razpon, po poteku katerega bo izdelek začel s čiščenjem. Najkrajši časovni razpon: 15 minut; najdaljši časovni razpon: 23 ur in 45 minut.

- ☐ Pritisnite tipko CLEAN na sesalnem robotu 11 ali daljinskem upravljalniku 27 (če na zaslonu 1 ni nobenega prikaza).
- ☐ Pritisnite tipko za nastavitev časovnega načrta na sesalnem robotu 12 ali daljinskem upravljalniku 30. Na zaslonu 1 utripata zadnji števki.
- ☐ Na sesalnem robotu s tipkama način vrnitev 13 in način točka 14 nastavite želene minute (00, 15, 30, 45). Za te nastavitve lahko uporabite tudi smerne tipke 26 (+ 26a = ∨) na daljinskem upravljalniku.
- ☐ Znova pritisnite tipko za nastavitev časovnega načrta na sesalnem robotu 12 ali daljinskem upravljalniku 30. Na zaslonu 1 utripata sprednji števki.
- ☐ Na sesalnem robotu s tipkama način vrnitev 13 in način točka 14 nastavite želene ure (01 – 23). Za te nastavitve lahko uporabite tudi smerne tipke 26 (+ 26a = ∨)na daljinskem upravljalniku.
- ☐ Nato pritisnite tipko CLEAN na sesalnem robotu 11 ali daljinskem upravljalniku 27, da potrdite nastavitve.

Po poteku nastavljenega časa se izdelek samodejno vklopi in začne s čiščenjem.
Napotek: Če izdelek izklopite prek obratovalnega stikala 9, se shranjene nastavitve izbrišejo.

Čiščenje in shranjevanje

- Obratovalno stikalo 9 nastavite v položaj »**O**«, preden začnete čistiti izdelek.
- Pred čiščenjem izdelka izvlecite omrežni kabel 4 iz vtičnice.
- Izdelka ne izpirajte neposredno z vodo.
- Izdelka ne brišite s krpo, prepojeno z vodo.
- Če izdelka dlje časa ne boste uporabljali, ga odklopite z napajanja.

Čiščenje posode za prah

- Odprite izdelek, tako da pritisnete na pokrovu 10 na PUSH.
- Odstranite posodo za prah 21 in jo odprite, tako da pokrov 22 potisnete navzgor.
- Odstranite glavni filter 23 in izpraznite posodo za prah 21.
- Odprite pokrov posode za prah 22 naprej in z zunanje strani posode za prah 21 odstranite okvir filtra 24 skupaj s filtrom HEPA 5.
- Splaknite posodo za prah 21 in okvir filtra 24 pod tekočo vodo ali ju očistite z vlažno krpo. Posodo za prah 21 in okvir filtra 24 nato obrišite do suhega.
- Vdolbino za posodo za prah v sesalnem robotu očistite s suho krpo.
- Očistite glavni filter 23 in filter HEPA 5 s ščetko za čiščenje 7. Ko je filter osušen, ga znova vstavite.
- Najprej vstavite filter HEPA 5 znova v okvir filtra 24, nato pa v posodo za prah 21.
- Zaprite pokrov posode za prah 22, da se slišno zaskoči, nato pa vstavite posodo za prah 21 v izdelek.
- Zaprite pokrov 10 izdelka, da se slišno zaskoči.

Čiščenje krtač

- Redno odstranjujte lase in umazanijo s stranskih krtač 17.

Čiščenje glavnega ohišja

- Očistite 3 senzorje za preprečevanje padca 18, da ohranite njihovo občutljivost.
- Očistite sprednje kolo 19, da odstranite zavite lase.
- Očistite zaščito pred trkom 20, da ohranite njeno občutljivost.

Zamenjava delov

Zamenjava stranskih krtač

Ko so stranske krtače 17 obrabljene, jih lahko zamenjate s priloženimi nadomestnimi stranskimi krtačami 6.

- S križnim izvijačem (ni priložen) popustite na spodnji strani pritrjene stare stranske krtače 17.
- Privijte nadomestne stranske krtače 6.

Zamenjava filtra HEPA

Odvisno od pogostosti uporabe je treba filter HEPA 5 očistiti po pribl. 15 do 30 dneh. Po pribl. 6 mesecih ga je treba zamenjati s priloženim nadomestnim filtrom.

- Odstranite stari filter HEPA 5 (glejte poglavje »Čiščenje in shranjevanje«).
- Vstavite nov filter HEPA 5.

Odpravljanje napak / reševanje težav

Če pri izdelku pride do motenj, prikazuje zaslon 1 različne kode napak in oddaja različno dolge opozorilne zvoke. Za odpravljanje napak uporabite spodnjo preglednico in po odpravi napake pritisnite tipko CLEAN na sesalnem robotu 11 ali daljinskem upravljalniku 27.

Težava	Morebitni vzrok	Odpravljanje težav
Ne deluje.	Akumulator ni povsem napolnjen.	Povsem napolnite akumulator.
	Obratovalno stikalo 9 na »**O**«.	Premaknite obratovalno stikalo 9 na »**I**«.

Težava	**Morebitni vzrok**	**Odpravljanje težav**
Ne deluje.	Kontakti akumulatorja umazani.	Očistite polnilne zatiče 3 in kontakte akumulatorja na izdelku.
Nizka sesalna moč.	Sesalna odprtina 16 je zamašena.	Preverite sesalno odprtino 16.
	Posoda za prah 21 je polna ali pa sta filtra 5, 23 zamašena.	Ravnajte, kot je opisano v poglavju »Čiščenje in shranjevanje«.

Koda napake	**Morebitni vzrok**	**Morebitno odpravljanje težave**
E01	Levo stransko kolo se ne vrti.	Preverite levo stransko kolo in ga po potrebi očistite.
E02	Desno stransko kolo se ne vrti.	Preverite desno stransko kolo in ga po potrebi očistite.
E04	Izdelek je bil dvignjen.	Izdelek znova odložite na tla.
E05	Senzor za preprečevanje padca 18 je nehal delovati.	Očistite senzor za preprečevanje padca 18, kot je opisano v poglavju »Čiščenje in shranjevanje«.
E06	Zaščita pred trkom 20 je nehala delovati.	Preverite, ali je zaščita pred trkom 20 umazana in jo po potrebi očistite.
E10	Obratovalno stikalo 9 je na »**O**«.	Premaknite obratovalno stikalo 9 na »**I**«.

● Odstranjevanje

Embalaža je narejena iz okolju primernih materialov, ki jih lahko oddate za recikliranje na lokalnih zbirališčih odpadkov.

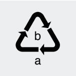

Upoštevajte oznake embalažnih materialov za ločevanje odpadkov, ki so označene s kraticami (a) in številkami (b) z naslednjim pomenom: 1–7: umetne mase / 20–22: papir in karton / 80–98: vezni materiali.

Izdelek in materiale embalaže je mogoče reciklirati; za lažjo obdelavo odpadkov jih odstranite ločeno. Logotip Triman velja samo za Francijo.

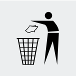

O možnostih odstranjevanja odsluženega izdelka se lahko pozanimate pri svoji občinski ali mestni upravi.

Ko je vaš izdelek dotrajan, ga zaradi varovanja okolja ne odvrzite med gospodinjske odpadke, temveč ga oddajte na ustreznem zbirališču tovrstnih odpadkov. O zbirnih mestih in njihovih delovnih časih se lahko pozanimate pri svoji pristojni občinski upravi.

Pokvarjene ali iztrošene baterije / akumulatorje je treba reciklirati v skladu z Direktivo 2006/66/ES in njenimi spremembami. Baterije / akumulatorje in / ali izdelek vrnite na ponujenih zbirnih mestih.

Škoda na okolju zaradi napačnega odstranjevanja baterij / akumulatorjev!

Baterij / akumulatorjev ni dovoljeno odstraniti skupaj z gospodinjskimi odpadki. Vsebujejo lahko strupene težke kovine in so podvržene določbam za ravnanje z nevarnimi odpadki. Kemični simboli težkih kovin so naslednji: Cd = kadmij, Hg = živo srebro, Pb = svinec. Zato iztrošene baterije / akumulatorje oddajte na komunalnem zbirnem mestu.

Samo za sesalne robote
Vgrajenega akumulatorja za odstranjevanje ni mogoče demontirati. Izdelek v celoti oddajte na zbirališču za odpadno elektroniko.

● Garancija / servis

Spoštovana stranka; naši izdelki so pod strogim nadzorom kakovosti. Če naprava kljub temu ne deluje brezhibno, to resnično obžalujemo in vas prosimo, da se obrnete na spodaj navedeno službo za pomoč strankam. Z veseljem vam bomo pomagali prek navedene servisne telefonske linije. Za uveljavljanje garancijskih zahtevkov velja - brez omejevanja vaših zakonskih pravic -

naslednje:

1. Garancijski zahtevek je mogoče uveljavljati le v roku največ 3 let, ki začne teči z datumom nakupa. Naša garancijska storitev je omejena na odpravljanje napak v materialu in izdelavi oz. zamenjavo naprave. Naša garancijska storitev je za vas brezplačna.
2. Garancijske zahtevke je treba uveljaviti takoj po ugotovitvi napake.
3. Uveljavljanje garancijskih zahtevkov po poteku garancijske dobe je izključeno.
4. Prosimo, da blagajniški račun shranite kot dokazilo o nakupu.

Garancijska storitev ni mogoča pri:

- zlorabi ali nestrokovni uporabi
- neupoštevanju varnostnih ukrepov, ki veljajo za napravo
- uporabi sile
- posegih, ki jih ni izvedel pooblaščeni servis
- škodah, ki so nastale zaradi pošiljanja v embalaži, ki ni varna za transport (prodajna embalaža tega izdelka ni primerna za pošiljanje)
- samodejno povzročeni škodi zaradi npr. udarcev, padcev
- neupoštevanju navodil za uporabo
- običajni obrabi
- lastnih poskusih popravil

Navodilo za uporabo lahko dobite pri naši službi za pomoč strankam v formatu PDF.

Servis SI
Tel. št.: 00800-83300000
E-naslov: support.lidl@ksr-group.com

IAN 331378_1907

Prosimo, da za vsa vprašanja pripravite blagajniški račun in številko izdelka (npr. IAN 123456_7890) kot dokazilo o nakupu.

Dosegljivost telefonske številke:
od ponedeljka do petka od 09.00 do 18.00 ure (CET)

● Izjava o skladnosti

Ta izdelek ustreza zahtevam veljavnih evropskih in nacionalnih direktiv. To potrjuje oznaka CE. Ustrezne izjave so shranjene pri proizvajalcu.

Pooblaščeni serviser:

KSR Group GmbH
Im Wirtschaftspark 15
3494 Gedersdorf
AVSTRIJA

Servisna telefonska številka: 00800-83300000

Garancijski list

1. S tem garancijskim listom KSR Group GmbH, Im Wirtschaftspark 15, 3494 Gedersdorf, AVSTRIJA jamčimo, da bo izdelek v garancijskem roku ob normalni in pravilni uporabi brezhibno deloval in se zavezujemo, da bomo ob izpolnjenih spodaj navedenih pogojih odpravili morebitne pomanjkljivosti in okvare zaradi napak v materialu ali izdelavi oziroma po svoji presoji izdelek zamenjali ali vrnili kupnino.
2. Garancija je veljavna na ozemlju Republike Slovenije.
3. Garancijski rok za proizvod je 3 leta od datuma izročitve blaga. Datum izročitve blaga je razviden iz računa.
4. Kupec je dolžan okvaro javiti pooblaščenemu servisu oziroma se informirati o nadaljnjih postopkih na zgoraj navedeni telefonski številki. Svetujemo vam, da pred tem natančno preberete navodila o sestavi in uporabi izdelka.
5. Kupec je dolžan pooblaščenemu servisu predložiti garancijski list in račun, kot potrdilo in dokazilo o nakupu ter dnevu izročitve blaga.
6. V primeru, da proizvod popravlja nepooblaščeni servis ali oseba, kupec ne more uveljavljati zahtevkov iz te garancije.
7. Vzroki za okvaro oziroma nedelovanje izdelka morajo biti lastnosti stvari same in ne vzroki, ki so zunaj proizvajalčeve oziroma prodajalčeve sfere. Kupec ne more uveljavljati zahtevkov iz te garancije, če se ni držal priloženih navodil za sestavo in uporabo izdelka ali če je izdelek kakorkoli spremenjen ali nepravilno vzdrževan.
8. Jamčimo servis in rezervne dele še 3 leta po preteku garancijskega roka.
9. Obrabni deli oz. potrošni material so izvzeti iz garancije.
10. Vsi potrebni podatki za uveljavljanje garancije se nahajajo na dveh ločenih dokumentih (garancijski list, račun).
11. Ta garancija proizvajalca ne izključuje pravic potrošnika, ki izhajajo iz odgovornosti prodajalca za napake na blagu.

Prodajalec:

Lidl Slovenija d.o.o. k.d., Pod lipami 1, SI-1218 Komenda

Legenda použitých piktogramů .... Strana 36

Úvod .... Strana 36
Použití ke stanovenému účelu .... Strana 36
Popis dílů .... Strana 36
Obsah dodávky .... Strana 37
Technické data .... Strana 37

Bezpečnostní upozornění .... Strana 38
Bezpečnostní pokyny pro baterie a akumulátory .... Strana 40

Uvedení do provozu .... Strana 41
Nabíjení výrobku .... Strana 41
Zapnutí a vypnutí výrobku .... Strana 41
Vložení a výměna baterií .... Strana 41

Obsluha .... Strana 42
Příprava .... Strana 42

Čištění .... Strana 42
Režimy čištění .... Strana 42
Pozdější čištění / termín .... Strana 43

Čištění a skladování .... Strana 43

Výměna součástí .... Strana 44
Výměna postranních kartáčů .... Strana 44
Výměna filtru HEPA .... Strana 44

Odstranění poruch a řešení problémů .... Strana 44

Zlikvidování .... Strana 45

Záruka a servis .... Strana 46

Prohlášení o shodě .... Strana 46

Legenda použitých piktogramů			
⚠	Dbejte na výstrahy a řiďte se bezpečnostními pokyny!		Proti zkratu jištěný bezpečnostní transformátor
ℹ	Přečtěte si pokyny!	S	SMPS (Switch mode power supply unit) (spínací síťový adaptér)
⌂	Výrobek je vhodný výhradně k použití ve vnitřních prostorech, v suchých a uzavřených místnostech.	⊖–●–⊕	Polarita síťové přípojky
⎓	Stejnosměrný proud / stejnosměrné napětí	CE	EU konformní
~	Střídavý proud / střídavé napětí	20 PAP	Obal a výrobek odstraňte do odpadu vhodným ekologickým způsobem
III	Ochranná třída III	36	Záruka 36 měsíců
	Nikdy nenechávejte děti bez dohledu s obalovým materiálem a výrobkem.	TÜV SÜD GS geprüfte Sicherheit	Certifikované od TÜV SÜD / GS

Robotický vysavač

Úvod

Blahopřejeme Vám ke koupi nového výrobku. Rozhodli jste se pro kvalitní produkt. Návod k obsluze je součástí tohoto výrobku. Obsahuje důležité pokyny pro bezpečnost, použití a likvidaci. Před použitím výrobku se seznamte se všemi pokyny k obsluze a bezpečnostními pokyny. Používejte výrobek jen popsaným způsobem a na uvedených místech. Při předání výrobku třetí osobě předejte i všechny podklady.

Použití ke stanovenému účelu

Tento výrobek je vhodný na vysávání uvolněných, suchých nečistot jako jsou např. prach, žmolky nebo drobky na hladkých podlahovinách a kobercích s krátkým vlasem. Používejte výrobek jen ve vnitřních prostorách. Tento výrobek je určen pouze pro privátní použití, není vhodný pro živnostenské podnikání. Výrobek používejte výhradně ke stanovenému účelu. Jiné než zde popsané použití anebo změna výrobku nejsou přípustné a mohou vést ke zraněním nebo poškození výrobku. Za škody způsobené použitím k nestanovenému účelu nepřevezme výrobce záruku.

Popis dílů

Robotický vysavač

1 Displej
2 Nabíjecí stanice
3 Nabíjecí kontakty
4 Síťový kabel
5 HEPA filtr
6 Náhradní postranní kartáče
7 Čisticí kartáček
8 Nabíjecí přípojka
9 Vypínač
10 Víko

11 Tlačítko CLEAN
12 Tlačítko 🕓 Nastavení časového rozvrhu
13 Tlačítko ⌂ Režim vrácení
14 Tlačítko ◎ Režim spot
15 Postranní kolečko
16 Otvor sání
17 Postranní kartáč
18 Senzor proti pádu
19 Přední kolečko
20 Ochrana proti kolizi
21 Prachová nádoba
22 Víko prachové nádoby
23 Hlavní filtr
24 Rámu filtru

Dálkové ovládání

25 Tlačítko ⌂ Režim vrácení
26 Směrovací tlačítka <◇>
26a ✣ Tlačítko Režim MAX
27 Tlačítko CLEAN
28 Tlačítko ⧈ Režim pro rohy
29 Tlačítko ◎ Režim spot
30 Tlačítko 🕓 Nastavení časového rozvrhu

Zobrazení na displeji 1

Zobrazení	Význam
88:88	Výrobek je v režimu výběru, tlačítky můžete vybírat požadovanou funkci
C==]	Výrobek pracuje v režimu čištění rohů
AUTO	Výrobek pracuje v režimu automatického čištění
SPOT	Výrobek pracuje v režimu bodového čištění
BASE	Výrobek je právě na cestě do nabíjecí stanice
Lo	Baterie je téměř vybitá a brzy ji budete muset nabít
FULL	Baterie je plně nabita
I I I I	Probíhá nabíjení baterie, čím méně čárek přitom bliká, tím více je baterie nabita

Obsah dodávky

Bezprostředně po vybalení zkontrolujte úplnost obsahu dodávky a neporušenost výrobku.

1 robotický vysavač vč. nádoby na prach
1 nabíjecí stanice
2 náhradní postranní kartáče
1 dálkové ovládání
1 síťový adaptér
1 čisticí kartáček
1 náhradní filtr
1 návod k obsluze

Technické data

Robotický vysavač

Model:	SSR 3000 A1
Provozní napětí:	14,4 V ⎓ (stejnosměrný proud)
Jmenovitý výkon:	20 W
Akumulátor:	lithium-iontový akumulátor, 2400 mAh
Sací výkon:	0,5 kPa
Hmotnost:	cca 1,9 kg
Rozměry:	300 mm x 75 mm (Ø x V)
Objem nádoby na prach:	0,3 l
Doba provozu:	maximálně 90 minut (v závislosti na režimu a stavu podlahy)
Doba nabíjení:	cca 3 až 5 hodin

Nabíjecí stanice

Jmenovité výstupní napětí:	19 V ⎓ (stejnosměrný proud)
Jmenovitý výstupní proud:	0,6 A

Síťový adaptér

Vstup:	100–240 V~ 0,5 A maximálně 50 / 60 Hz
Výstup:	19 V ⎓ (stejnosměrný proud) 0,6 A

Dálkové ovládání

Jmenovité vstupní napětí:	3 V ⎓ (stejnosměrný proud)
Baterie:	2 x 1,5 V AAA (není zahrnuto v rozsahu dodávky)

⚠ Bezpečnostní upozornění

USCHOVEJTE SI VŠECHNY BEZPEČNOSTNÍ POKYNY A INSTRUKCE PRO PŘÍPADNÉ POZDĚJŠÍ POUŽITÍ!

- ⚠ **VÝSTRAHA! NEBEZPEČÍ OHROŽENÍ ŽIVOTA A ÚRAZU PRO MALÉ I VELKÉ DĚTI!** Nenechávejte děti nikdy bez dohledu s obalovým materiálem. Hrozí nebezpečí udušení. Uchovávejte výrobek mimo dosah dětí.
- ⚠ **VÝSTRAHA! NEBEZPEČÍ OHROŽENÍ ŽIVOTA!** Baterie nepatří do dětských rukou. Nenechávejte baterie nikde volně ležet. Hrozí nebezpečí, že je děti nebo domácí zvířata spolknou. V případě spolknutí okamžitě vyhledejte lékaře.
- Tento výrobek mohou používat děti od 8 let, osoby se sníženými fyzickými, smyslovými nebo duševními schopnosti nebo s nedostatečnými zkušenostmi a znalostmi, jestliže budou pod dohledem nebo byly poučeny o bezpečném používání výrobku a chápou nebezpečí, která z jeho používání vyplývají.
- S výrobkem si děti nesmí hrát. Děti nesmí bez dohledu provádět čištění ani uživatelskou údržbu výrobku.
- Zajistěte, aby napětí přívodního proudu odpovídalo udanému napětí na nabíjecí stanici 2.
- Používejte pouze originální výrobcem dodané dobíjecí baterie a příslušnou nabíjecí stanici 2. Použití jiných baterií není dovoleno. Další informace o baterii najdete v kapitole „Technické data“.
- Poškozená nabíjecí stanice 2 se nesmí používat.
- Zacházejte se síťovým kabelem 4 opatrně, aby se nepoškodil. Nepoužívejte síťový kabel 4 k přemisťování resp. tahání výrobku nebo nabíjecí stanice 2. Nechávejte výrobek jezdit přes síťový kabel 4 a chraňte ho před zdroji tepla.
- Poškozený síťový kabel 4 musí vyměnit kvalifikovaný pracovník, aby se vyloučila ohrožení.
- Nepoužívejte výrobek, jestliže po
  - pádu,
  - poškození,
  - vniknutí vody,
  - použití venku

  správně nepracuje. Nechte výrobek opravit u výrobce resp. u zákaznického servisu.

- Nepoužívejte výrobek v místnosti, ve které jsou děti.
- Nepoužívejte výrobek na mokrých nebo vlhkých podlahách.
- Nepoužívejte výrobek v blízkosti otevřeného ohně.
- Nepoužívejte výrobek při teplotách přes +40 °C nebo pod +10 °C.
- Před použitím odstraňte překážky, jako např. kabely, hračky a jiné předměty.
- Ohněte kraje koberce pod koberec. Nenechte záclony a ubrusy viset až na podlahu.
- Postavte nábytek správně.
- Testujte výrobek v místech se schody. Tak můžete zjistit, jestli výrobek okraj v místě možného pádu rozezná.
- Nestavte se do pracovního prostoru robotického vysavače. Toto místo pak robotický vysavač nemůže vyčistit.
- Nenechávejte vlasy, oblečení a prsty v blízkosti otvorů nebo provozních dílů výrobku.
- Nenechávejte výrobek nasávat materiály, které ho mohou ucpat, např. kameny, papírový odpad, atd.
- Nenechávejte výrobek nasávat vznětlivé materiály, např. benzín, náplně do tiskáren nebo fotokopírek.
- Nenechávejte výrobek nasávat hořící předměty, např. cigarety, zápalky, popel, aj., které mohou způsobit požár.
- Nepoužívejte výrobek s ucpaným sacím otvorem 16. Odstraňte prach, vlasy, vatu, atd., aby mohl vzduch sacím otvorem 16 bez problémů proudit.
- Před použitím správně nainstalujte prachovou nádobu 21 a filtry 5, 23.
- Před každým uvedením do provozu zkontrolujte plochu, kterou chcete vyčistit podle bezpečnostních pokynů a pokynů k přípravě místnosti.
- Před každým uvedením do provozu zkontrolujte nabíjecí stanici resp. síťový adaptér, jestli nejsou poškozené.
- Kontrolujte pravidelně filtry a prachovou nádobu, abyste prodloužili životnost Vašeho výrobku.
- Nepoužívejte nikdy výrobek bez filtru, aby se nepoškodil motor a tím se nezkrátila životnost výrobku.
- Před každou přepravou výrobek vypněte.
- Výrobek nabíjejte nejméně jednou za měsíc, abyste zabránili hlubokému vybití a tím poškození akumulátorů.

- Nepřikrývejte nebo nepřelepujte senzory proti pádu 18 výrobku. Jinak nemůže výrobek navigovat.
- Čistěte senzory proti pádu 18 pravidelně. Jestliže jsou podlahové senzory znečištěné hrozí nebezpečí, že výrobek na schodech nebo stupních spadne dolů.
- Provozujte výrobek s dálkovým ovládáním jen tehdy, jestliže je v dohledu.
- Informujte o provozu popřípadě i ostatní osoby v místnosti, aby nikdo na výrobek nešlápl nebo o něj nezakopnul.
- Nepoužívejte dále výrobek, jestliže mají umělohmotné díly výrobku trhliny anebo jsou deformované. Nahrazujte vadné díly jen vhodnými originálními náhradními díly.

Bezpečnostní pokyny pro baterie a akumulátory

- **NEBEZPEČÍ OHROŽENÍ ŽIVOTA!** Uchovávejte baterie a akumulátory mimo dosah dětí. V případě spolknutí okamžitě vyhledejte lékařskou pomoc!
- **NEBEZPEČÍ VÝBUCHU!** Nenabíjecí baterie nikdy znovu nenabíjejte. Baterie nebo akumulátory nezkratujte ani je neotevírejte. Hrozí přehřátí, nebezpečí požáru nebo jejich prasknutí.
- Nikdy neházejte baterie nebo akumulátory do ohně ani do vody.
- Nevystavujte baterie nebo akumulátory mechanickému zatížení.

Nebezpečí vytečení baterií / akumulátorů

- Zabraňte extrémním podmínkám a teplotám, např. na topení anebo na slunci, které mohou negativně ovlivnit funkci baterií nebo akumulátorů.
- V případě vytečení baterií / akumulátorů zabraňte kontaktu chemikálií s pokožkou, očima a sliznicemi! Omyjte ihned postižená místa dostatečným množstvím čisté vody a vyhledejte lékařskou pomoc!
- **NOSTE OCHRANNÉ RUKAVICE!** Vyteklé i poškozené baterie nebo akumulátory mohou při kontaktu s pokožkou způsobit její poleptání. Noste proto vhodné rukavice.
- V případě vytečení ihned odstraňte baterie nebo akumulátory z výrobku, abyste zabránili jeho poškození!
- Používejte jen baterie nebo akumulátory stejného typu.

Nekombinujte staré baterie nebo akumulátory s novými!

- Odstraňte baterie nebo akumulátory při delším nepoužívání z výrobku.

Nebezpečí poškození výrobku

- Používejte jen udaný typ baterie nebo akumulátoru!
- Nasazujte baterie nebo akumulátory podle označení polarity (+) a (-) na bateriích nebo akumulátorech a na výrobku.
- Vyčistěte před vložením kontakty baterie nebo akumulátoru a kontakty v přihrádce na baterie!
- Vybité baterie nebo akumulátory ihned vyjměte z výrobku.

Jen pro robotický vysavač

- Tento výrobek má vestavěnou baterii Li-Ion, kterou nemůže uživatel vyměnit. Demontáž nebo výměnu akumulátorů smí provádět jen výrobce, servis nebo podobně kvalifikovaná osoba, aby se předešlo možným ohrožením. Při likvidaci je třeba poukázat na to, že výrobek obsahuje akumulátory.

Uvedení do provozu

Nabíjení výrobku

Před prvním použitím výrobek úplně nabijte. Nabíjení trvá cca 3 až 5 hodin. Průběh nabíjení je viditelný také na displeji 1.

- Postavte nabíjecí stanici 2 a připojte síťový kabel 4.
- Postavte nabíjecí stanici 2 plošně ke stěně.
  Upozornění: Neumisťujte ve vzdálenosti 1 m od levé a pravé strany ani 2 m od přední strany žádné předměty.
- Postavte výrobek na nabíjecí stanici 2 a vyrovnejte ho na nabíjecích kontaktech 3.
  Upozornění: Výrobek se automaticky vrací do nabíjecí stanice 2, jestliže je baterie slabá.
- Alternativně můžete síťový kabel 4 zapojit přímo do nabíjecí přípojky 8 výrobku.

Zapnutí a vypnutí výrobku

- Zapněte vypínač 9 na straně výrobku. „**I**“ znamená zapnuto, „**O**“ znamená vypnuto. Pokud svítí displej 1 znamená to, že byl výrobek úspěšně zapnutý.

Upozornění: Po ukončeném čištění výrobek nevypínejte. Nechte výrobek v nabíjecí stanici 2, aby byl připraven k dalšímu čištění.

Vložení a výměna baterií

- Otevřete kryt přihrádky na baterie na dálkovém ovladači.
- Vložte dvě baterie do přihrádky na baterie nebo vyměňte vybité baterie za nové. Použijte výhradně baterie uvedeného typu (viz kapitola „Technické data“).
  Upozornění: Dbejte na to, abyste vložili baterie do přihrádky se správnou polaritou. Polarita je vyznačená v přihrádce na baterie.
- Uzavřete víčko přihrádky na baterie na dálkovém ovladači.

Obsluha

Z důvodů komplexnosti domácího prostředí je možné, že výrobek pravděpodobně některé části podlahy vynechá. K dosažení lepšího výsledku čištění doporučujeme používat výrobek denně.

Příprava

- Před použitím odstraňte překážky, např. síťový kabel, hračky a jiné předměty.
- Ohrňte okraje koberců pod koberce. Nenechávejte záclony a ubrusy viset až na podlahu.
- Postavte nábytek správně.
- Testujte výrobek v místech se schody. Tím zjistíte, zda výrobek rozezná okraj místa, kde může spadnout.
- Nestavte se do pracovního prostoru výrobku. Jinak nemůže výrobek toto místo vyčistit.

Čištění

Režimy čištění

K dosažení lepšího účinku čištění je výrobek vybaven různými režimy čištění. Tyto režimy můžete volit stisknutím tlačítka na výrobku nebo na dálkovém ovladači.

Automatický režim

- Stiskněte tlačítko CLEAN na robotickém vysavači 11 nebo na dálkovém ovladači 27, jakmile se na displeji zobrazí „88:88“. Na displeji se zobrazí AUTO a výrobek začne s čištěním. Pokud je výrobek v režimu Standby, zobrazí se po prvním stisknutí tlačítka CLEAN na displeji nejprve „88:88“. Po dalším stisknutí tlačítka CLEAN přepne displej na zobrazení AUTO a začne čištění.
- V automatickém režimu čistí robotický vysavač tak dlouho až se akumulátor vybije. Potom se robotický vysavač vrátí na nabíjecí stanici 2.

  Upozornění: Během automatického čištění přepne výrobek podle potřeby do režimu čištění rohů, jakmile se blíží roh. Po vyčištění rohu přepne výrobek opět do běžného režimu.
- K přerušení čištění stiskněte během čištění tlačítko CLEAN na robotickém vysavači 11 nebo na dálkovém ovladači 27.
- K pokračování čištění stiskněte do 30 vteřin znovu tlačítko CLEAN na robotickém vysavači 11 nebo na dálkovém ovladači 27. Pokud trvá přestávka déle než 30 vteřin, přepne výrobek do režimu spánku a displej 1 zhasne.
- Jestliže se robotický vysavač v tomto stavu nachází cca 30 cm od nabíjecí stanice 2, vrátí se automaticky zpátky na nabíjecí stanici 2.
- Výrobek můžete přepnout do režimu spánku i ručně. Přidržte na několik vteřin tlačítko CLEAN na robotickém vysavači 11, až displej 1 zhasne.
- Zatímco je výrobek v režimu přestávky, můžete směrovacími tlačítky 26 na dálkovém ovladači řídit manuálně pohyby robotického vysavače vlevo / vpravo / vpřed / zpět.

Režim Spot

Tento režim je vhodný k čištění míst s vysokou koncentrací nečistot nebo prachu. V režimu Spot se výrobek koncentruje na jedno místo k čištění a čistí s maximálním sacím výkonem. Rádius v režimu Spot je maximálně 45 cm.

- Ke spuštění tohoto režimu stiskněte tlačítko režim Spot na robotickém vysavači 14 nebo na dálkovém ovladači 29.
- Jakmile je plocha dostatečně čistá, pokračuje výrobek v režimu automatického čištění.
- Režim Spot lze spustit i z režimu Standby. Stiskněte tlačítko CLEAN na robotickém vysavači 11 nebo na dálkovém ovladači 27. Potom stiskněte tlačítko režimu Spot na robotickém vysavači 14 nebo na dálkovém ovladači 29. Po ukončeném čištění v režimu Spot se výrobek vrátí zpátky do režimu Standby.

  Upozornění: Režim Spot můžete ukončit také jedním stisknutím tlačítka CLEAN na robotickém vysavači 11 nebo na dálkovém ovladači 27.

  Upozornění: Po dalším stisknutí tlačítka CLEAN na robotickém vysavači 11 nebo na dálkovém ovladači 27 se výrobek vrátí do původního režimu čištění.

  Upozornění: Jestliže se robotický vysavač v režimu Standby nachází ve vzdálenosti cca

30 cm od nabíjecí stanice 2, pak se automaticky vrátí zpět na nabíjecí stanici 2.

Režim pro rohy

Tento režim je vhodný načištění rohů a hran místnosti. V rohovém režimu pojíždí výrobek podle ohraničení (např. podle stěny).

- Ke spuštění tohoto režimu stiskněte na dálkovém ovladači tlačítko Režim pro rohy 28.
- Jakmile je plocha dostatečně čistá, pokračuje výrobek v režimu automatického čištění.
- Režim pro rohy lze spustit i z režimu Standby. Stiskněte tlačítko CLEAN na robotickém vysavači 11 nebo na dálkovém ovladači 27. Potom stiskněte tlačítko režimu pro rohy 28 na dálkovém ovladači. Po ukončeném čištění v režimu pro rohy se výrobek vrátí zpět do režimu Standby.
  Upozornění: Režim čištění rohů můžete ukončit jedním stisknutím tlačítka CLEAN na robotickém vysavači 11 nebo na dálkovém ovladači 27.
  Upozornění: Po dalším stisknutí tlačítka CLEAN na robotickém vysavači 11 nebo na dálkovém ovladači 27 se výrobek vrátí zpět do původního režimu čištění.
  Upozornění: Jestliže se robotický vysavač v režimu Standby nachází ve vzdálenosti cca 30 cm od nabíjecí stanice 2, pak se automaticky vrátí zpět na nabíjecí stanici 2.

Režim MAX

Tento režim je vhodný na čištění silně znečištěných nebo zaprášených podlah.

- Stiskněte během čištění v automatickém režimu nebo v režimu pro rohy tlačítko ✤ „Režim MAX“ 26a na dálkovém ovladači. Síla sání se zvýší.
- Stiskněte znovu tlačítko ✤ „Režim MAX“ 26a, pro přechod do aktuálního režimu s normálním výkonem.

Režim vracení

Použijte tento režim k vrácení výrobku na nabíjecí stanici 2.

Upozornění: Robotický vysavač se automaticky vrací na nabíjecí stanici 2, jestliže je akumulátor slabý.

- Pro návrat robotického vysavače na nabíjecí stanici 2 stiskněte tlačítko „Režim vracení“ na robotickém vysavači 13 nebo na dálkovém ovládání 25.

Pozdější čištění / termín

Pomocí této funkce můžete nastavit časový interval, po jehož uplynutí výrobek zahájí čištění. Nejmenší časový interval: 15 minut, největší časový interval: 23 hodin a 45 minut.

- Stiskněte tlačítko CLEAN na robotickém vysavači 11 nebo na dálkovém ovladači 27 (pokud není na displeji 1 žádné zobrazení).
- Stiskněte tlačítko nastavení časového intervalu na robotickém vysavači 12 nebo na dálkovém ovladači 30. Na displeji 1 blikají dvě poslední číslice.
- Na robotickém vysavači nastavte tlačítky režim vrácení 13 a režim spot 14 požadovaný čas v minutách (00, 15, 30, 45). K nastavení můžete použít také směrová tlačítka 26 (+ 26a = ∨) na dálkovém ovladači.
- Znovu stiskněte tlačítko k nastavení časového plánu na robotickém vysavači 12 nebo na dálkovém ovladači 30. Na displeji 1 blikají dvě první číslice.
- Nastavte na robotickém vysavači tlačítkem režimu vrácení 13 a režimu spot 14 požadované hodiny (01 - 23). K nastavení můžete použít také směrová tlačítka 26 (+ 26a = ∨) na dálkovém ovladači.
- Stiskněte nakonec tlačítko CLEAN na robotickém vysavači 11 nebo na dálkovém ovladači 27, tím potvrdíte nastavení.

Po uplynutí nastaveného času se výrobek automaticky zapne a zahájí čištění.

Upozornění: Pokud výrobek vypnete provozním vypínačem 9, přijdete o všechna uložená nastavení.

Čištění a skladování

- Před čištěním výrobku nastavte jeho provozní vypínač 9 do polohy „**O**“.

- Před čištěním výrobku vytáhněte síťový kabel 4 ze zásuvky.
- Neomývejte výrobek vodou.
- Neotírejte výrobek hadrem namočeným do vody.
- Při delším nepoužívání výrobku přerušte jeho napájení proudem.

Čištění prachové nádoby

- ☐ Otevřete výrobek stisknutím tlačítka PUSH na víku 10.
- ☐ Vyjměte nádobu na prach 21 a otevřete ji vytlačením víka 22 nahoru.
- ☐ Odstraňte hlavní filtr 23 a vyjměte nádobu na prach 21.
- ☐ Vyklopte víko nádoby na prach 22 dopředu a odstraňte z vnější strany nádoby na prach 21 rám filtru 24 včetně filtru HEPA 5.
- ☐ Omyjte nádobu na prach 21 a rám filtru 24 pod tekoucí vodou nebo je vyčistěte vlhkým hadrem. Potom vytřete nádobu na prach 21 a rám filtru 24 do sucha.
- ☐ Prohlubeň pro nádobu na prach v robotickém vysavači vyčistěte suchým hadrem.
- ☐ Vyčistěte hlavní filtr 23 a filtr HEPA 5 čisticím kartáčkem 7. Instalujte pouze suché filtry.
- ☐ Nejprve vložte filtr HEPA 5 opět do rámu filtru 24 a následně vložte do nádoby na prach 21.
- ☐ Zavřete víko nádoby na prach 22 tak, aby slyšitelně zacvaklo a vložte nádobu na prach 21 do výrobku.
- ☐ Uzavřete víko 10 výrobku tak, aby slyšitelně zacvaklo.

Čištění kartáčů

- ☐ Pravidelně odstraňujte bočních kartáčků vlasy a nečistoty 17.

Čištění hlavního tělesa

- ☐ Vyčistěte 3 senzory proti pádu 18 tak, aby byla zachována jejich citlivost.
- ☐ Vyčistěte přední kolečko 19, odstraňte navinuté vlasy.
- ☐ Vyčistěte ochranu proti kolizi 20, aby se zachovala její citlivost.

Výměna součástí

Výměna postranních kartáčů

Pokud jsou postranní kartáče 17 opotřebené, můžete je vyměnit za nové náhradní boční kartáče 6.

- ☐ Uvolněte křížovým šroubovákem (není součástí dodaného výrobku) staré boční kartáčky 17 na spodní straně.
- ☐ Pevně přišroubujte náhradní boční kartáčky 6.

Výměna filtru HEPA

V závislosti na intenzitě použití musíte provést čištění filtru HEPA 5 každých cca 15 až 30 dní. Po uplynutí cca 6 měsíců musí být provedena výměna za dodané náhradní filtry.

- ☐ Vyjměte starý filtr HEPA 5 (viz kapitola „Čištění a skladování“).
- ☐ Vložte nový filtr HEPA 5.

Odstranění poruch a řešení problémů

Při poruše výrobku ukazuje displej 1 různé chybové kódy a generuje akustické signály různé délky. K odstranění chyb použijte následující tabulku a stiskněte po odstranění chyby tlačítko CLEAN na robotickém vysavači 11 nebo na dálkovém ovladači 27.

Problém	**Možná příčina**	**Odstranění problému**
Výrobek nefunguje.	Akumulátor není plně nabitý.	Nabijte akumulátor.
	Provozní vypínač 9 v poloze „**O**“.	Přepněte provozní vypínač 9 do polohy „**I**“.
	Kontakty baterie znečištěné.	Vyčistěte nabíjecí konektory 3 a kontakty baterie na výrobku.

Problém	Možná příčina	Odstranění problému
Špatný sací výkon.	Ucpaný sací otvor 16.	Zkontrolujte otvor sání 16.
	Nádoba na prach 21 je plná nebo jsou ucpané filtry 5, 23.	Postupujte přitom podle popisu v kapitole „Čištění a skladování“.

Chybový kód	Možná příčina	Odstranění možného problému
E01	Levé boční kolečko se neotáčí.	Zkontrolujte levé boční kolečko a případně je očistěte.
E02	Pravé boční kolečko se neotáčí.	Zkontrolujte pravé boční kolečko a vyčistěte je případně.
E04	Výrobek byl zvednut.	Postavte výrobek opět na podlahu.
E05	Výpadek senzoru proti pádu 18.	Vyčistěte senzor proti pádu 18 tak, jak je uvedeno v kapitole „Čištění a skladování“.
E06	Výpadek ochrany proti kolizi 20.	Zkontrolujte, zda není ochrana proti kolizi 20 znečištěna a případně ji očistěte.
E10	Provozní vypínač 9 je v poloze „**O**“.	Přepněte provozní vypínač 9 do polohy „**I**“.

Zlikvidování

Obal se skládá z ekologických materiálů, které můžete zlikvidovat prostřednictvím místních sběren recyklovatelných materiálů.

Při třídění odpadu se řiďte podle označení obalových materiálů zkratkami (a) a čísly (b), s následujícím významem: 1–7: umělé hmoty / 20–22: papír a lepenka / 80–98: složené látky.

Výrobek a obalové materiály jsou recyklovatelné, zlikvidujte je odděleně pro lepší odstranění odpadu. Logo Triman platí jen pro Francii.

O možnostech likvidace vysloužilých zařízení se informujte u správy vaší obce nebo města.

V zájmu ochrany životního prostředí vysloužilý výrobek nevyhazujte do domovního odpadu, ale předejte k odborné likvidaci. O sběrnách a jejich otevíracích hodinách se můžete informovat u příslušné správy města nebo obce.

Vadné nebo vybité baterie resp. akumulátory se musí, podle směrnice 2006/66/ES a jejích příslušných změn, recyklovat. Baterie, akumulátory i výrobek odevzdejte zpět do nabízených sběren.

Ekologické škody v důsledku chybné likvidace baterií / akumulátorů!

Baterie / akumulátory se nesmí zlikvidovat v domácím odpadu. Mohou obsahovat jedovaté těžké kovy a musí se zpracovávat jako zvláštní odpad. Chemické symboly těžkých kovů: Cd = kadmium, Hg = rtuť, Pb = olovo. Proto odevzdejte opotřebované baterie / akumulátory u komunální sběrny.

Jen pro robotický vysavač

Vestavěný akumulátor nelze k provedení likvidace do odpadu demontovat. Odevzdejte výrobek do sběrny pro staré elektronické přístroje.

Záruka a servis

Vážená zákaznice, vážený zákazníku,

naše výrobky procházejí přísnou kontrolou kvality. Jestliže přístroj přesto správně nefunguje, je nám to líto a prosíme Vás, obraťte se na naší, níže uvedenou, zákaznickou službu. Rádi jsme Vám telefonicky, na horké servisní lince, k dispozici. Pro uplatnění nároků ze záruky platí - bez toho, že by byla omezena Vaše zákonná práva.

Následující:

1. Nároky ze záruky můžete uplatňovat jen po dobu maximálně 3 let od dne zakoupení výrobku. Naše záruka je omezena na opravy chyb materiálu a výroby resp. výměnu přístroje. Naše služby v rámci záruky jsou bezplatné.
2. Nároky ze záruky se musí ohlásit ihned po zjištění závady.
3. Uplatnění nároků ze záruky je po uplynutí záruční doby vyloučeno.
4. Uschovejte si laskavě pokladní stvrzenku jako důkaz o zakoupení.

Záruka neplatí při:

- zneužití nebo při neodborném zacházením s přístrojem
- nerespektování bezpečnostních opatření platných pro přístroj
- použití násilí
- zásahu, který neprovedl autorizovaný servis
- škodách vzniklých použitím nedostatečně bezpečného obalu pro přepravu (samotné prodejní balení tohoto výrobku není vhodné pro zaslání)
- škodách vlastním zaviněním, např. úderem, nárazem, pádem
- nerespektování návodu k obsluze
- normálním opotřebení
- samovolném pokusu o opravu

Návod k obsluze ve formátu PDF je možné si vyžádat od naší zákaznické služby.

Servis CZ
Tel.: 00800-83300000
E-Mail: support.lidl@ksr-group.com

IAN 331378_1907

Pro všechny požadavky si připravte pokladní blok a číslo výrobku (např. IAN 123456_7890) jako doklad o nákupu.

Dosažitelnost horké linky:
pondělí až pátek od 9:00 do 18:00 hodin (SEČ)

Prohlášení o shodě

Tento výrobek splňuje požadavky platných evropských a národních směrnic. To je potvrzeno značkou CE. Příslušná prohlášení a podklady jsou uloženy u výrobce.

Legenda použitých piktogramov .... Strana 48

Úvod .... Strana 48
Používanie v súlade s určeným účelom .... Strana 48
Popis častí .... Strana 48
Obsah dodávky .... Strana 49
Technické údaje .... Strana 49

Bezpečnostné upozornenia .... Strana 50
Bezpečnostné upozornenia týkajúce sa batérií / akumulátorových batérií .... Strana 52

Uvedenie do prevádzky .... Strana 53
Nabíjanie výrobku .... Strana 53
Zapnutie / vypnutie výrobku .... Strana 54
Vkladanie / výmena batérií .... Strana 54

Obsluha .... Strana 54
Príprava .... Strana 54

Čistenie .... Strana 54
Režimy čistenia .... Strana 54
Časovo posunuté čistenie / termín .... Strana 55

Čistenie a skladovanie .... Strana 56

Výmena dielov .... Strana 56
Výmena bočných kief .... Strana 56
Výmena HEPA-filtra .... Strana 57

Odstraňovanie porúch / Riešenie problémov .... Strana 57

Likvidácia .... Strana 57

Záruka / servis .... Strana 58

Konformitné vyhlásenie .... Strana 59

Legenda použitých piktogramov			
⚠	Rešpektujte výstražné a bezpečnostné upozornenia!		Skratuvzdorný bezpečnostný transformátor
ℹ	Prečítajte si pokyny!	S	SMPS (Switch mode power supply unit) (spínací diel)
⌂	Výrobok je vhodný výlučne na prevádzku v interiéri, v suchých a uzavretých priestoroch.	⊖-◐-⊕	Polarita sieťového pripojenia
⎓	Jednosmerný prúd / napätie	CE	EU-konformné
~	Striedavý prúd / napätie	20 PAP	Obal a výrobok ekologicky zlikvidujte
III	Trieda ochrany III	36	36 mesiacov záruka
	Nikdy nenechávajte deti bez dozoru s obalovým materiálom a výrobkom.	TÜV SÜD GS geprüfte Sicherheit	TÜV SÜD / GS certifikované

Vysávací robot

Úvod

Blahoželáme Vám ku kúpe Vášho nového výrobku. Rozhodli ste sa pre veľmi kvalitný výrobok. Návod na obsluhu je súčasťou tohto výrobku. Obsahuje dôležité upozornenia týkajúce sa bezpečnosti, používania a likvidácie. Skôr ako začnete výrobok používať, oboznámte sa so všetkými pokynmi k obsluhe a bezpečnosti. Výrobok používajte iba v súlade s popisom a v uvedených oblastiach používania. V prípade postúpenia výrobku ďalším osobám odovzdajte aj všetky dokumenty patriace k výrobku.

Používanie v súlade s určeným účelom

Tento výrobok je vhodný na vysávanie voľných, suchých nečistôt ako sú napr. prach, chlpy alebo omrvinky na hladkých podlahových krytinách a kobercoch s krátkym vlasom. Používajte výrobok iba v interiéroch. Výrobok je určený výhradne na súkromné a nie na priemyselné používanie. Používajte výrobok iba na určený účel. Iné použitie ako je uvedené alebo zmena výrobku sú neprípustné a môžu viesť k zraneniu a / alebo poškodeniam. Výrobca nepreberá ručenie za škody zapríčinené používaním v rozpore s určeným účelom.

Popis častí

Vysávací robot

1 Displej
2 Nabíjacia stanica
3 Nabíjacie kolíky
4 Sieťový kábel
5 HEPA-filter
6 Náhradné bočné kefy
7 Čistiaca kefka
8 Nabíjacia prípojka
9 Prevádzkový spínač
10 Kryt

11 Tlačidlo CLEAN
12 🕓 Tlačidlo Nastavenie časového plánu
13 ⌂ Tlačidlo Režim návratu
14 ◎ Tlačidlo Bodový režim
15 Bočné koliesko
16 Nasávací otvor
17 Bočná kefa
18 Protipádový senzor
19 Predné koliesko
20 Ochrana pred kolíziou
21 Nádoba na prach
22 Kryt nádoby na prach
23 Hlavný filter
24 Filtrového rámu

Diaľkové ovládanie

25 ⌂ Tlačidlo Režim návratu
26 <◇> Smerové tlačidlá
26a ✤ Tlačidlo Režim MAX
27 Tlačidlo CLEAN
28 ⧈ Tlačidlo Rohový režim
29 ◎ Tlačidlo Bodový režim
30 🕓 Tlačidlo Nastavenie časového plánu

Zobrazenia na displeji 1

Zobrazenie	Význam
88:88	Produkt je v režime výberu, želanú funkciu môžete zvoliť prostredníctvom tlačidiel
[- -]	Produkt čistí v rohovom režime
AUrO	Produkt čistí v režime automatického čistenia
SPOr	Produkt čistí v bodovom režime
BASE	Produkt je na ceste k nabíjacej stanici
Lo	Akumulátorová batéria je takmer vybitá a musí byť čoskoro nabitá
FULL	Akumulátorová batéria je úplne nabitá
I I I I	Akumulátorová batéria je nabíjaná, čím menej stĺpikov pritom bliká, tým viac je akumulátorová batéria nabitá

● Obsah dodávky

Bezprostredne po vybalení skontrolujte úplnosť dodávky ako aj bezchybný stav výrobku.

1 robotický vysávač
  vrát. nádoby na prach
1 nabíjacia stanica
2 náhradné bočné kefy
1 diaľkové ovládanie
1 sieťový adaptér
1 čistiaca kefa
1 náhradný filter
1 návod na používanie

● Technické údaje

Vysávací robot

Model:	SSR 3000 A1
Prevádzkové napätie:	14,4 V ⎓ (jednosmerný prúd)
Menovitý výkon:	20 W
Akumulátorová batéria:	lítium-iónová akumulátorová batéria 2400 mAh
Sací výkon:	0,5 kPa
Hmotnosť:	cca. 1,9 kg
Rozmery:	300 mm x 75 mm (Ø x V)
Objem nádoby na prach:	0,3 l
Doba prevádzky:	max. 90 minút (závisle od režimu a charakteru podlahy)
Doba nabíjania:	cca. 3 – 5 hodín

Nabíjacia stanica

Menovité výstupné napätie:	19 V ⎓ (jednosmerný prúd)
Menovitý výstupný prúd:	0,6 A

Sieťový diel

Vstup:	100 – 240 V∼ 0,5 A max. 50 / 60 Hz
Výstup:	19 V ⎓ (jednosmerný prúd) 0,6 A

Diaľkové ovládanie

Menovité vstupné napätie:	3 V ⎓ (jednosmerný prúd)
Batérie:	2 x 1,5 V AAA (nie je súčasťou dodávky)

⚠ Bezpečnostné upozornenia

VŠETKY BEZPEČNOSTNÉ UPOZORNENIA A POKYNY USCHOVAJTE PRE NESKORŠIE POUŽITIE!

- ⚠ **VAROVANIE! NEBEZPEČENSTVO OHROZENIA ŽIVOTA A NEBEZPEČENSTVO ÚRAZU PRE MALÉ DETI A DETI!** Nikdy nenechávajte deti bez dozoru s obalovým materiálom. Hrozí nebezpečenstvo zadusenia. Držte výrobok v bezpečnej vzdialenosti od detí.
- ⚠ **VAROVANIE! NEBEZPEČENSTVO OHROZENIA ŽIVOTA!** Batérie nepatria do rúk deťom. Batérie nenechávajte voľne položené. Vzniká riziko, že ich prehltnú deti alebo domáce zvieratá. V prípade prehltnutia okamžite vyhľadajte lekára.
- Tento výrobok môžu používať deti od 8 rokov, ako aj osoby so zníženými psychickými, senzorickými alebo duševnými schopnosťami alebo s nedostatkom skúseností a vedomostí, ak sú pod dozorom, alebo ak boli poučené ohľadom bezpečného používania výrobku, a ak porozumeli nebezpečenstvám spojeným s jeho používaním.
- Deti sa s výrobkom nesmú hrať. Čistenie a údržbu nesmú vykonávať deti bez dozoru.
- Zabezpečte, aby sa napätie prívodu prúdu zhodovalo s napätím uvedeným na nabíjacej stanici 2.
- Používajte iba originálnu dobíjateľnú akumulátorovú batériu dodanú výrobcom a príslušnú nabíjaciu stanicu 2. Používanie iných akumulátorových batérií nie je povolené. Ďalšie informácie týkajúce sa akumulátorových batérií nájdete v kapitole „Technické údaje“.
- Nabíjaciu stanicu 2 nesmiete používať, keď je poškodená.
- So sieťovým káblom 4 zaobchádzajte opatrne, aby ste predišli škodám. Nepoužívajte sieťový kábel 4 na pohybovanie alebo ťahanie výrobku alebo nabíjacej stanice 2. Nenechávajte výrobok prejsť cez sieťový kábel 4 a držte ho vzdialený od tepelných zdrojov.
- Keď je sieťový kábel 4 poškodený, musí ho vymeniť kvalifikovaný servisný personál, aby sa predišlo nebezpečenstvám.
- Výrobok nepoužívajte, ak z dôvodu

- pádov,
- poškodení,
- vniknutej vody,
- používania vonku

nemôže správne pracovať. Výrobok smie opraviť výrobca resp. jeho zákaznícke oddelenie.

- Nepoužívajte výrobok v miestnosti, kde sa zdržiavajú deti.
- Nepoužívajte výrobok na mokrých alebo vlhkých podlahách.
- Nepoužívajte výrobok v blízkosti otvoreného ohňa.
- Nepoužívajte výrobok pri teplotách nad +40 °C alebo pod +10 °C.
- Pred používaním odstráňte prekážky, napríklad prúdové káble, hračky a iné predmety.
- Sklopte okraje kobercov pod koberec. Nenechávajte závesy a obrusy visieť na podlahu.
- Pokúste sa náležite umiestniť nábytok.
- Otestujte výrobok v oblastiach so schodami. Tak máte možnosť zistiť, či výrobok dokáže rozoznať hranu strmej oblasti.
- Nepostavte sa do pracovnej oblasti robotického vysávača. Robotický vysávač inak nedokáže vyčistiť tieto oblasti.
- Nenechajte vlasy, oblečenie a prsty dostať sa do blízkosti otvorov prevádzkových častí výrobku.
- Nenechajte výrobok vysávať materiály, ktoré môžu výrobok upchať, napr. kamene, papierový odpad atď.
- Nenechajte výrobok vysávať vznietiteľné materiály, napríklad benzín alebo toner z tlačiarne alebo fotokopírky.
- Nenechajte výrobok vysávať horiace výrobky, napríklad cigarety, zápalky, popol a iné predmety, ktoré môžu spôsobiť požiar.
- Nepoužívajte výrobok, keď je nasávací otvor 16 blokovaný. Odstráňte prach, vlasy, vatu atď., aby vzduch bez ťažkostí prúdil v nasávacom otvore 16.
- Pred používaním zabezpečte, aby boli nádoba na prach 21 a filtre 5, 23 správne nainštalované.
- Pred každým uvedením výrobku do prevádzky skontrolujte plochu, ktorú chcete čistiť, a dodržiavajte príslušné potrebné bezpečnostné upozornenia a pokyny pre prípravu miestnosti.
- Pred každým uvedením do prevádzky skontrolujte nabíjaciu stanicu, sieťový kábel resp. sieťový adaptér ohľadom prípadných poškodení.

- Pravidelne kontrolujte a čistite filtre a nádobu na prach, aby ste predĺžili životnosť Vášho výrobku.
- Nikdy nepoužívajte výrobok bez filtrov, aby ste nepoškodili motor a tým skrátili životnosť výrobku.
- Produkt pred každým transportom vypnite.
- Minimálne raz do mesiaca úplne nabite výrobok, aby ste zabránili hĺbkovému vybitiu a tým poškodeniu akumulátorových batérií.
- Neprikrývajte ani neprelepujte protipádové senzory 18 výrobku. Inak už výrobok nedokáže navigovať.
- Pravidelne čistite protipádové senzory 18. Keď sú podlahové senzory znečistené, hrozí nebezpečenstvo, že výrobok spadne na schodoch alebo vyvýšeninách.
- Výrobok prevádzkujte s diaľkovým ovládaním iba vtedy, keď je na dohľad.
- Pri prevádzke prípadne informujte iné osoby v miestnosti, aby nikto nestúpil na produkt alebo sa oň nepotkol.
- Nepoužívajte výrobok, ak plastové časti vykazujú praskliny alebo trhliny alebo ak sa zdeformovali. Poškodené diely nahraďte iba vhodnými originálnymi náhradnými dielmi.

Bezpečnostné upozornenia týkajúce sa batérií / akumulátorových batérií

- **NEBEZPEČENSTVO OHROZENIA ŽIVOTA!** Batérie / akumulátorové batérie držte mimo dosahu detí. V prípade prehltnutia okamžite vyhľadajte lekára!
- **NEBEZPEČENSTVO EXPLÓZIE!** Nenabíjateľné batérie nikdy znova nenabíjajte. Batérie / akumulátorové batérie neskratujte a / alebo neotvárajte. Následkom môže byť prehriatie, požiar alebo explózia.
- Batérie / akumulátorové batérie nikdy nehádžte do ohňa alebo vody.
- Nevystavujte batérie / akumulátorové batérie mechanickej záťaži.

Riziko vytečenia batérií / akumulátorových batérií

- Batérie / akumulátorové batérie nikdy nevystavujte extrémnym podmienkam a teplotám, ktoré by na ne mohli pôsobiť, napr. na vykurovacích telesách / priamom slnečnom žiarení.
- Ak batérie / akumulátorové batérie vytiekli, zabráňte kontaktu pokožky, očí a slizníc s

chemikáliami! Ihneď vypláchnite postihnuté miesta väčším množstvom čistej vody a okamžite vyhľadajte lekára!

- **NOSTE OCHRANNÉ RUKAVICE!** Vytečené alebo poškodené batérie / akumulátorové batérie môžu pri kontakte s pokožkou spôsobiť poleptanie. V takom prípade preto noste vhodné ochranné rukavice.
- V prípade vytečenia batérií / akumulátorových batérií ich ihneď vyberte z výrobku, aby ste predišli vzniku škôd.
- Používajte iba batérie / akumulátorové batérie rovnakého typu. Nekombinujte staré batérie / akumulátorové batérie s novými!
- Ak produkt dlhší čas nepoužívate, vyberte z neho batérie / akumulátorové batérie.

Riziko poškodenia produktu

- Používajte výhradne uvedený typ batérií / akumulátorových batérií!
- Vložte batérie / akumulátorové batérie podľa označenia polarity (+) a (-) na batérii / akumulátorovej batérii a výrobku.
- Pred vložením vyčistite kontakty na batérii / akumulátorovej batérii a v priečinku pre batérie!
- Vybité batérie / akumulátorové batérie ihneď vyberte z produktu.

Iba pre vysávací robot

- Tento produkt obsahuje zabudovanú lítium-iónovú akumulátorovú batériu, ktorú nemôže vymeniť používateľ. Vybratie alebo výmenu akumulátorovej batérie smie vykonať iba výrobca alebo jeho zákaznícka služba alebo osoba s podobnou kvalifikáciou, aby nedošlo k ohrozeniu. Pri likvidácii je potrebné poukázať na to, že tento produkt obsahuje akumulátorovú batériu.

● Uvedenie do prevádzky

● Nabíjanie výrobku

Pri prvom používaní výrobok úplne nabite. Doba nabíjania je cca. 3 až 5 hodín. Nabíjací proces je viditeľný i na displeji 1.

☐ Postavte nabíjaciu stanicu 2 a zapojte sieťový kábel 4.

☐ Postavte nabíjaciu stanicu 2 plocho oproti stene. **Poznámka:** 1 m z ľavej / pravej strany ako aj 2 m od prednej strany neumiestňujte žiadne predmety.

☐ Postavte výrobok na nabíjaciu stanicu 2 a vyrovnajte ho podľa nabíjacích kolíkov 3. **Poznámka:** Produkt sa automaticky vráti naspäť k nabíjacej stanici 2, keď je akumulátorová batéria slabá.

☐ Alternatívne môžete sieťový kábel 4 spojiť aj priamo s nabíjacou prípojkou 8 výrobku.

Zapnutie / vypnutie výrobku

- Aktivujte prevádzkový spínač 9 na bočnej strane výrobku. „**I**“ znamená zapnutý, „**O**“ znamená vypnutý. Keď svieti displej 1, výrobok bol úspešne zapnutý.

Poznámka: Po skončení upratovania výrobok nevypínajte. Nechajte ho v nabíjacej stanici 2, aby bol pripravený na ďalšie upratovanie.

Vkladanie / výmena batérií

- Otvorte kryt priečinka pre batérie na diaľkovom ovládaní.
- Vložte resp. vymeňte dve nové batérie do priečinka pre batérie. Používajte len batérie uvedeného typu (pozri „Technické údaje“). **Poznámka:** Zabezpečte, aby boli batérie vložené s ohľadom na správnu polaritu. Tá je znázornená v priečinku pre batériu.
- Zatvorte kryt priečinka pre batérie na diaľkovom ovládaní.

Obsluha

Vzhľadom na komplexnosť domáceho prostredia je možné, že výrobok pri čistení vynechá niektoré oblasti. Pre lepší výsledok čistenia odporúčame používať výrobok každý deň.

Príprava

- Pred používaním odstráňte prekážky, napríklad prúdové káble, hračky a iné predmety.
- Sklopte okraje kobercov pod koberec. Nenechávajte závesy a obrusy visieť na podlahu.
- Pokúste sa náležite umiestniť nábytok.
- Otestujte výrobok v oblastiach so schodami. Tak zistíte, či dokáže rozoznať hranu strmej oblasti.
- Nestavajte sa do pracovnej oblasti produktu. Inak produkt nemôže vyčistiť tieto oblasti.

Čistenie

Režimy čistenia

Pre dosiahnutie lepšieho čistiaceho účinku disponuje výrobok rôznymi čistiacimi režimami. Režimy môžete zvoliť stlačením tlačidla na produkte alebo na diaľkovom ovládaní.

Režim Auto

- Stlačte tlačidlo CLEAN na robotickom vysávači 11 alebo na diaľkovom ovládaní 27, keď displej zobrazuje „88:88“. Zobrazenie sa zmení na AUTO a produkt začne čistiť. Ak sa produkt nachádza v režime Standby, po prvom stlačení tlačidla CLEAN sa na displeji objaví najskôr „88:88“. Pri ďalšom stlačení tlačidla CLEAN sa zobrazenie zmení na AUTO a začne čistenie.
- V režime Auto čistí robotický vysávač tak dlho, až kým je akumulátorová batéria vybitá. Potom sa robotický vysávač vráti naspäť k nabíjacej stanici 2.
  Poznámka: Počas automatického čistenia sa produkt v prípade potreby prepne na rohový režim, keď sa blíži k rohu. Po vyčistení rohu sa produkt opäť prepne do normálneho režimu.
- Stlačte počas čistenia tlačidlo CLEAN na robotickom vysávači 11 alebo na diaľkovom ovládaní 27, aby ste prerušili čistenie.
- Stlačte v priebehu 30 sekúnd znova tlačidlo CLEAN na robotickom vysávači 11 alebo na diaľkovom ovládaní 27, aby čistenie pokračovalo. Ak prestávka trvá dlhšie ako 30 sekúnd, produkt sa prepne do režimu spánku a zobrazenie na displeji 1 zhasne.
- Ak sa robotický vysávač nachádza v tomto stave cca. 30 cm vzdialený od nabíjacej stanice 2, automaticky sa vráti naspäť do nabíjacej stanice 2.
- Produkt môžete prepnúť do režimu spánku aj manuálne. Podržte preto niekoľko sekúnd stlačené tlačidlo CLEAN na robotickom vysávači 11, kým zobrazenie na displeji 1 zhasne.
- Počas prestávky robotického vysávača môžete manuálne riadiť jeho pohyby doľava / doprava / dopredu / dozadu pomocou smerových tlačidiel 26 na diaľkovom ovládaní.

Bodový režim

Tento režim je vhodný pre oblasť s vysokou koncentráciou nečistoty alebo prachu. V bodovom režime sa výrobok koncentruje na jednu oblasť čistenia a čistí s maximálnym čistiacim výkonom. Rádius v bodovom režime je maximálne 45 cm.

- Stlačte počas čistenia tlačidlo Bodový režim na robotickom vysávači 14 alebo na diaľkovom ovládaní 29, aby ste spustili tento režim.
- Akonáhle je plocha dostatočne vyčistená, pokračuje produkt s automatickým čistením.
- Bodový režim môže byť spustený aj v režime Standby. Stlačte tlačidlo CLEAN na robotickom vysávači 11 alebo na diaľkovom ovládaní 27. Následne stlačte tlačidlo Bodový režim na robotickom vysávači 14 alebo na diaľkovom ovládaní 29. Po ukončení čistenia v bodovom režime sa produkt vráti naspäť do režimu Standby.
  Poznámka: Bodový režim môžete ukončiť aj tak, že raz stlačíte tlačidlo CLEAN na robotickom vysávači 11 alebo na diaľkovom ovládaní 27.
  Poznámka: Pri ďalšom stlačení tlačidla CLEAN na robotickom vysávači 11 alebo na diaľkovom ovládaní 27 sa produkt vráti naspäť do pôvodného režimu čistenia.
  Poznámka: Ak sa robotický vysávač nachádza v režime Standby cca. 30 cm vzdialený od nabíjacej stanice 2, automaticky sa vráti naspäť k nabíjacej stanici 2.

Rohový režim

Tento režim je vhodný na čistenie rohov a hrán miestnosti. V rohovom režime chodí výrobok pozdĺž ohraničenia (napríklad stena).

- Stlačte počas čistenia tlačidlo Rohový režim 28 na diaľkovom ovládaní, aby ste spustili tento režim.
- Akonáhle je plocha dostatočne vyčistená, pokračuje produkt s automatickým čistením.
- Rohový režim môže byť spustený aj v režime Standby. Stlačte tlačidlo CLEAN na robotickom vysávači 11 alebo na diaľkovom ovládaní 27. Následne stlačte tlačidlo Rohový režim na diaľkovom ovládaní 28. Po skončení čistenia v rohovom režime sa produkt vráti naspäť do režimu Standby.
  Poznámka: Rohový režim môžete ukončiť tak, že raz stlačíte tlačidlo CLEAN na robotickom vysávači 11 alebo na diaľkovom ovládaní 27.
  Poznámka: Pri novom stlačení tlačidla CLEAN na robotickom vysávači 11 alebo na diaľkovom ovládaní 27 sa produkt vráti naspäť do pôvodného režimu čistenia.
  Poznámka: Ak sa robotický vysávač nachádza v režime Standby cca. 30 cm vzdialený od nabíjacej stanice 2, automaticky sa vráti naspäť k nabíjacej stanici 2.

Režim MAX

Tento režim je vhodný pre silno znečistené alebo zaprášené podlahy.

- Stlačte počas čistenia v režime Auto alebo rohovom režime tlačidlo „Režim MAX“ 26a na diaľkovom ovládaní. Sací výkon sa zvýši.
- Znova stlačte tlačidlo „Režim MAX“ 26a, aby ste sa vrátili do aktuálneho režimu s normálnym výkonom.

Režim návratu

Využite tento režim pre návrat výrobku k nabíjacej stanici 2.

Poznámka: Robotický vysávač sa automaticky vráti naspäť k nabíjacej stanici 2, keď je akumulátorová batéria slabá.

- Stlačte tlačidlo „Režim návratu“ na robotickom vysávači 13 alebo na diaľkovom ovládaní 25, aby sa robotický vysávač vrátil k nabíjacej stanici 2.

Časovo posunuté čistenie / termín

Pomocou tejto funkcie môžete nastaviť časovú dobu, po ktorej uplynutí začne výrobok s čistením. Najkratšia časová doba: 15 minút, najdlhšia časová doba: 23 hodín a 45 minút.

- Stlačte tlačidlo CLEAN na robotickom vysávači 11 alebo na diaľkovom ovládaní 27 (ak na displeji 1 nie je viditeľné žiadne zobrazenie).
- Stlačte tlačidlo nastavenie časového plánu na robotickom vysávači 12 alebo na diaľkovom ovládaní 30. Na displeji 1 blikajú obe zadné čísla.

☐ Na robotickom vysávači nastavte pomocou tlačidiel režim návratu 13 a bodový režim 14 želané minúty (00, 15, 30, 45). Pre tieto nastavenia môžete použiť aj smerové tlačidlá 26 (+ 26a = ✔) na diaľkovom ovládaní.

☐ Znova stlačte tlačidlo Nastavenie časového plánu na robotickom vysávači 12 alebo na diaľkovom ovládaní 30. Na displeji 1 blikajú obe predné čísla.

☐ Na robotickom vysávači nastavte pomocou tlačidiel režim návratu 13 a bodový režim 14 želané hodiny (01 – 23). Pre tieto nastavenia môžete použiť aj smerové tlačidlá 26 (+ 26a = ✔) na diaľkovom ovládaní.

☐ Následne stlačte tlačidlo CLEAN na robotickom vysávači 11 alebo na diaľkovom ovládaní 27, aby ste potvrdili nastavenia.

Po uplynutí nastavenej doby sa produkt automaticky zapne a začne s čistením.
Poznámka: Ak produkt vypnete pomocou prevádzkového spínača 9, uložené nastavenia sa vymažú.

● Čistenie a skladovanie

■ Pred čistením výrobku nastavte prevádzkový spínač 9 do pozície „**O**“.

■ Pred čistením výrobku vytiahnite sieťový kábel 4 zo zásuvky.

■ Nikdy neumývajte výrobok priamo vodou.

■ Nepretierajte výrobok handričkou ponorenou do vody.

■ Ak výrobok dlhší čas nepoužívate, odpojte prívod prúdu.

Čistenie nádoby na prach

☐ Otvorte produkt tak, že pri kryte 10 zatlačíte na PUSH.

☐ Vyberte nádobu na prach 21 a otvorte ju tak, že kryt 22 tlačíte smerom hore.

☐ Odstráňte hlavný filter 23 a vyprázdnite nádobu na prach 21.

☐ Vyklopte kryt nádoby na prach 22 dopredu a odstráňte z vonkajšej strany nádoby na prach 21 filtrový rám 24 s HEPA-filtrom 5.

☐ Opláchnite nádobu na prach 21 a filtrový rám 24 pod tečúcou vodou alebo ich vyčistite vlhkou handričkou. Následne nádobu na prach 21 a filtrový rám 24 utrite dosucha.

☐ Vyčistite žľab pre nádobu na prach v robotickom vysávači suchou handričkou.

☐ Vyčistite hlavný filter 23 a HEPA-filter 5 pomocou čistiacej kefy 7. Filtre znovu zabudujte iba v suchom stave.

☐ Nasaďte HEPA-filter 5 najskôr naspäť do filtrového rámu 24 a potom do nádoby na prach 21.

☐ Zatvorte kryt nádoby na prach 22, kým počuteľne nezapadne a vložte nádobu na prach 21 do produktu.

☐ Zatvorte kryt 10 produktu, kým počuteľne nezapadne.

Čistenie kief

☐ Pravidelne odstraňujte vlasy a nečistoty z bočných kief 17.

Čistenie hlavnej schránky

☐ Vyčistite 3 protipádové senzory 18, aby ostala zachovaná ich citlivosť.

☐ Vyčistite predné koliesko 19, aby ste odstránili namotané vlasy.

☐ Vyčistite ochranu pred kolíziou 20, aby ostala zachovaná jej citlivosť.

● Výmena dielov

● Výmena bočných kief

Keď sú bočné kefy 17 opotrebované, môžete ich nahradiť dodanými náhradnými bočnými kefami 6.

☐ Uvoľnite krížovým skrutkovačom (nie je súčasťou dodávky) staré bočné kefy 17 upevnené na spodnej strane.

☐ Náhradné bočné kefy 6 pevne prišróbujte.

Výmena HEPA-filtra

Závisle od intenzity používania by mal byť HEPA-filter 5 čistený po cca. 15 až 30 dňoch. Po cca. 6 mesiacoch by ste ho mali vymeniť za dodaný náhradný filter.

- ☐ Vyberte starý HEPA-filter 5 (pozri kapitolu „Čistenie a skladovanie“).
- ☐ Vložte nový HEPA-filter 5.

Odstraňovanie porúch / Riešenie problémov

Keď výrobok vykazuje poruchy, zobrazuje displej 1 rôzne chybové kódy a vysiela signálne tóny v rôznych dĺžkach. Pre odstránenie poruchy použite nižšie uvedenú tabuľku a po odstránení poruchy stlačte tlačidlo CLEAN na robotickom vysávači 11 alebo na diaľkovom ovládaní 27.

Problém	Možná príčina	Riešenie
Žiadna funkcia.	Akumulátorová batéria nie je plne nabitá.	Nabite akumulátorovú batériu.
	Prevádzkový spínač 9 na „**O**“.	Nastavte prevádzkový spínač 9 na „**I**“.
	Kontakty akumulátorovej batérie znečistené.	Vyčistite nabíjacie kolíky 3 a kontakty akumulátorovej batérie na produkte.
Zlý sací výkon.	Nasávací otvor 16 je upchatý.	Skontrolujte nasávací otvor 16.
	Nádoba na prach 21 je plná alebo sú filtre 5, 23 upchaté.	Postupujte pritom podľa popisu v kapitole „Čistenie a skladovanie“.

Kód chyby	Možná príčina	Možné riešenie
E01	Ľavé bočné koliesko sa netočí.	Skontrolujte ľavé bočné koliesko a príp. ho vyčistite.
E02	Pravé bočné koliesko sa netočí.	Skontrolujte pravé bočné koliesko a príp. ho vyčistite.
E04	Produkt bol zdvihnutý.	Postavte produkt opäť na zem.
E05	Protipádový senzor 18 vypadol.	Vyčistite protipádový senzor 18 podľa popisu v kapitole „Čistenie a skladovanie“.
E06	Ochrana pred kolíziou 20 vypadla.	Skontrolujte, či je ochrana pred kolíziou 20 znečistená a príp. ju vyčistite.
E10	Prevádzkový spínač 9 je na „**O**“.	Nastavte prevádzkový spínač 9 na „**I**“.

Likvidácia

Obal pozostáva z ekologických materiálov, ktoré môžete odovzdať na miestnych recyklačných zberných miestach.

Všímajte si prosím označenie obalových materiálov pre triedenie odpadu, sú označené skratkami (a) a číslami (b) s nasledujúcim významom: 1–7: Plasty / 20–22: Papier a kartón / 80–98: Spojené látky.

Výrobok a obalové materiály sú recyklovateľné, zlikvidujte ich oddelene pre lepšie spracovanie odpadu. Triman-Logo platí iba pre Francúzsko.

O možnostiach likvidácie opotrebovaného výrobku sa môžete informovať na Vašej obecnej alebo mestskej správe.

Ak výrobok doslúžil, v záujme ochrany životného prostredia ho neodhoďte do domového odpadu, ale odovzdajte na odbornú likvidáciu. Informácie o zberných miestach a ich otváracích hodinách získate na Vašej príslušnej správe.

Defektné alebo použité batérie / akumulátorové batérie musia byť odovzdané na recykláciu podľa smernice 2006/66/ES a jej zmien. Batérie / akumulátorové batérie a / alebo výrobok odovzdajte prostredníctvom dostupných zberných stredísk.

Nesprávna likvidácia batérií / akumulátorových batérií ničí životné prostredie!

Batérie / akumulátorové batérie sa nesmú likvidovať spolu s domovým odpadom. Môžu obsahovať jedovaté ťažké kovy a je potrebné zaobchádzať s nimi ako s nebezpečným odpadom. Chemické značky ťažkých kovov sú nasledovné: Cd = kadmium, Hg = ortuť, Pb = olovo. Opotrebované batérie / akumulátorové batérie preto odovzdajte v komunálnej zberni.

Iba pre vysávací robot

Zabudovanú akumulátorovú batériu nemožno pri likvidácii vybrať. Celý výrobok odovzdajte na zbernom mieste pre staré elektronické zariadenia.

● Záruka / servis

Vážená zákazníčka, vážený zákazník,

naše produkty podliehajú prísnej kontrole kvality. Ak tento prístroj napriek tomu bezproblémovo nefunguje, veľmi nás to mrzí a prosíme Vás, aby ste sa obrátili na následne uvedenú zákaznícku službu. Sme Vám radi k dispozícii telefonicky prostredníctvom uvedenej servisnej hotline. Pre uplatnenie garančných nárokov platí - bez toho, aby tým boli obmedzené Vaše zákonné práva.

Nasledovné:

1. Garančné nároky môžu byť uplatnené vrámci časového obdobia max. 3 roky, začínajúc dátumom kúpy produktu. Naše garančné plnenie je obmedzené na odstránenie materiálnych a produkčných chýb resp. výmenu produktu. Naše garančné plnenie je pre Vás bezplatné.
2. Garančné nároky musia byť podané vždy okamžite po zistení nedostatku.
3. Uplatnenie garančných nárokov je po uplynutí záručnej doby vylúčené.
4. Uschovajte si prosím pokladničný doklad ako dôkaz o kúpe.

Žiadne poskytnutie záruky pri:

- zneužívajúcom alebo neodbornom zaobchádzaní
- nedodržiavaní bezpečnostných opatrení platných pre prístroj
- použití násilia
- zásahoch, ktoré neboli uskutočnené servisnou adresou, ktorú sme autorizovali
- škodách, ktoré vznikli pri odoslaní prístroja v balení nepostačujúcom pre transport (obal tohto produktu nie je možné jednotlivo zaslať)
- škodách vzniknutých vlastným pričinením napr. úderom, nárazom, pádom
- nerešpektovaní návodu na obsluhu
- bežnom opotrebovaní
- svojvoľných pokusoch o opravu

Návod na obsluhu si môžete vyžiadať v našom zákazníckom servise v PDF-formáte.

Servis vo SK

Tel.: 00800-83300000
E-mail: support.lidl@ksr-group.com

IAN 331378_1907

Pre všetky otázky majte pripravený pokladničný doklad a číslo výrobku (napr. IAN 123456_7890) ako dôkaz o kúpe.

Zastihnuteľnosť hotline:
pondelok až piatok 09:00 až 18:00 (SEČ)

● Konformitné vyhlásenie

Tento výrobok spĺňa požiadavky platných európskych a národných smerníc. Túto skutočnosť potvrdzuje CE-označenie. Príslušné vyhlásenia sú uložené u výrobcu.

Legende der verwendeten Piktogramme Seite 60

Einleitung Seite 60
  Bestimmungsgemäße Verwendung Seite 60
  Teilebeschreibung Seite 61
  Lieferumfang Seite 61
  Technische Daten Seite 61

Sicherheitshinweise Seite 62
  Sicherheitshinweise für Batterien / Akkus Seite 64

Inbetriebnahme Seite 66
  Produkt aufladen Seite 66
  Produkt ein- / ausschalten Seite 66
  Batterien einlegen / wechseln Seite 66

Bedienung Seite 66
  Vorbereitung Seite 66

Reinigung Seite 67
  Reinigungsmodi Seite 67
  Zeitversetzte Reinigung / Termin Seite 68

Reinigung und Lagerung Seite 68

Teile austauschen Seite 69
  Seitenbürsten austauschen Seite 69
  HEPA-Filter austauschen Seite 69

Fehlerbehebung / Problemlösung Seite 69

Entsorgung Seite 70

Garantie / Service Seite 71

Konformitätserklärung Seite 71

Legende der verwendeten Piktogramme

⚠	Warn- und Sicherheitshinweise beachten!		Kurzschlussfester Sicherheitstransformator
ℹ	Anweisungen lesen!	S	SMPS (Switch mode power supply unit) (Schaltnetzteil)
⌂	Das Produkt ist ausschließlich für den Betrieb im Innenbereich, in trockenen und geschlossenen Räumen geeignet.	⊖-●-⊕	Polarität des Netzanschlusses
⎓	Gleichstrom / -spannung	CE	EU-konform
∿	Wechselstrom / -spannung	20 PAP	Entsorgen Sie Verpackung und Produkt umweltgerecht!
III	Schutzklasse III	36	36 Monate Garantie
	Lassen Sie Kinder niemals unbeaufsichtigt mit Verpackungsmaterial und Produkt.	TÜV SÜD GS geprüfte Sicherheit TÜV SÜD	TÜV SÜD / -GS zertifiziert

Saugroboter

Einleitung

Wir beglückwünschen Sie zum Kauf Ihres neuen Produkts. Sie haben sich damit für ein hochwertiges Produkt entschieden. Die Bedienungsanleitung ist Teil dieses Produkts. Sie enthält wichtige Hinweise für Sicherheit, Gebrauch und Entsorgung. Machen Sie sich vor der Benutzung des Produkts mit allen Bedien- und Sicherheitshinweisen vertraut. Benutzen Sie das Produkt nur wie beschrieben und für die angegebenen Einsatzbereiche. Händigen Sie alle Unterlagen bei Weitergabe des Produkts an Dritte mit aus.

Bestimmungsgemäße Verwendung

⌂ Dieses Produkt ist zum Aufsaugen von losem, trockenem Schmutz wie zum Beispiel Staub, Fusseln oder Krümeln auf glatten Bodenbelägen und kurzflorigen Teppichen geeignet. Benutzen Sie das Produkt nur im Innenbereich. Das Produkt ist ausschließlich für den privaten und nicht für den gewerblichen Gebrauch bestimmt. Verwenden Sie das Produkt ausschließlich für den vorgesehenen Zweck. Eine andere Verwendung als zuvor beschrieben oder eine Veränderung des Produkts ist nicht zulässig und kann zu Verletzungen und / oder Beschädigungen führen. Für Schäden, deren Ursachen in bestimmungswidrigen Anwendungen liegt, übernimmt der Hersteller keine Haftung.

Teilebeschreibung

Saugroboter

1 Display
2 Ladestation
3 Ladestifte
4 Netzkabel
5 HEPA-Filter
6 Ersatz-Seitenbürsten
7 Reinigungsbürste
8 Ladeanschluss
9 Betriebsschalter
10 Deckel
11 Taste CLEAN
12 ◷-Taste Zeitplaneinstellung
13 ⌂-Taste Rückkehr-Modus
14 ◎-Taste Spot-Modus
15 Seitliches Rad
16 Ansaugöffnung
17 Seitenbürste
18 Anti-Fall-Sensor
19 Vorderes Rad
20 Kollisionsschutz
21 Staubbehälter
22 Deckel Staubbehälter
23 Hauptfilter
24 Filterrahmen

Fernbedienung

25 ⌂-Taste Rückkehr-Modus
26 <◇> Richtungstasten
26a ✤-Taste MAX-Modus
27 Taste CLEAN
28 ⊡-Taste Ecken-Modus
29 ◎-Taste Spot-Modus
30 ◷-Taste Zeitplaneinstellung

Anzeigen im Display 1

Anzeige	Bedeutung
88:88	Produkt ist im Auswahlmodus; gewünschte Funktion kann über die Tasten gewählt werden
[= =]	Produkt reinigt im Ecken-Modus
AUTO	Produkt reinigt im Autoreinigungsmodus
SPOT	Produkt reinigt im Spot-Modus
BASE	Produkt ist auf dem Weg zur Ladestation
Lo	Akku ist fast leer und muss in Kürze aufgeladen werden
FULL	Akku ist vollständig aufgeladen
| | | |	Akku wird aufgeladen; je weniger Balken dabei blinken, desto voller aufgeladen ist der Akku

Lieferumfang

Überprüfen Sie unmittelbar nach dem Auspacken den Lieferumfang auf Vollständigkeit sowie den einwandfreien Zustand des Produkts.

1 Saugroboter inkl. Staubbehälter
1 Ladestation
2 Ersatz-Seitenbürsten
1 Fernbedienung
1 Netzadapter
1 Reinigungsbürste
1 Ersatzfilter
1 Bedienungsanleitung

Technische Daten

Saugroboter

Modell:	SSR 3000 A1
Betriebsspannung:	14,4 V ⎓ (Gleichstrom)
Nennleistung:	20 W
Akku:	Li-Ionen-Akku, 2400 mAh
Saugleistung:	0,5 kPa
Gewicht:	ca. 1,9 kg
Abmessungen:	300 mm x 75 mm (Ø x H)
Volumen Staubbehälter:	0,3 l
Laufzeit:	max. 90 Minuten (abhängig von Modus und Bodenbeschaffenheit)
Ladezeit:	ca. 3 – 5 Stunden

Ladestation
Nenn-Ausgangsspannung: 19 V ⎓ (Gleichstrom)
Nenn-Ausgangsstrom: 0,6 A

Netzteil
Eingang: 100–240 V~ 0,5 A max. 50 / 60 Hz
Ausgang: 19 V ⎓ (Gleichstrom) 0,6 A

Fernbedienung
Nenn-Eingangsspannung: 3 V ⎓ (Gleichstrom)
Batterie: 2 x 1,5 V AAA (nicht im Lieferumfang enthalten)

⚠ Sicherheitshinweise

BEWAHREN SIE ALLE SICHERHEITSHINWEISE UND ANWEISUNGEN FÜR DIE ZUKUNFT AUF!

- ⚠ **WARNUNG! LEBENS- UND UNFALLGEFAHR FÜR KLEINKINDER UND KINDER!** Lassen Sie Kinder niemals unbeaufsichtigt mit dem Verpackungsmaterial. Es besteht Erstickungsgefahr. Halten Sie Kinder vom Produkt fern.
- ⚠ **WARNUNG! LEBENSGEFAHR!** Batterien gehören nicht in Kinderhände. Lassen Sie Batterien nicht offen herumliegen. Es besteht die Gefahr, dass diese von Kindern oder Haustieren verschluckt werden. Suchen Sie im Falle eines Verschluckens sofort einen Arzt auf.
- Dieses Produkt kann von Kindern ab 8 Jahren und darüber sowie von Personen mit verringerten physischen, sensorischen oder mentalen Fähigkeiten oder Mangel an Erfahrung und Wissen benutzt werden, wenn sie beaufsichtigt oder bezüglich des sicheren Gebrauchs des Produkts unterwiesen wurden und die daraus resultierenden Gefahren verstehen.
- Kinder dürfen nicht mit dem Produkt spielen. Reinigung und Benutzerwartung dürfen nicht von Kindern ohne Beaufsichtigung durchgeführt werden.
- Stellen Sie sicher, dass die Spannung der Stromzufuhr mit der auf der Ladestation 2 angegebenen übereinstimmt.
- Verwenden Sie nur den originalen, vom Hersteller gelieferten, wieder aufladbaren Akku und die entsprechende Ladestation 2. Die Verwendung von sonstigen Akkus ist nicht gestattet. Weitere Informationen zum Akku finden Sie im Kapitel „Technische Daten“.
- Die Ladestation 2 darf nicht verwendet werden, wenn sie beschädigt ist.

- Behandeln Sie das Netzkabel 4 vorsichtig, um Schäden zu vermeiden. Verwenden Sie das Netzkabel 4 nicht, um das Produkt oder die Ladestation 2 zu bewegen oder zu ziehen. Lassen Sie das Produkt nicht über das Netzkabel 4 fahren und halten Sie es von Wärmequellen fern.
- Wenn das Netzkabel 4 beschädigt ist, muss es von qualifiziertem Wartungspersonal ausgetauscht werden, um Gefahren zu vermeiden.
- Verwenden Sie das Produkt nicht, wenn es aufgrund von
  - Stürzen,
  - Beschädigungen,
  - eingedrungenem Wasser,
  - Verwendung im Freien

  nicht ordnungsgemäß arbeiten kann. Lassen Sie das Produkt vom Hersteller bzw. von seiner Kundendienstabteilung reparieren.
- Verwenden Sie das Produkt nicht in einem Zimmer, in dem sich Kinder aufhalten.
- Verwenden Sie das Produkt nicht auf nassen oder feuchten Böden.
- Verwenden Sie das Produkt nicht in der Nähe von offenem Feuer.
- Verwenden Sie das Produkt nicht bei Temperaturen über +40 °C oder unter +10 °C.
- Entfernen Sie Hindernisse vor der Verwendung, zum Beispiel Stromkabel, Spielzeug und andere Gegenstände.
- Falten Sie Teppichkanten unter den Teppich. Lassen Sie Gardinen und Tischdecken nicht auf den Boden hängen.
- Versuchen Sie, Möbel ordentlich aufzustellen.
- Testen Sie das Produkt in Bereichen mit Treppen. So können Sie feststellen, ob das Produkt die Kante des Absturzbereichs erkennen kann.
- Stellen Sie sich nicht in den Arbeitsbereich des Saugroboters. Diese Bereiche kann der Saugroboter sonst nicht reinigen.
- Lassen Sie Haare, Kleidung und Finger nicht in die Nähe der Öffnungen oder Betriebsteile des Produkts gelangen.
- Lassen Sie das Produkt keine Materialien aufsaugen, die das Produkt verstopfen könnten, zum Beispiel Steine, Papierabfall etc.
- Lassen Sie das Produkt keine entflammbaren Materialien aufsaugen, zum Beispiel Benzin oder Toner von einem Drucker oder Fotokopierer.
- Lassen Sie das Produkt keine brennenden Produkte aufsaugen, zum Beispiel Zigaretten, Streichhölzer, Asche und andere Gegenstände, die einen Brand auslösen können.

- Benutzen Sie das Produkt nicht, wenn die Ansaugöffnung 16 blockiert ist. Beseitigen Sie Staub, Haare, Watte etc. damit die Luft in der Ansaugöffnung 16 reibungslos strömt.
- Stellen Sie vor der Verwendung sicher, dass der Staubbehälter 21 und die Filter 5, 23 ordnungsgemäß installiert sind.
- Überprüfen Sie die zu reinigende Fläche vor jeder Inbetriebnahme des Produkts und beachten Sie die dafür notwendigen Sicherheitshinweise und die Hinweise zur Raumvorbereitung.
- Überprüfen Sie vor jeder Inbetriebnahme die Ladestation, das Netzkabel bzw. den Netzadapter auf etwaige Schäden.
- Überprüfen und reinigen Sie die Filter und den Staubbehälter regelmäßig, um die Lebensdauer Ihres Produkts zu verlängern.
- Verwenden Sie das Produkt nie ohne Filter, um den Motor nicht zu beschädigen und so die Lebensdauer des Produkts zu verkürzen.
- Schalten Sie das Produkt vor jedem Transport aus.
- Laden Sie das Produkt mindestens einmal pro Monat vollständig auf, um eine Tiefentladung und somit eine Schädigung des Akkus zu verhindern.
- Decken oder kleben Sie die Anti-Fall-Sensoren 18 des Produkts nicht ab. Andernfalls kann das Produkt nicht mehr navigieren.
- Reinigen Sie die Anti-Fall-Sensoren 18 regelmäßig. Wenn die Bodensensoren verunreinigt sind, besteht die Gefahr, dass das Produkt an Treppen oder Absätzen herunterfällt.
- Betreiben Sie das Produkt nur dann mit der Fernbedienung, wenn es in Sichtweite ist.
- Informieren Sie bei Betrieb gegebenenfalls andere Leute im Raum, damit niemand auf das Produkt tritt oder über es stolpert.
- Verwenden Sie das Produkt nicht mehr, wenn die Kunststoffbauteile Risse oder Sprünge haben oder sich verformt haben. Ersetzen Sie beschädigte Bauteile nur durch passende Originalersatzteile.

⚠ Sicherheitshinweise für Batterien / Akkus

- **LEBENSGEFAHR!** Halten Sie Batterien / Akkus außer Reichweite von Kindern. Suchen Sie im

Falle eines Verschluckens sofort einen Arzt auf!

- **EXPLOSIONSGEFAHR!** Laden Sie nicht aufladbare Batterien niemals wieder auf. Schließen Sie Batterien / Akkus nicht kurz und / oder öffnen Sie diese nicht. Überhitzung, Brandgefahr oder Platzen können die Folge sein.
- Werfen Sie Batterien / Akkus niemals in Feuer oder Wasser.
- Setzen Sie Batterien / Akkus keiner mechanischen Belastung aus.

Risiko des Auslaufens von Batterien / Akkus

- Vermeiden Sie extreme Bedingungen und Temperaturen, die auf Batterien / Akkus einwirken können z. B. auf Heizkörpern / direkte Sonneneinstrahlung.
- Wenn Batterien / Akkus ausgelaufen sind, vermeiden Sie den Kontakt von Haut, Augen und Schleimhäuten mit den Chemikalien! Spülen Sie die betroffenen Stellen sofort mit klarem Wasser und suchen Sie einen Arzt auf!
- **SCHUTZHANDSCHUHE TRAGEN!** Ausgelaufene oder beschädigte Batterien / Akkus können bei Berührung mit der Haut Verätzungen verursachen. Tragen Sie deshalb in diesem Fall geeignete Schutzhandschuhe.
- Im Falle eines Auslaufens der Batterien / Akkus entfernen Sie diese sofort aus dem Produkt, um Beschädigungen zu vermeiden.
- Verwenden Sie nur Batterien / Akkus des gleichen Typs. Mischen Sie nicht alte Batterien / Akkus mit neuen!
- Entfernen Sie die Batterien / Akkus, wenn das Produkt längere Zeit nicht verwendet wird.

Risiko der Beschädigung des Produkts

- Verwenden Sie ausschließlich den angegebenen Batterietyp / Akkutyp!
- Setzen Sie Batterien / Akkus gemäß der Polaritätskennzeichnung (+) und (-) an Batterie / Akku und des Produkts ein.
- Reinigen Sie Kontakte an Batterie / Akku und im Batteriefach vor dem Einlegen!
- Entfernen Sie erschöpfte Batterien / Akkus umgehend aus dem Produkt.

Nur für Saugroboter

- Dieses Produkt hat einen eingebauten Li-Ion Akku, welcher nicht durch den Benutzer ersetzt werden kann. Der Ausbau oder Austausch des Akkus darf nur durch den Hersteller oder seinen Kundendienst oder eine ähnlich qualifizierte Person erfolgen, um Gefährdungen zu vermeiden. Bei der Entsorgung ist darauf hinzuweisen, dass dieses Produkt einen Akku enthält.

Inbetriebnahme

Produkt aufladen

Laden Sie das Produkt bei der ersten Benutzung vollständig auf. Die Ladezeit beträgt ca. 3 bis 5 Stunden. Der Ladevorgang ist auch auf dem Display 1 ersichtlich.

- Stellen Sie die Ladestation 2 auf und schließen Sie das Netzkabel 4 an.
- Stellen Sie die Ladestation 2 flach gegen eine Wand.
  Hinweis: Platzieren Sie 1 m von der linken / rechten Seite sowie 2 m von der Vorderseite keine Gegenstände.
- Stellen Sie das Produkt auf die Ladestation 2 und richten Sie es an den Ladestiften 3 aus.
  Hinweis: Das Produkt kehrt automatisch zur Ladestation 2 zurück, wenn der Akku schwach ist.
- Alternativ können Sie das Netzkabel 4 auch direkt mit dem Ladeanschluss 8 des Produkts verbinden.

Produkt ein- / ausschalten

- Betätigen Sie den Betriebsschalter 9 an der Seite des Produkts. „**I**“ bedeutet eingeschaltet, „**O**“ bedeutet ausgeschaltet. Wenn das Display 1 leuchtet, wurde das Produkt erfolgreich eingeschaltet.

Hinweis: Schalten Sie das Produkt nach dem Beenden der Reinigung nicht aus. Lassen Sie es in der Ladestation 2, damit es für die nächste Reinigung bereit ist.

Batterien einlegen / wechseln

- Öffnen Sie die Batteriefachabdeckung der Fernbedienung.
- Setzen Sie zwei Batterien ins Batteriefach ein bzw. ersetzen Sie die gebrauchten Batterien durch neue. Verwenden Sie ausschließlich Batterien des angegebenen Typs (siehe „Technische Daten“).
  Hinweis: Stellen Sie sicher, dass Sie die Batterien mit der richtigen Polarität einlegen. Diese wird im Batteriefach angezeigt.
- Schließen Sie die Batteriefachabdeckung der Fernbedienung.

Bedienung

Aufgrund der Komplexität der häuslichen Umgebung lässt das Produkt beim Reinigen möglicherweise einige Bereiche aus. Für ein besseres Reinigungsergebnis empfehlen wir, das Produkt täglich zu verwenden.

Vorbereitung

- Entfernen Sie Hindernisse vor der Verwendung, zum Beispiel Stromkabel, Spielzeug und andere Gegenstände.
- Falten Sie Teppichkanten unter den Teppich. Lassen Sie Gardinen und Tischdecken nicht auf den Boden hängen.
- Versuchen Sie, Möbel ordentlich aufzustellen.
- Testen Sie das Produkt in Bereichen mit Treppen. So können Sie feststellen, ob es die Kante des Absturzbereichs erkennen kann.
- Stellen Sie sich nicht in den Arbeitsbereich des Produkts. Diese Bereiche kann das Produkt sonst nicht reinigen.

Reinigung

Reinigungsmodi

Um eine bessere Reinigungswirkung zu erzielen, verfügt das Produkt über verschiedene Reinigungs-Modi. Sie können die Modi durch Tastendruck am Produkt oder auf der Fernbedienung auswählen.

Auto-Modus

- Drücken Sie die Taste CLEAN am Saugroboter 11 oder auf der Fernbedienung 27 wenn das Display „88:88“ anzeigt. Die Anzeige wechselt auf AUTO und das Produkt beginnt mit der Reinigung. Befindet sich das Produkt im Standby-Modus, erscheint nach dem ersten Drücken der Taste CLEAN im Display zunächst „88:88“. Beim erneuten Drücken der Taste CLEAN wechselt die Anzeige auf AUTO und die Reinigung beginnt.
- Im Auto-Modus reinigt der Saugroboter so lange, bis der Akku leer ist. Danach kehrt der Saugroboter zur Ladestation 2 zurück.
  Hinweis: Während der automatischen Reinigung schaltet das Produkt bei Bedarf in den Ecken-Modus, sofern es sich einer Ecke nähert. Nach dem Reinigen der Ecke schaltet das Produkt wieder in den normalen Modus.
- Drücken Sie während der Reinigung die Taste CLEAN am Saugroboter 11 oder auf der Fernbedienung 27, um die Reinigung zu unterbrechen.
- Drücken Sie innerhalb von 30 Sekunden erneut die Taste CLEAN am Saugroboter 11 oder auf der Fernbedienung 27, um die Reinigung fortzusetzen. Wenn die Pause länger als 30 Sekunden dauert, versetzt sich das Produkt in den Schlafmodus und die Anzeige im Display 1 erlischt.
- Befindet sich der Saugroboter in diesem Zustand ca. 30 cm von der Ladestation 2 entfernt, kehrt dieser automatisch zur Ladestation 2 zurück.
- Sie können das Produkt auch manuell in den Schlafmodus versetzen. Halten Sie dazu die Taste CLEAN am Saugroboter 11 einige Sekunden gedrückt, bis die Anzeige im Display 1 erlischt.
- Während das Produkt pausiert, können Sie es mit den Richtungstasten 26 auf der Fernbedienung manuell nach links / rechts / vorne / hinten steuern.

Spot-Modus

Dieser Modus ist für einen Bereich mit hoher Schmutz- oder Staubkonzentration geeignet. Im Spot-Modus konzentriert sich das Produkt auf einen zu säubernden Bereich und reinigt mit maximaler Saugleistung. Der Radius im Spot-Modus beträgt maximal 45 cm.

- Drücken Sie während der Reinigung auf die Taste Spot-Modus am Saugroboter 14 oder auf der Fernbedienung 29, um diesen Modus zu starten.
- Sobald die Fläche ausreichend gereinigt ist, fährt das Produkt mit der automatischen Reinigung fort.
- Der Spot-Modus kann auch aus dem Standby-Modus gestartet werden. Drücken Sie die Taste CLEAN am Saugroboter 11 oder auf der Fernbedienung 27. Drücken Sie anschließend die Taste Spot-Modus am Saugroboter 14 oder auf der Fernbedienung 29. Nach Beendigung der Reinigung im Spot-Modus kehrt das Produkt in den Standby-Modus zurück.
  Hinweis: Sie können den Spot-Modus auch beenden, indem Sie die Taste CLEAN am Saugroboter 11 oder auf der Fernbedienung 27 einmal drücken.
  Hinweis: Beim erneuten Drücken der Taste CLEAN am Saugroboter 11 oder auf der Fernbedienung 27 kehrt das Produkt in den ursprünglichen Reinigungsmodus zurück.
  Hinweis: Befindet sich der Saugroboter im Standby-Modus ca. 30 cm von der Ladestation 2 entfernt, kehrt dieser automatisch zur Ladestation 2 zurück.

Ecken-Modus

Dieser Modus ist für das Reinigen der Ecken und Kanten eines Raums geeignet. Im Ecken-Modus läuft das Produkt eine Begrenzung (zum Beispiel Wand) entlang.

- Drücken Sie während der Reinigung auf die Taste Ecken-Modus 28 auf der Fernbedienung, um diesen Modus zu starten.
- Sobald die Fläche ausreichend gereinigt ist, fährt das Produkt mit der automatischen Reinigung fort.
- Der Ecken-Modus kann auch aus dem Standby-Modus gestartet werden. Drücken Sie die Taste

CLEAN am Saugroboter 11 oder auf der Fernbedienung 27. Drücken Sie anschließend die Taste Ecken-Modus 28 auf der Fernbedienung. Nach Beendigung der Reinigung im Ecken-Modus kehrt das Produkt in den Standby-Modus zurück.

Hinweis: Sie können den Ecken-Modus beenden, indem Sie die Taste CLEAN am Saugroboter 11 oder auf der Fernbedienung 27 einmal drücken.

Hinweis: Beim erneuten Drücken der Taste CLEAN am Saugroboter 11 oder auf der Fernbedienung 27 kehrt das Produkt in den ursprünglichen Reinigungsmodus zurück.

Hinweis: Befindet sich der Saugroboter im Standby-Modus ca. 30 cm von der Ladestation 2 entfernt, kehrt dieser automatisch zur Ladestation 2 zurück.

MAX-Modus

Dieser Modus eignet sich für einen stark verschmutzten oder staubigen Boden.

☐ Drücken Sie während der Reinigung im Auto- oder Ecken-Modus auf die ✤-Taste „MAX-Modus“ 26a auf der Fernbedienung. Die Saugkraft wird erhöht.

☐ Drücken Sie erneut die ✤-Taste „MAX-Modus“ 26a, um in den aktuellen Modus mit Normalleistung zu wechseln.

Rückkehr-Modus

Nutzen Sie diesen Modus, damit das Produkt zur Ladestation 2 zurückkehrt.

Hinweis: Der Saugroboter kehrt automatisch zur Ladestation 2 zurück, wenn der Akku schwach ist.

☐ Drücken Sie auf die Taste „Rückkehr-Modus“ am Saugroboter 13 oder auf der Fernbedienung 25, damit der Saugroboter zur Ladestation 2 zurückkehrt.

● Zeitversetzte Reinigung / Termin

Mit dieser Funktion können Sie eine Zeitspanne einstellen, nach dessen Ablauf das Produkt mit der Reinigung beginnt. Kleinste Zeitspanne: 15 Minuten, größte Zeitspanne: 23 Stunden und 45 Minuten.

☐ Drücken Sie die Taste CLEAN am Saugroboter 11 oder auf der Fernbedienung 27 (falls im Display 1 keine Anzeige sichtbar ist).

☐ Drücken Sie die Taste Zeitplaneinstellung am Saugroboter 12 oder auf der Fernbedienung 30. Im Display 1 blinken die hinteren beiden Ziffern.

☐ Stellen Sie am Saugroboter mit den Tasten Rückkehr-Modus 13 und Spot-Modus 14 die gewünschten Minuten ein (00, 15, 30, 45). Sie können für diese Einstellungen auch die Richtungstasten 26 (+ 26a = ∨) auf der Fernbedienung verwenden.

☐ Drücken Sie erneut die Taste Zeitplaneinstellung am Saugroboter 12 oder auf der Fernbedienung 30. Im Display 1 blinken die vorderen beiden Ziffern.

☐ Stellen Sie am Saugroboter mit den Tasten Rückkehr-Modus 13 und Spot-Modus 14 die gewünschten Stunden ein (01 – 23). Sie können für diese Einstellungen auch die Richtungstasten 26 (+ 26a = ∨) auf der Fernbedienung verwenden.

☐ Drücken Sie abschließend die Taste CLEAN am Saugroboter 11 oder auf der Fernbedienung 27, um die Einstellungen zu bestätigen.

Nach Ablauf der eingestellten Zeit schaltet sich das Produkt automatisch ein und beginnt mit der Reinigung.

Hinweis: Falls Sie das Produkt am Betriebsschalter 9 ausschalten, gehen die gespeicherten Einstellungen verloren.

● Reinigung und Lagerung

- Stellen Sie den Betriebsschalter 9 auf die Position „**O**“, bevor Sie das Produkt reinigen.
- Ziehen Sie das Netzkabel 4 aus der Steckdose, bevor Sie das Produkt reinigen.
- Spülen Sie das Produkt nicht direkt mit Wasser ab.
- Wischen Sie das Produkt nicht mit einem wassergetränkten Tuch ab.
- Trennen Sie die Stromversorgung, wenn das Produkt über längere Zeit nicht verwendet wird.

Staubbehälter reinigen

- Öffnen Sie das Produkt, indem Sie beim Deckel 10 auf PUSH drücken.
- Entnehmen Sie den Staubbehälter 21 und öffnen Sie diesen, indem Sie den Deckel 22 nach oben drücken.
- Entfernen Sie den Hauptfilter 23 und entleeren den Staubbehälter 21.
- Klappen Sie den Deckel Staubbehälter 22 nach vorne und entfernen Sie von der Außenseite des Staubbehälters 21 den Filterrahmen 24 samt HEPA-Filter 5.
- Spülen Sie den Staubbehälter 21 und den Filterrahmen 24 unter fließendem Wasser aus oder reinigen Sie sie mit einem feuchten Tuch. Wischen Sie den Staubbehälter 21 und den Filterrahmen 24 anschließend trocken.
- Reinigen Sie die Mulde für den Staubbehälter im Saugroboter mit einem trockenen Tuch.
- Säubern Sie den Hauptfilter 23 und den HEPA-Filter 5 mit der Reinigungsbürste 7. Bauen Sie die Filter nur in trockenem Zustand wieder ein.
- Setzen Sie den HEPA-Filter 5 zunächst wieder in den Filterrahmen 24 ein und danach in den Staubbehälter 21.
- Schließen Sie den Deckel des Staubbehälters 22, bis dieser hörbar einrastet und setzen Sie den Staubbehälter 21 in das Produkt ein.
- Schließen Sie den Deckel 10 des Produkts, bis dieser hörbar einrastet.

Bürsten reinigen

- Entfernen Sie regelmäßig Haare und Schmutz von den Seitenbürsten 17.

Hauptgehäuse reinigen

- Reinigen Sie die 3 Anti-Fall-Sensoren 18, um dessen Empfindlichkeit zu erhalten.
- Reinigen Sie das vordere Rad 19, um verwickelte Haare zu entfernen.
- Reinigen Sie den Kollisionsschutz 20, um dessen Empfindlichkeit zu erhalten.

Teile austauschen

Seitenbürsten austauschen

Wenn die Seitenbürsten 17 abgenutzt sind, können Sie diese gegen die mitgelieferten Ersatz-Seitenbürsten 6 austauschen.

- Lösen Sie mit einem Kreuzschlitzschraubendreher (nicht im Lieferumfang enthalten) die an der Unterseite befestigten alten Seitenbürsten 17.
- Schrauben Sie die Ersatz-Seitenbürsten 6 fest.

HEPA-Filter austauschen

Abhängig von der Häufigkeit des Gebrauchs, sollte der HEPA-Filter 5 nach ca. 15 bis 30 Tagen gereinigt werden. Nach ca. 6 Monaten sollte er gegen den mitgelieferten Ersatzfilter ausgetauscht werden.

- Entnehmen Sie den alten HEPA-Filter 5 (siehe Kapitel „Reinigung und Lagerung“).
- Setzen Sie den neuen HEPA-Filter 5 ein.

Fehlerbehebung / Problemlösung

Wenn das Produkt Störungen aufweist, zeigt das Display 1 verschiedene Fehlercodes an und sendet Signaltöne von unterschiedlicher Länge aus. Verwenden Sie zur Fehlerbehebung unten stehende Tabelle und drücken Sie nach der Fehlerbehebung die Taste CLEAN am Saugroboter 11 oder auf der Fernbedienung 27.

Problem	**Mögliche Ursache**	**Problembehebung**
Keine Funktion.	Akku nicht voll geladen.	Laden Sie den Akku voll auf.
	Betriebsschalter 9 auf „**O**“.	Stellen Sie den Betriebsschalter 9 auf „**I**“.
	Akku-Kontakte verschmutzt.	Reinigen Sie die Ladestifte 3 und die Akku-Kontakte am Produkt.
Schlechte Saugleistung.	Ansaugöffnung 16 ist verstopft.	Kontrollieren Sie die Ansaugöffnung 16.
	Staubbehälter 21 ist voll oder Filter 5, 23 sind verstopft.	Gehen Sie vor, wie im Kapitel „Reinigung und Lagerung“ beschrieben.

Fehlercode	**Mögliche Ursache**	**Mögliche Problembehebung**
E01	Linkes Seitenrad dreht sich nicht.	Prüfen Sie das linke Seitenrad und reinigen es ggf.
E02	Rechtes Seitenrad dreht sich nicht.	Prüfen Sie das rechte Seitenrad und reinigen es ggf.
E04	Produkt wurde angehoben.	Stellen Sie das Produkt wieder auf den Boden.
E05	Anti-Fall-Sensor 18 ist ausgefallen.	Reinigen Sie den Anti-Fall-Sensor 18 wie im Kapitel „Reinigung und Lagerung“ beschrieben.
E06	Kollisionsschutz 20 ist ausgefallen.	Prüfen Sie, ob der Kollisionsschutz 20 verschmutzt ist und reinigen ihn ggf.
E10	Betriebsschalter 9 steht auf „**O**“.	Stellen Sie den Betriebsschalter 9 auf „**I**“.

● Entsorgung

Die Verpackung besteht aus umweltfreundlichen Materialien, die Sie über die örtlichen Recyclingstellen entsorgen können.

Beachten Sie die Kennzeichnung der Verpackungsmaterialien bei der Abfalltrennung, diese sind gekennzeichnet mit Abkürzungen (a) und Nummern (b) mit folgender Bedeutung: 1–7: Kunststoffe / 20–22: Papier und Pappe / 80–98: Verbundstoffe.

Das Produkt und die Verpackungsmaterialien sind recycelbar, entsorgen Sie diese getrennt für eine bessere Abfallbehandlung. Das Triman-Logo gilt nur für Frankreich.

Möglichkeiten zur Entsorgung des ausgedienten Produkts erfahren Sie bei Ihrer Gemeinde- oder Stadtverwaltung.

Werfen Sie Ihr Produkt, wenn es ausgedient hat, im Interesse des Umweltschutzes nicht in den Hausmüll, sondern führen Sie es einer fachgerechten Entsorgung zu. Über Sammelstellen und deren Öffnungszeiten können Sie sich bei Ihrer zuständigen Verwaltung informieren.

Defekte oder verbrauchte Batterien / Akkus müssen gemäß Richtlinie 2006/66/EG und deren Änderungen recycelt werden. Geben Sie Batterien / Akkus und / oder das Produkt über die angebotenen Sammeleinrichtungen zurück.

Umweltschäden durch falsche Entsorgung der Batterien / Akkus!

Batterien / Akkus dürfen nicht über den Hausmüll entsorgt werden. Sie können giftige Schwermetalle enthalten und unterliegen der Sondermüllbehandlung. Die chemischen Symbole der Schwermetalle sind wie folgt: Cd = Cadmium, Hg = Quecksilber, Pb = Blei. Geben Sie deshalb verbrauchte Batterien / Akkus bei einer kommunalen Sammelstelle ab.

Nur für Saugroboter
Der eingebaute Akku kann zur Entsorgung nicht ausgebaut werden. Geben Sie das Produkt vollständig an einer Sammelstelle für alte Elektronik ab.

● Garantie / Service

Sehr geehrte Kundin, sehr geehrter Kunde,

unsere Produkte unterliegen einer strengen Qualitätskontrolle. Sollte dieses Gerät trotzdem nicht einwandfrei funktionieren, bedauern wir dies sehr und bitten Sie, sich an unseren nachfolgend aufgeführten Kundendienst zu wenden. Gerne stehen wir Ihnen telefonisch über die genannte Service-Hotline zur Verfügung. Für die Geltendmachung von Garantieansprüchen gilt - ohne, dass dadurch Ihre gesetzlichen Rechte eingeschränkt werden.

Folgendes:

1. Garantieansprüche können Sie nur innerhalb eines Zeitraumes von max. 3 Jahren, gerechnet ab Kaufdatum, erheben. Unsere Garantieleistung ist auf die Behebung von Material- und Fabrikationsfehlern bzw. den Austausch des Gerätes beschränkt. Unsere Garantieleistung ist für Sie kostenlos.
2. Garantieansprüche müssen jeweils nach Kenntniserlangung unverzüglich erhoben werden.
3. Die Geltendmachung von Garantieansprüchen nach Ablauf des Garantiezeitraumes ist ausgeschlossen.
4. Bitte bewahren Sie den Kassenbon als Nachweis für den Kauf auf.

Keine Garantieleistungen bei:

- missbräuchlicher oder unsachgemäßer Behandlung
- Nichtbeachtung der für das Gerät geltenden Sicherheitsvorkehrungen
- Gewaltanwendung
- Eingriffe, die nicht von der von uns autorisierten Serviceadresse vorgenommen wurden
- Schäden, die durch Einsendung in nicht transportsicherer Verpackung entstanden sind (die Verkaufsverpackung dieses Produktes ist nicht einzeln versandfähig)
- selbstverursachte Schäden durch z. B. Schlag, Stoß, Fall
- Nichtbeachtung der Bedienungsanleitung
- normalem Verschleiß
- eigenmächtigen Reparaturversuchen

Die Bedienungsanleitung kann bei unserem Kundendienst im PDF-Format angefordert werden.

Service DE AT CH
Tel.: 00800-83300000
E-Mail: support.lidl@ksr-group.com

IAN 331378_1907

Bitte halten Sie für alle Anfragen den Kassenbon und die Artikelnummer (z. B. IAN 123456_7890) als Nachweis für den Kauf bereit.

Erreichbarkeit Hotline:
Montag bis Freitag 09:00 bis 18:00 (MEZ)

● Konformitätserklärung

Dieses Produkt erfüllt die Anforderungen der geltenden europäischen und nationalen Richtlinien. Dies wird durch CE-Kennzeichnung bestätigt. Entsprechende Erklärungen sind beim Hersteller hinterlegt.

Qualität geprüft

TÜV
SÜD

Sicherheit geprüft

Produktion überwacht

- ✓ Benutzerfreundlich
- ✓ Schadstoffgeprüft
- ✓ Praxisgetestet
- ✓ Dauergetestet

CE

KSR GROUP GMBH
Im Wirtschaftspark 15
3494 Gedersdorf
AUSTRIA

www.ksr-group.com

Információk állása · Stanje informacij
Stav informací · Stav informácií
Stand der Informationen: 03 / 2020
Ident.-No.: SSR3000A1032020-4

IAN 331378_1907

4 △