ALDI

Használati útmutató

EASY HOME BATHROOM

SHIATSU HÁTMASSZÍROZÓ

NÉMETORSZÁGBAN GYÁRTVA
hanse control
myhansecontrol.com
Felhasználóbarát útmutató
ID: #05002

QR kódokkal gyorsan és egyszerűen célba érni

Függetlenül attól, hogy **termékinformációkra, cserealkatrészekre** vagy **tartozékokra** van szüksége, vagy a **gyártói garanciát** vagy a **szervizhely-színek** listáját szeretné megtekinteni vagy csak egy **videó útmutatót** nézne meg – QR kódunkkal mindezt könnyen megteheti.

Mi az a QR kód?

A QR (Quick Response – Gyors) kódok olyan grafikus kódok, amelyek egy okostelefon kamerával beolvashatók és amelyek pl. egy internet oldalra irányítják vagy elérhetőség adatokat tartalmaznak.

Előnyei: Nem kell begépelni az internet oldal URL webcímét vagy az elérhetőség adatokat!

Hogyan működik?

A QR kódok használatához olyan okostelefon szükséges, amely rendelkezik QR kód olvasóval és internetkapcsolattal is.
A QR kódolvasót rendszerint ingyen letöltheti okostelefonja alkalmazásboltjából.

Próbálja ki most

Olvassa be okostelefonjával a következő QR kódot és tudjon meg többet a megvásárolt ALDI termékről.

Az ALDI-szerviz oldala

Minden itt megadott információ elérhető az ALDI-szerviz oldaláról is; amelyet a következő weboldalról érhet el: www.aldi-szervizpont.hu.

A QR kód olvasó használata során az internetkapcsolatért a szolgáltatójával fennálló szerződés szerint fizetnie kell.

Tartalom

A csomag tartalma 4
Alkatrészek 6
Mellékelt szerszámok 6
Általános tudnivalók 7
Olvassa el és őrizze meg a használati útmutatót 7
Rendeltetésszerű használat 7
Jelmagyarázat 7
Biztonság 9
Megjegyzések magyarázata 9
Általános biztonsági utasítások 9
Első használatba vétel 14
A termék és a csomag tartalmának ellenőrzése 14
A szállítási rögzítések kioldása 14
Használat 15
Bevezető 16
A termék használata 16
A termék be- és kikapcsolása 16
Bemutató (Demo) üzemmód 17
Nyakmasszázs 17
Shiatsu masszázs 17
Görgős masszázs 18
Melegítés funkció 18
Időkapcsoló funkció 19
Szüneteltetési funkció 19
Tisztítás és ápolás 19
Tárolás 20
Hibakeresés 21
Műszaki adatok 21
Megfelelőségi nyilatkozat 22
Hulladékkezelés 22
Csomagolás eltávolítása 22
A termék leselejtezése 22

v1 Dok./Rev.-Nr. 198260_20200814

A csomag tartalma

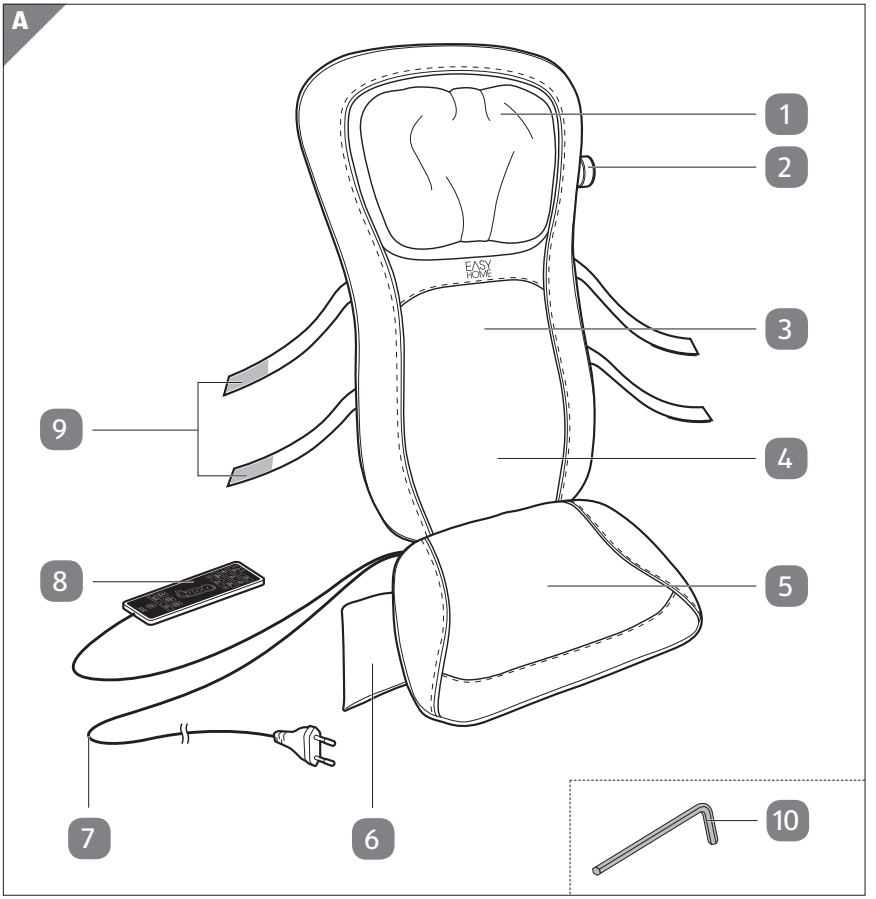

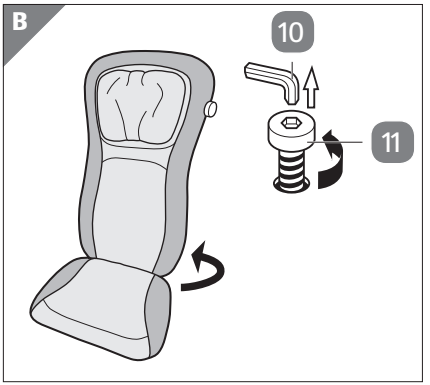

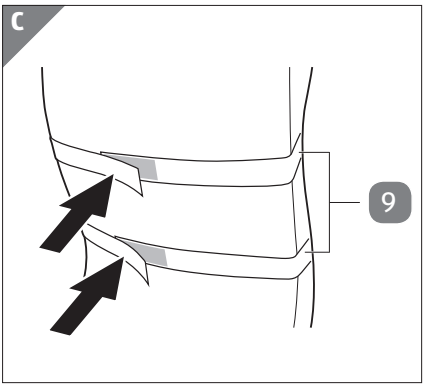

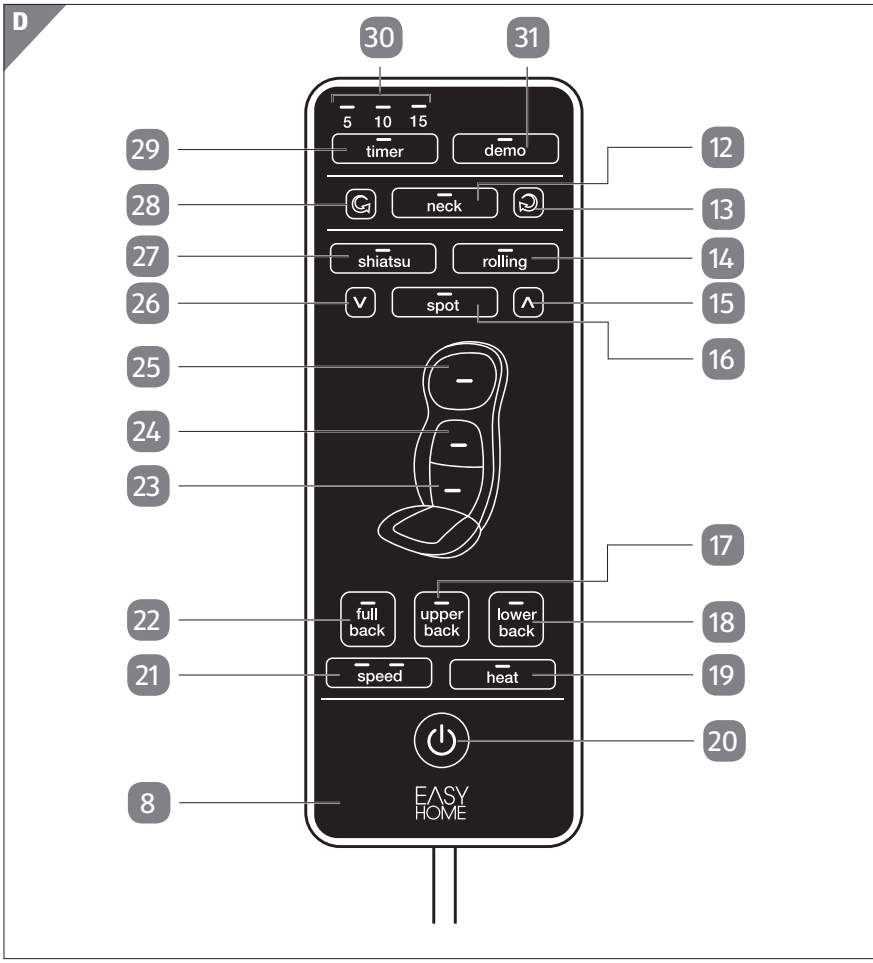
D
30
31
5 10 15
timer
demo
29
12
28
neck
13
27
shiatsu
rolling
14
26
spot
15
16
25
24
23
17
22
full back
upper back
lower back
18
21
speed
heat
19
20
8
EASY HOME

Alkatrészek

1 Nyaki masszírozó rész

2 Magasságállító fogantyú

3 Levehető nyaki borítás

4 Felső hát masszírozó rész

5 Levehető háti borítás

6 Alsó hát masszírozó rész

7 Ülésborítás (levehető)

8 Tárolótasak

9 Hálózati kábel csatlakozóval

10 Kezelőegység

11 Rögzítőpánt, 2 db

13 Rögzítőcsavar, 2 db

14 „neck” gomb

15 ↺ gomb (balra forgás)

16 „rolling” gomb

17 ∧ gomb

18 „spot” gomb

19 „upper back” gomb

20 „lower back” gomb

21 „heat” gomb

22 ⏻ gomb

23 „speed” gomb

24 „full back” gomb

25 Alsó hát kijelző

26 Felső hát kijelző

27 Nyak kijelző

28 ∨ gomb

29 „shiatsu” gomb

30 ↻ gomb (jobbra forgás)

31 „timer” gomb

32 Időkapcsoló kijelzője

33 „demo” gomb

Mellékelt szerszámok

12 Imbuszkulcs

Általános tudnivalók

Olvassa el és őrizze meg a használati útmutatót

Ez a használati útmutató ehhez a shiatsu hátmasszírozóhoz (a továbbiakban: „termék”) tartozik. Fontos tudnivalókat tartalmaz az üzembe helyezéssel és a kezeléssel kapcsolatban.

A termék használata előtt olvassa el alaposan a használati útmutatót, különösen a biztonsági utasításokat. A használati útmutató figyelmen kívül hagyása súlyos sérülésekhez vagy a termék károsodásához vezethet.

A használati útmutató az Európai Unióban érvényes szabványok és szabályok alapján készült. Kövesse az adott országban érvényes irányelveket és törvényeket is.

Őrizze meg a használati útmutatót. Ha a terméket továbbadja, feltétlenül mellékelje a használati útmutatót is.

Rendeltetésszerű használat

A terméket kizárólag a hát és a nyak területének shiatsu masszázsára szolgáló, székre helyezhető rátétként tervezték. Kizárólag személyes használatra készült, ipari, kereskedelmi használatra nem alkalmas.

A terméket kizárólag a használati útmutatónak megfelelően használja. Bármely más használat rendeltetésellenes használatnak minősül, anyagi kárt és/vagy személyi sérülést okozhat. A termék nem játékszer.

A gyártó és a forgalmazó a rendeltetésellenes vagy hibás használatból eredő károkért nem vállal felelősséget.

Jelmagyarázat

A használati útmutatóban, a terméken és a csomagoláson a következő jelöléseket használtuk.

Ez a jel az üzembe helyezésről vagy a használatról nyújt további hasznos információkat.

Megfelelőségi nyilatkozat (lásd „Megfelelőségi nyilatkozat” c. fejezet): Az itt látható jellel ellátott termékek teljesítik az Európai Gazdasági Térség összes vonatkozó közösségi előírását.

A „GS” jel a „geprüfte Sicherheit” német kifejezés (magyar jelentése: ellenőrzött biztonság) rövidítése. Az ezen jellel ellátott termékek megfelelnek a német termékbiztonsági jogszabályok (ProdSG) követelményeinek.

A termék csak beltéri helyiségekben használható.

A termék a II. érintésvédelmi osztályba tartozik.

FIGYELEM!

Ügyeljen arra, hogy a terméket nehogy leejtse. Meghibásodás veszélye!

Ne feküdjön rá a termékre. Meghibásodás veszélye!

A terméket kizárólag egyenes ülő helyzetben használja.

A levehető nyakhuzat legfeljebb 40 °C-on mosható.

A levehető nyakhuzat nem fehéríthető.

A levehető nyakhuzat nem szárítható szárítódobos szárítógépben.

A levehető nyakhuzat nem vasalható.

A levehető nyakhuzat nem alkalmas vegytisztításra.

Biztonság

Megjegyzések magyarázata

A használati útmutatóban a következő jelöléseket és jelzőszavakat használjuk.

FIGYELMEZTETÉS!

A jelzőszimbólum/-szó közepes kockázatú veszélyt jelöl, amelyet ha nem kerülnek el, súlyos, akár halálos sérüléshez vezethet.

UTALÁS!

Ez a jelzőszó lehetséges anyagi károkra figyelmeztet.

Általános biztonsági utasítások

FIGYELMEZTETÉS!

Áramütés veszélye!

A hibás elektromos csatlakoztatás, illetve a túl magas hálózati feszültség áramütéshez vezethet.

- Csak az adattáblán szereplő értékeknek megfelelő hálózati feszültségű csatlakozóaljzathoz csatlakoztassa a terméket.
- A terméket csak jól hozzáférhető csatlakozóaljzathoz szabad csatlakoztatni, hogy probléma esetén a terméket gyorsan le lehessen választani az elektromos hálózatról.
- Ne működtesse a terméket, ha sérüléseket lát rajta, illetve ha a hálózati kábel vagy a hálózati csatlakozó meghibásodott.
- Ha a termék hálózati kábele sérült, a veszélyek megelőzése érdekében ki kell cseréltetni a gyártóval, az ügyfélszolgálattal vagy megfelelő képesítésű szakemberrel.
- Ne nyissa ki a készülék házát, bízza szakemberre a javítást. Forduljon szakműhelyhez. Nem érvényesíthető garancia és jótállási igény önhatalmúan végzett javításból, szakszerűtlen csatlakoztatásból és hibás kezelésből eredő meghibásodás esetén.
- Javításánál csak olyan alkatrészeket szabad használni, ame-

lyek megfelelnek az eredeti készülékadatoknak. Ebben a termékben olyan elektromos és mechanikus részegységek találhatók, melyek nélkülözhetetlenek a veszélyforrások elleni védelemhez.

- Ne használja a terméket külső időkapcsoló órával vagy külön távirányítható rendszerrel.
- Ne működtesse a terméket vihar idején.
- Ne merítse vízbe vagy más folyadékba a terméket, a hálózati kábelt vagy a hálózati csatlakozót.
- Soha ne fogja meg nedves kézzel a terméket és a hálózati csatlakozót.
- A hálózati csatlakozót soha ne a hálózati kábelnél, hanem mindig a dugót fogva húzza ki az aljzatból.
- A készüléket soha ne szállítsa a hálózati kábelnél fogva.
- A terméket, a hálózati csatlakozót és a hálózati kábelt tartsa távol a nyílt lángtól és a forró felületektől.
- Úgy vezesse a hálózati kábelt, hogy senki ne essen el benne.
- Ne törje meg a hálózati kábelt, és ne vezesse át éles peremen.
- A terméket csak száraz beltéri helyiségekben használja. Soha ne használja nedves helyen vagy esőben.
- Ne tegye olyan helyre a terméket, ahonnan kádba vagy mosdókagylóba eshet.
- Soha ne nyúljon vízbe esett elektromos készülék után. Ilyen esetben azonnal húzza ki a hálózati csatlakozót a hálózati aljzatból.
- Ügyeljen arra, hogy a termék áram alatt álló részei ne érintkezhessenek vízzel vagy más folyadékkal.
- Akadályozza meg, hogy a gyermekek bármit a termékbe dugjanak.
- Ha nem használja a terméket, éppen tisztítja, vagy ha üzemzavar lép fel, kapcsolja ki a terméket, és húzza ki a hálózati csatlakozót a csatlakozóaljzatból.
- Ne nyissa ki a termék hátoldalán és alján található cipzárakat.

FIGYELMEZTETÉS!

Veszélyes a gyermekekre és a korlátozott fizikai, érzékelési vagy mentális képességű személyekre (például az idősebb emberekre, és azokra, akik nincsenek fizikai vagy szellemi képességeik teljes birtokában) vagy azon személyekre, akik nem rendelkeznek megfelelő tapasztalattal és tudással (például a nagyobb gyerekekre).

- A terméket a nyolcadik évüket betöltött gyermekek, illetve fizikailag, érzékszervileg vagy mentálisan korlátozott személyek, valamint szükséges tapasztalatokkal és ismeretekkel nem rendelkező személyek csak felügyelet mellett vagy abban az esetben használhatják, ha betanították őket a termék biztonságos használatára, és megértették az abból eredő veszélyeket. Gyermekek nem játszhatnak a termékkel. Tisztítást és általános karbantartást gyermek felügyelet nélkül nem végezhet.
- Nyolc évesnél fiatalabb gyermeket ne engedjen a termék és a csatlakozóvezeték közelébe.
- Működés közben ne hagyja felügyelet nélkül a terméket.
- Ne hagyjon gyerekeket a csomagolófóliával játszani. Játék közben belegabalyodhatnak és megfulladhatnak.

FIGYELMEZTETÉS!

Sérülésveszély!

A termék szakszerűtlen használata egészségkárosodáshoz vagy sérülésekhez vezethet.

- Ha kellemetlennek vagy fájdalmasnak érzi a termék alkalmazását, akkor azonnal hagyja abba a kezelést és keresse fel orvosát.
- Ne álljon vagy feküdjön a termékre. A termék kizárólag ülve alkalmazható.

- Ne használja a terméket a következő esetekben:
  - ha alszik,
  - gépjárműben,
  - állatokon,
  - olyan tevékenységek során, amelyeknél a hirtelen reakciók veszélyesek lehetnek,
  - ha gyógyszerek vagy alkohol hatása alatt áll.
- Tartózkodjon a termék használatától, illetve először konzultáljon az orvosával, amennyiben:
  - terhes,
  - szívritmus-szabályozója, mesterséges ízülete vagy elektromos implantátuma van,
  - az alábbi betegségek vagy panaszok valamelyikében szenved: vérellátási zavarok, visszerek, nyílt sebek, zúzódások, bőrrepedések, vénagyulladás, trombózis, cukorbetegség, tisztázatlan eredetű fájdalmak.
- Ne használja a terméket egyszerre 15 percnél hosszabb ideig (túlmelegedés veszélye), és az ismételt felhasználás előtt hagyja 15 percig lehűlni.
- Ne használja a terméket gyógyászati kezelések kiegészítéseként vagy helyettesítéseként. A krónikus betegségek és tünetek tovább súlyosbodhatnak.
- A termék felülete különösen a melegítő funkció használata esetén rendkívül felmelegedhet. A készülék használata során a hőre érzékeny személyeknek óvatosnak kell lenniük.
- Ne használja a melegítés funkciót gyenge vérkeringés esetén.
- Ne szorítsa vagy dugja semmilyen testrészét, különösen ujjait a forgó masszírozó részek vagy azok tartórészei közé.

FIGYELMEZTETÉS!

Tűzveszély!

A termék szakszerűtlen használata tűzveszélyhez vezethet.

- Soha ne üzemeltesse a terméket lefedve (pl. párna, takaró alatt).
- Soha ne üzemeltesse a terméket gyúlékony anyagok (pl. benzin) közelében.

UTALÁS!

Meghibásodás veszélye!

A szakszerűtlen használat a termék károsodásához vezethet.

- Ne használjon több terméket egymáson.
- Ügyeljen arra, hogy a terméket nehogy leejtse.
- A terméket csak egyenes ülő pozícióban használja, és soha ne fektesse a padlóra.
- Ne üljön, feküdjön vagy álljon teljes testsúlyával a termék mozgó részeire.
- Ne helyezzen semmilyen tárgyat a termékre.
- Ne működtesse a terméket magas frekvenciájú elektromágneses adókészülékek közelében.
- Kerülje termék hegyes vagy éles tárgyakkal való érintkezését.
- Soha ne helyezze és/vagy használja a terméket közvetlenül elektromos kályhák vagy más hőforrások mellé/mellet.
- Ne érintse a hálózati kábelt a forró részekhez.
- A terméket soha ne tegye ki magas hőmérsékletnek (fűtőtest stb.) vagy az időjárás viszontagságainak (eső stb.).
- Soha ne töltsön folyadékot a termékbe.
- A terméket tisztítási célból ne merítse vízbe, és ne használjon hozzá gőztisztítót sem. Egyéb esetben kárt tehet a termékben.
- Semmiképp ne tegye a terméket mosógépbe. Ellenkező eset-

ben tönkreteszi a terméket.

- Ne használja tovább a terméket, ha műanyag részein repedés vagy vetemedés látható, esetleg deformálódott. A termék sérült alkatrészeit kizárólag eredeti, az adott termékhez való alkatrészekkel pótolja.
- Ne használja a terméket egyszerre 15 percnél hosszabb ideig (túlmelegedés veszélye), és az ismételt felhasználás előtt hagyja 15 percig lehűlni.
- Működés közben ne válassza le a terméket az áramhálózatról, hanem előbb kapcsolja ki, és várja meg, amíg a masszírozófejek elérték kiindulási helyzetüket.

Első használatba vétel

A termék és a csomag tartalmának ellenőrzése

UTALÁS!

Meghibásodás veszélye!

Ha a csomagolást figyelmetlenül, éles késsel vagy más hegyes tárggyal nyitja ki, akkor a termék könnyen megsérülhet.

- A csomagolás kinyitásakor óvatosan járjon el.

1. Vegye ki a terméket a csomagolásból.
2. Ellenőrizze, hogy a csomag hiánytalan-e (lásd **A ábra**).
3. Ellenőrizze, hogy nem láthatók-e sérülések a terméken vagy bármely alkatrészén. Amennyiben igen, ne használja a terméket. Forduljon a gyártóhoz a jótállási tájékoztatón megadott szervizcímen.

A szállítási rögzítések kioldása

UTALÁS!

Meghibásodás veszélye!

A termék szállítási rögzítéssel rendelkezik, amelyet az üzembe helyezés előtt el kell távolítani a termék sérüléseinek megelőzése érdekében.

- FONTOS: Az első használatbavétel előtt távolítsa el a masszírozó szerkezet szállítási rögzítését. Ehhez lazítsa meg az ülőrész hátoldalán található rögzítőcsavarokat a mellékelt imbuszkulcs segítségével. Ha a szállítási rögzítés csavarjait nem távolítják el, és a terméket azonnal üzembe helyezik, akkor a termék javíthatatlanul megsérül, és ezáltal használhatatlanná válik. Ilyen esetben a jótállás érvényét veszti.
- Az eltávolítást követően ne helyezze vissza a rögzítőcsavarokat a termékbe a termék sérülésének megelőzése érdekében.
- Lazítsa meg a két gyárilag felhelyezett rögzítőcsavart 13 a termék hátoldalán. Ehhez használja a mellékelt imbuszkulcsot 12 (lásd **B ábra**).

Használat

FIGYELMEZTETÉS!

Égési sérülés és egészségkárosodás veszélye!

A melegítés funkció szakszerűtlenül használata égési sérülést és egészségkárosodást okozhat.

- Ne használja a melegítés funkciót kisgyermekeknél, tehetetlen vagy hőre érzéketlen személyeknél (pl. cukorbetegek, az alkalmazási területen betegség okozta bőrelváltozásokkal vagy sebhelyes bőrfelülettel rendelkezők, fájdalomcsillapító gyógyszert vagy alkoholt fogyasztó személyek) és egyéb olyan támogatásra szoruló személyeknél, akik nem képesek reagálni a túlmelegedésre.
- Ne használja a melegítés funkciót gyulladt, sérült vagy duzzadt testrészeknél. Kétség esetén keressen fel egy orvost. Egyéb esetben a gyulladás, sérülés vagy duzzanat még rosszabbá válhat.
- Ne használja a melegítés funkciót gyenge vérkeringés esetén.

Bevezető

A shiatsu szó jelentése „ujjnyomás”, és egy olyan masszázstechnikát jelöl, amelyet kb. 100 éve, Japánban fejlesztettek ki. A shiatsu támogatja a szellemi és testi jó közérzetet azáltal, hogy a folyamatos mozgások során nyomást gyakorolnak az energiapályák mentén. Ezáltal javítja a testi, szellemi és érzelmi közérzetet. A termék ezt a shiatsu masszázst imitálja a nyak- és hátrészen található, forgó masszírozófejek segítségével.

A termék három masszírozó résszel rendelkezik: Nyaki, felső és alsó háti rész.

Három masszírozási típus választható:

- Nyakmasszázs (nyaki rész)
- Shiatsu masszázs (háti rész)
- Görgős masszázs (háti rész)

Emellett a készülék melegítés funkcióval is rendelkezik, amely a shiatsu masszázs, illetve a görgős masszázs kiegészítéseként kapcsolható be.

A kezelés a kezelőegységen 10 keresztül történik (lásd **D ábra**).

A termék használata

1. Helyezze a terméket elegendően mély ülőfelülettel és elegendően magas háttámlával rendelkező ülőalkalmatosságra (pl. szék, fotel, kanapé stb.).
2. Rögzítse a terméket a rögzítőpántok 11 segítségével a háttámlához (lásd **C ábra**), és helyezze az ülésborítást 7 az ülőfelületre.
3. Csatlakoztassa a hálózati csatlakozót 9 védőérintkezős csatlakozóaljzatba.
4. Üljön az ülésborításra, és helyezkedjen el kényelmes, egyenes ülő pozícióban.
5. Döntse hátát a megfelelő masszírozó részekhez (4 és 6), nyakát pedig illessze a nyaki masszírozó részhez 1.
6. Szükség esetén állítsa be a nyaki masszírozó rész magasságát a magasságállító fogantyú 2 segítségével.
7. Vegye kézbe a kezelőegységet.

A termék be- és kikapcsolása

A termék kikapcsolási automatikával rendelkezik, és 15 percnyi üzemeltetést követően automatikusan kikapcsol (lásd az „Időkapcsoló funkció” c. fejezetet).

– Nyomja meg a ⏻ gombot 22 a termék bekapcsolásához.

  A bekapcsoláskor a termék alapértelmezetten aktiválja a shiatsu masszázst (lásd a „Shiatsu masszázs” c. funkciót).

- A terméket bármikor kikapcsolhatja a ⏻ gomb megnyomásával. Az előzőleg aktivált masszázstartomány-kijelzők (25 / 26 / 27) villognak. A masszírozófejek először kiindulási helyzetükbe állnak az ágyék tájékán, a kikapcsolásra csak ezután kerül sor.
- Legfeljebb 15 percnyi üzemeltetést követően a termék automatikusan kikapcsol (lásd az „Időkapcsoló funkció” c. fejezetet).

Bemutató (Demo) üzemmód

A bemutató üzemmód másfél perces bemutatót ad az összes lehetséges masszázsfunkcióból.

- Nyomja meg a „demo” gombot 33 a termék bekapcsolásához, és a bemutató üzemmód elindításához.

  A termék megkezdi a masszázsfunkciók bemutatását. A kezelőegységen 10 villog az aktuálisan bemutatott funkció, illetve a masszírozási terület megfelelő LED-je.

  A bemutató üzemmód végeztével a termék automatikusan kikapcsol.

Nyakmasszázs

A nyakmasszázs a nyaki részt masszírozza, és a hátrésztől függetlenül kapcsolható be vagy ki.

1. Nyomja meg a „neck” gombot 14, a nyakmasszázs elindításához. A „neck” gomb és a nyak kijelző 27 világít.
2. A masszázs irányának módosításához nyomja meg a ↺ (balra forgás) 15, illetve a ↻ (jobbra forgás) gombot 30.

Shiatsu masszázs

A shiatsu masszázs a háton kerül alkalmazásra, és külön a hát felső részén, illetve annak alsó részén, valamint a teljes háton egyaránt alkalmazható.

1. A ⏻ gombbal 22 történő bekapcsolással alapértelmezetten a shiatsu masszázs kerül aktiválásra.

   A „shiatsu” gomb 29 világít, felső hát 26 és alsó hát 25 kijelzők világítanak. A „full back” gomb 24 világít. A „speed” gomb 23 világít. Az időkapcsoló kijelzője 32 15 percre van beállítva.

   Ha egy másik masszázsmódból a shiatsu masszázsra szeretne váltani, akkor nyomja meg a „shiatsu” gombot.
2. A kívánt masszázsterület kiválasztásához nyomja meg a „lower back” 20 (alsó hát), „upper back” 19 (felső hát) vagy „full back” (teljes hát) gombot.

   A megfelelő kijelző 25 / 26 világít.
3. Pontszerű masszázs végrehajtásához (függőleges mozgás nélküli shiatsu masszázs) először nyomja meg a „spot” gombot 18 a masszírozó fejek leállításához.

A „spot” gomb világít.

A masszírozófejek kívánt helyre történő mozgatásához tartsa lenyomva a ∧ 17, illetve a ∨ gombot 28. A masszírozófejek lassan felfelé, illetve lefelé mozognak. Engedje el a gombot, amikor elérte a kívánt pozíciót.

4. A masszázs sebességének beállításához nyomja meg a „speed” gombot. A gomb a sebességtől függően lassan vagy gyorsan villog.

Görgős masszázs

A görgős masszázs a háton kerül alkalmazásra, és külön a hát felső részén, illetve annak alsó részén, valamint a teljes háton egyaránt alkalmazható.

1. Nyomja meg a „rolling” gombot 16 a görgős masszázs elindításához.

   A „rolling” gomb világít. A korábban beállított masszírozási tartomány és az időkapcsoló beállítása változatlan marad, a megfelelő gombok és kijelzők pedig világítanak.

2. A kívánt masszázsterület kiválasztásához nyomja meg a „lower back” 20 (alsó hát), „upper back” 19 (felső hát) vagy „full back” (teljes hát) gombot 24.

   A megfelelő kijelző 25 / 26 világít.

A shiatsu masszázs és görgős masszázs között a megfelelő gomb megnyomásával válthat. A váltást követően a korábban kiválasztott masszírozási terület változatlan marad. Kivétel: a pontszerű shiatsu masszázsról a görgős masszázsra váltáshoz a masszírozási területet újra ki kell választani.

Melegítés funkció

A melegítés funkció a hátrészen alkalmazható, és a shiatsu vagy a görgős masszázs során kapcsolható be. A melegítés funkció nem működtethető külön.

– Nyomja meg a „heat” gombot 21 a melegítés funkció indításához.

  A hátrész masszírozófejei és a „heat” gomb pirosan világítanak.

  A hátrész melegítése megkezdődik.

– A melegítés funkció kikapcsolásához nyomja meg ismét a „heat” gombot.

Időkapcsoló funkció

Az időkapcsoló funkció a termék bekapcsolásával automatikusan aktiválódik, és előzetesen 15 perce van beállítva. A termék 15 perc után automatikusan kikapcsol. Az 5 és 10 perces beállítás ugyancsak lehetséges. Az időkapcsoló funkció nem kapcsolható ki.

– Az időkapcsoló beállításához nyomja meg a „timer” gombot 31 annyiszor, amíg az időkapcsoló kijelzőn 32 a kívánt idő (5, 10 vagy 15 perc) nem világít.

Vegye figyelembe, hogy az időkapcsoló beállításának módosításával a visszaszámlálás elölről indul. Ne használja a terméket egyszerre 15 percnél hosszabb ideig (túlmelegedés veszélye), és az ismételt felhasználás előtt hagyja 15 percig lehűlni.

Szüneteltetési funkció

Az aktuálisan beállított masszírozó funkció szüneteltethető és újraindítható. Vegye figyelembe, hogy a beállított masszírozó funkción kívül minden beállítás törlődik.

– A működés közben nyomja meg az aktuálisan beállított masszírozó funkció gombját („neck” 14, „shiatsu” 29 vagy „rolling” 16).

  A masszázs leáll. Minden kijelző kialszik az időkapcsoló kijelző 32 kivételével. Az időkapcsoló funkció aktiválva marad, és kikapcsolja a terméket a beállított idő után.

– A masszírozás folytatásához nyomja meg ismét a megfelelő gombot („neck”, „shiatsu” vagy „rolling”).

  Az üzemelés tovább folytatódik.

Tisztítás és ápolás

UTALÁS!

Rövidzárlat veszélye!

A készülékházba beszivárgó víz vagy más folyadék rövidzárlatot okozhat.

– Soha ne merítse a terméket vízbe vagy más folyadékba.
– Ügyeljen arra, hogy ne kerüljön víz, illetve más folyadék a készülékházba.

UTALÁS!

Meghibásodás veszélye!

A szakszerűtlen használat a termék károsodásához vezethet.

- Ne használjon agresszív tisztítószereket, fém- vagy műanyag sörtéjű kefét, valamint éles, fém tisztítóeszközt, például kést, kemény kaparót vagy más hasonló tárgyakat. Ellenkező esetben megsérülhet a felület.
- Semmiképp ne tegye a terméket mosógépbe. Ellenkező esetben tönkreteszi a terméket.

1. Tisztítás előtt húzza ki a hálózati csatlakozót 9.
2. Hagyja teljesen lehűlni a terméket.
3. Enyhén nedves ruhával törölje át a terméket. Ügyeljen arra, hogy ne kerüljön folyadék a készülékházba.
4. Szükség esetén mossa ki a levehető nyakhuzatot 3 mosógépben, 40 °C-on. Ennek során vegye figyelembe a bevarrt tisztítási címkéket.
5. A termék ismételt alkalmazása előtt hagyja teljesen megszáradni a termék összes részét.

Tárolás

A tárolás előtt a termék minden részének teljesen száraznak és tisztának kell lennie.

- A terméket mindig száraz helyen tartsa.
- Óvja a terméket a közvetlen napsugárzástól.
- A kezelőegységet 10 az e célra szolgáló tárolótasakban 8 tárolja.
- A terméket lehetőleg az eredeti csomagolásában, biztonságos, tiszta, hűvös és száraz, gyermekek számára hozzáférhetetlen helyen tárolja.
- A rögzítőcsavarokat 13 ne helyezze vissza a menetbe az eltávolítást követően. Ezzel kárt tehet a termékben (lásd „A szállítási rögzítések kioldása” c. fejezetet).

Hibakeresés

Probléma	Lehetséges ok	Megoldás
A masszírozófejek nagyon lassan forognak.	A terhelés túl nagy.	Csökkentse a masszírozófejekre gyakorolt nyomást.
A masszírozófejek csak egy korlátozott tartományban forognak.	A masszírozó funkciót csak egy meghatározott tartományra aktiválták.	Nyomja meg a „full back” gombot 24 a masszázs teljes hátrészre történő aktiválásához.
A masszírozófejek nem mozognak.	A termék nem csatlakozik az áramhálózatra.	Csatlakoztassa a hálózati csatlakozót 9 védőérintkezős csatlakozóaljzatba.
	A termék nincs bekapcsolva.	A termék bekapcsolásához nyomja meg a ⏻ 22 vagy a „demo” gombot 33.
	A szállítási rögzítéseket nem távolították el, illetve megsérült a masszírozó szerkezet.	Távolítsa el a szállítási rögzítéseket, illetve forduljon az ügyfélszolgálathoz.
	Kioldott a túlmelegedés elleni védelem.	Forduljon az ügyfélszolgálathoz.

Műszaki adatok

A fogyasztási cikk típusa:	703590
Tápfeszültség:	220–240 V~; 50–60 Hz
Teljesítmény:	30 W
Időkapcsoló funkció:	5/10/15 perc
Érintésvédelmi osztály:	II
Súly:	kb. 6,17 kg
Méret (szé × ma × mé):	kb. 45 × 84 × 18 cm
Cikkszám:	703590

Megfelelőségi nyilatkozat

Az EU-megfelelőségi nyilatkozatot kérje a jótállási adatlapon feltüntetett címtől.

Hulladékkezelés

Csomagolás eltávolítása

A csomagolást szétválogatva tegye a hulladékba. A kartont és papírt a papír, a fóliát a műanyag szelektív hulladékgyűjtőbe tegye.

A termék leselejtezése

(Az Európai Unión belül alkalmazandó, illetve azokban az országokban, amelyekben szelektív hulladékgyűjtést alkalmaznak.)

A leselejtezett készülék nem kerülhet a háztartási hulladékok közé!
Amennyiben a termék használhatatlanná válik, a **törvény előírásai szerint minden felhasználó köteles a háztartási hulladéktól elkülöníteni** és leadni a legközelebbi gyűjtőállomáson. Így biztosítható a kidobott készülékek szakszerű újrahasznosítása, és elkerülhetők a környezetkárosító hatások. Ezért vannak ellátva az elektromos készülékek az itt látható jelöléssel.

HU

Származási hely: Kína
Gyártó:

EIE IMPORT GMBH
HOFER STRASSE 5
4642 SATTLEDT
AUSTRIA

ÜGYFÉLSZOLGÁLAT 703590

HU **+36 1 408 8546**

service-hu@protel-service.com

A FOGYASZTÁSI CIKK TÍPUSA:
703590 12/2020

3
ÉV
JÓTÁLLÁS