LIVARNO home

KURZANLEITUNG
SHORT MANUAL
GUIDE DE DÉMARRAGE RAPIDE

PDF ONLINE
www.lidl-service.com

LED-KOSMETIKSPIEGEL/LED MAKE-UP MIRROR/ MIROIR COSMÉTIQUE LED MKSLK 6 A2

DE AT CH
LED-KOSMETIKSPIEGEL
Kurzanleitung

FR BE
MIROIR COSMÉTIQUE LED
Guide de démarrage rapide

PL
LUSTERKO KOSMETYCZNE LED
Krótka instrukcja

SK
KOZMETICKÉ LED ZRKADLO
Krátky návod

DK
LED-KOSMETIKSPEJL
Kort vejledning

HU
LED-ES SMINKTÜKÖR
Rövid útmutató

GB IE
LED MAKE-UP MIRROR
Short manual

NL BE
LED MAKE-UP SPIEGEL
Korte handleiding

CZ
KOSMETICKÉ LED ZRCADLO
Krátký návod

ES
ESPEJO DE MAQUILLAJE CON LEDES
Guía rápida

IT
SPECCHIO A LED PER IL TRUCCO
Guida rapida

SI
LED-KOZMETIČNO OGLEDALO
Kratka navodila

IAN 391063_2201

DE/AT/CH	Kurzanleitung	Seite	6
GB/IE	Short manual	Page	13
FR/BE	Guide de démarrage rapide	Page	19
NL/BE	Korte handleiding	Pagina	26
PL	Krótka instrukcja	Strona	32
CZ	Stručný návod	Strana	38
SK	Krátky návod	Strana	44
ES	Guía rápida	Página	50
DK	Kort vejledning	Side	56
IT	Guida rapida	Pagina	62
HU	Rövid útmutató	Oldal	69
SI	Kratka navodila	Stran	75

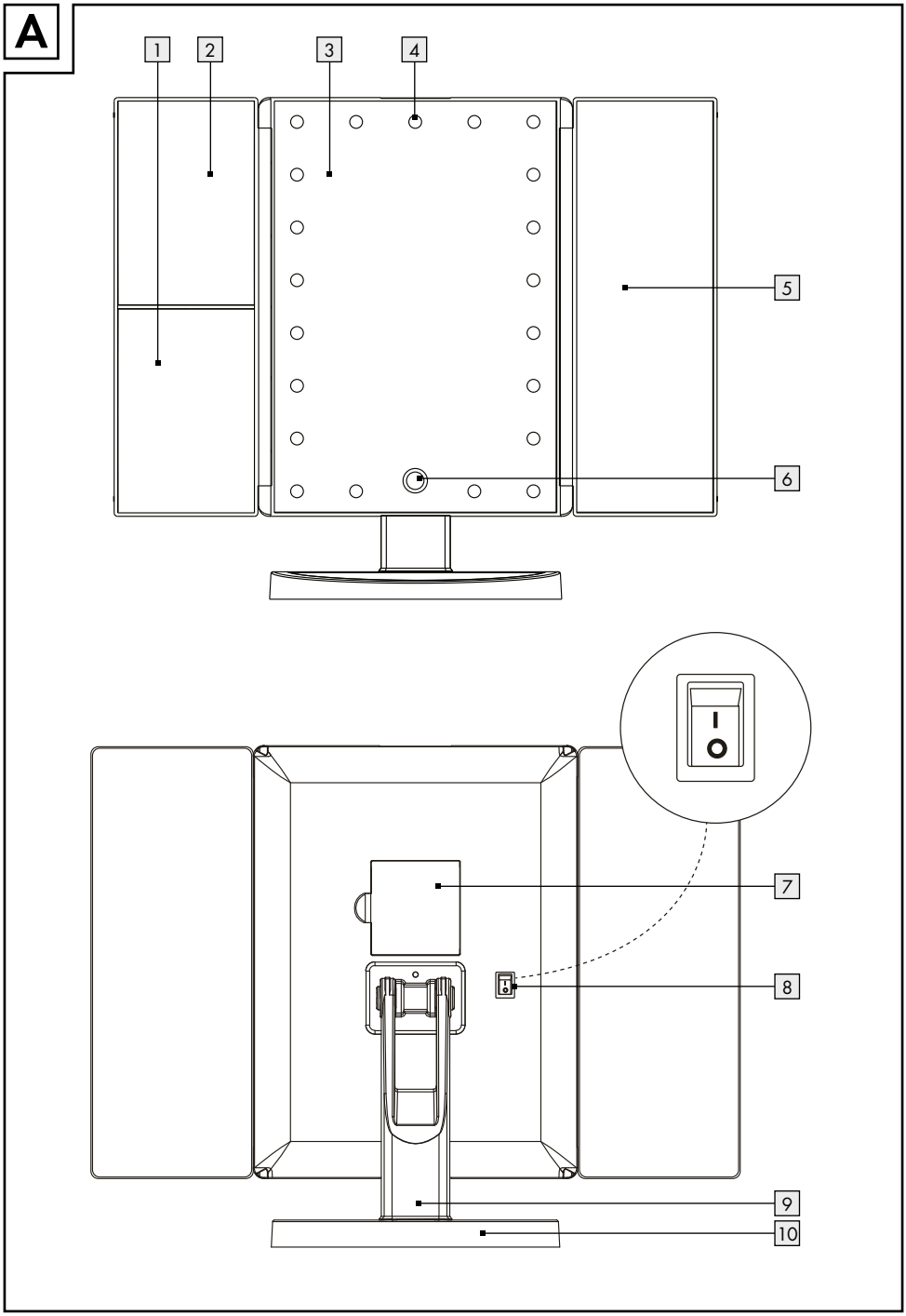
A
1
2
3
4
5
6
7
8
9
10

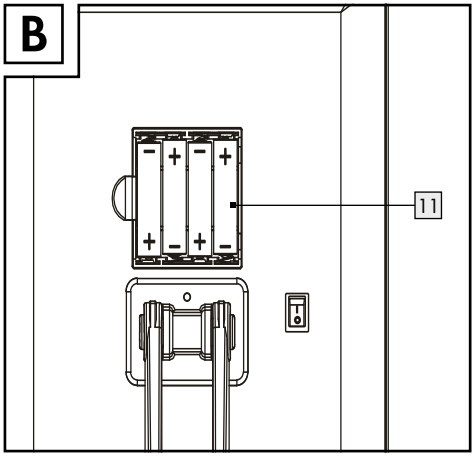
B
11

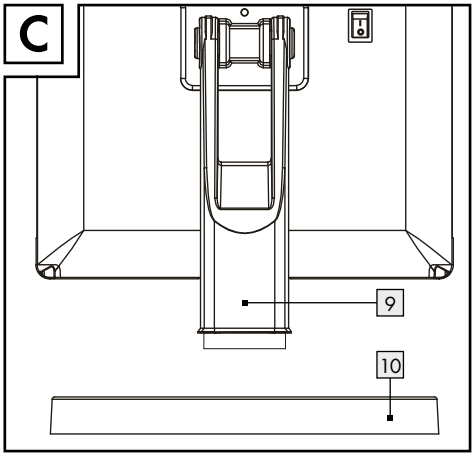
C
9
10

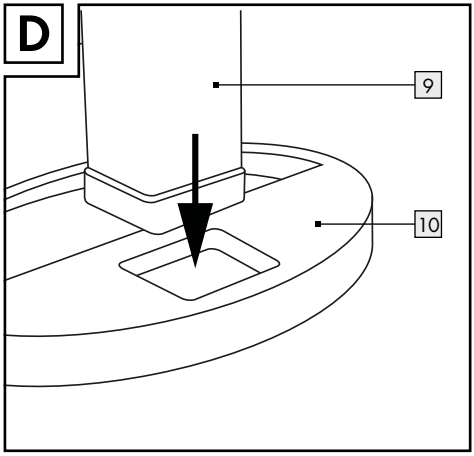
D
9
10

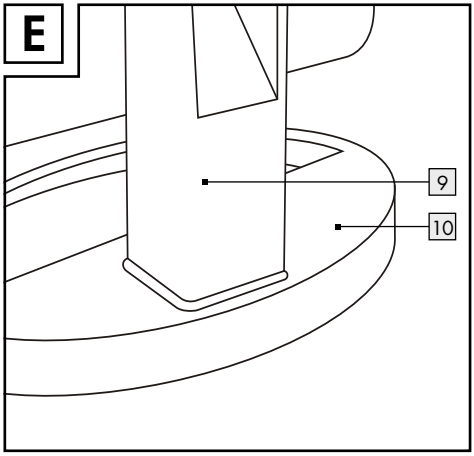
E
9
10

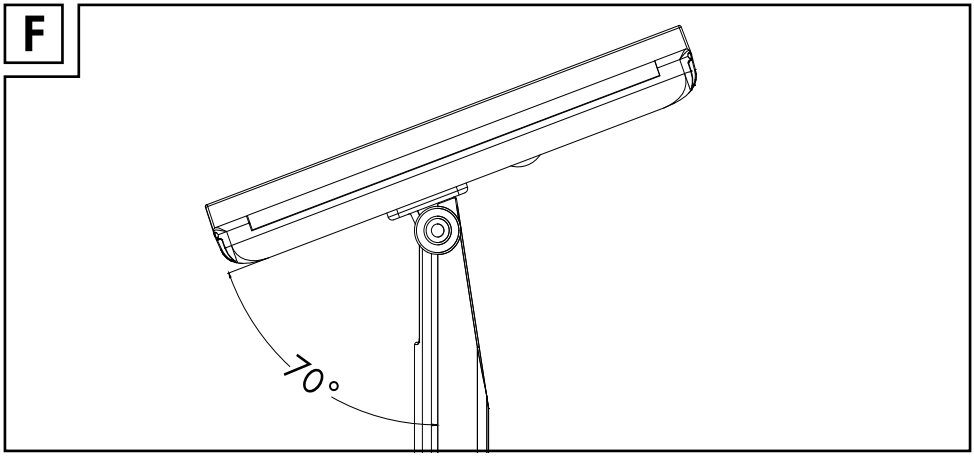
F
70°

Legende der verwendeten Piktogramme ..... Seite 7

Einleitung ..... Seite 7
Bestimmungsgemäße Verwendung ..... Seite 7
Teilebeschreibung ..... Seite 7
Technische Daten ..... Seite 8

Sicherheitshinweise ..... Seite 8
Sicherheitshinweise für Batterien/Akkus ..... Seite 9

Produkt in Betrieb nehmen ..... Seite 10
Batterien einsetzen/wechseln ..... Seite 10

Montage ..... Seite 10

Bedienung ..... Seite 10

Reinigung und Pflege ..... Seite 11

Entsorgung ..... Seite 11

Service ..... Seite 12

Legende der verwendeten Piktogramme			
⎓	Gleichstrom/-spannung		Batterien inklusive
	Dieses Produkt ist ausschließlich für den Betrieb im Innenbereich.	CE	Das CE-Zeichen bestätigt die Konformität mit den für das Produkt zutreffenden EU-Richtlinien.
	Sicherheitshinweise Handlungsanweisungen		

LED-Kosmetikspiegel

Einleitung

Bei diesem Dokument handelt es sich um eine verkürzte Druckausgabe der vollständigen Bedienungsanleitung. Durch das Scannen des QR-Codes gelangen Sie direkt auf die Lidl-Service-Seite (www.lidl-service.com) und können durch die Eingabe der Artikelnummer (IAN) 391063_2201 die vollständige Bedienungsanleitung einsehen und herunterladen.

WARNUNG! Beachten Sie die vollständige Bedienungsanleitung und die Sicherheitshinweise, um Personen- und Sachschäden zu vermeiden. Die Kurzanleitung ist Bestandteil dieses Produkts. Machen Sie sich vor der Benutzung des Produkts mit allen Bedien- und Sicherheitshinweisen vertraut. Bewahren Sie die Kurzanleitung gut auf und händigen Sie alle Unterlagen bei Weitergabe des Produkts an Dritte mit aus.

PDF ONLINE
www.lidl-service.com

Bestimmungsgemäße Verwendung

Dieses Produkt ist nur zur Verwendung als Kosmetikspiegel vorgesehen und das Licht dient ausschließlich zur besseren Sicht ohne Schattenwurf. Das Produkt ist nur für den privaten Hausgebrauch vorgesehen und darf nicht in medizinischen oder gewerblichen Bereichen verwendet werden. Der Hersteller haftet nicht für Schäden, die durch unsachgemäßen Gebrauch entstehen.

- Dieses Produkt ist nicht zur Raumbeleuchtung im Haushalt geeignet.
- Das Produkt ist nur für den Innenbereich geeignet.

Teilebeschreibung

1 Spiegel mit 5-facher Vergrößerung
2 Spiegel mit 2-facher Vergrößerung
3 Hauptspiegel
4 LED-Licht (21 Leuchtdioden)
5 Seitenspiegel
6 Leuchtstärketaste
7 Batteriefachdeckel
8 ON-/OFF-Schalter
9 Spiegelhalter
10 Standfuß
11 Batteriefach

Technische Daten

Betriebsspannung:	6 V⎓
Batterien:	4 x 1,5 V⎓, AAA/LR03 (im Lieferumfang enthalten)
Leuchtmittel:	21 x LEDs: 3,3 V, 0,2 W (nicht austauschbar)

Sicherheitshinweise

BEWAHRENSIEALLESICHERHEITS-HINWEISEUNDANWEISUNGEN FÜR DIE ZUKUNFT AUF!

- **WARNUNG!** **LEBENS- UND UNFALL-GEFAHR FÜR KLEINKINDER UND KINDER!** Lassen Sie Kinder niemals unbeaufsichtigt mit dem Verpackungsmaterial. Es besteht Erstickungsgefahr durch Verpackungsmaterial. Kinder unterschätzen häufig die Gefahren. Halten Sie Kinder stets vom Verpackungsmaterial fern.
- Dieses Produkt kann von Kindern ab 8 Jahren und darüber sowie von Personen mit verringerten physischen, sensorischen oder mentalen Fähigkeiten oder Mangel an Erfahrung und Wissen benutzt werden, wenn sie beaufsichtigt oder bezüglich des sicheren Gebrauchs des Produktes unterwiesen wurden und die daraus resultierenden Gefahren verstehen. Kinder dürfen nicht mit dem Produkt spielen. Reinigung und Benutzerwartung dürfen nicht von Kindern ohne Beaufsichtigung durchgeführt werden.
- Nehmen Sie das Produkt nicht in Betrieb, wenn es beschädigt ist.
- Nehmen Sie das Produkt keinesfalls auseinander. Durch unsachgemäße Reparaturen können erhebliche Gefahren für den Benutzer entstehen. Lassen Sie Reparaturen nur von Fachkräften durchführen.
- Die Leuchtmittel sind nicht austauschbar.
- Sollten die Leuchtmittel am Ende ihrer Lebensdauer ausfallen, muss das ganze Produkt ersetzt werden.
- Niemals in Wasser oder andere Flüssigkeiten tauchen!
- Verwenden Sie das Produkt nicht in der Nähe von Badewannen, Duschen, Becken oder anderen Gefäßen, die Wasser enthalten. Die Nähe von Feuchtigkeit stellt eine Gefahr dar, auch wenn das Produkt ausgeschaltet ist.
- Die Batterieanschlussklemmen dürfen nicht kurzgeschlossen werden.

Vermeiden Sie Brand- und Verletzungsgefahr

- **VORSICHT! VERLETZUNGSGEFAHR!** Entsorgen Sie das Produkt, wenn der Spiegel zerbrochen ist.
- **VORSICHT! BRANDGEFAHR!** Setzen Sie das Produkt niemals direktem Sonnenlicht oder anderen Lichtquellen aus. Lassen Sie das Produkt niemals unbeaufsichtigt. Andernfalls besteht Brandgefahr durch gebündelte Lichtstrahlen und konzentrierte Hitze.
- Setzen Sie das Produkt keinen extremen Temperaturen oder starken mechanischen Beanspruchungen aus. Andernfalls kann es zu Deformierungen des Produkts kommen.

Sicherheitshinweise für Batterien/Akkus

- **LEBENSGEFAHR!** Halten Sie Batterien/Akkus außer Reichweite von Kindern. Suchen Sie im Falle eines Verschluckens sofort einen Arzt auf!
- Verschlucken kann zu Verbrennungen, Perforation von Weichgewebe und Tod führen. Schwere Verbrennungen können innerhalb von 2 Stunden nach dem Verschlucken auftreten.
- **EXPLOSIONSGEFAHR!** Laden Sie nicht aufladbare Batterien niemals wieder auf. Schließen Sie Batterien/Akkus nicht kurz und/oder öffnen Sie diese nicht. Überhitzung, Brandgefahr oder Platzen können die Folge sein.
- Werfen Sie Batterien/Akkus niemals in Feuer oder Wasser.
- Setzen Sie Batterien/Akkus keiner mechanischen Belastung aus.

Risiko des Auslaufens von Batterien/Akkus

- Vermeiden Sie extreme Bedingungen und Temperaturen, die auf Batterien/Akkus einwirken können, z. B. auf Heizkörpern/durch direkte Sonneneinstrahlung.
- Wenn Batterien/Akkus ausgelaufen sind, vermeiden Sie den Kontakt von Haut, Augen und Schleimhäuten mit den Chemikalien! Spülen Sie die betroffenen Stellen sofort mit klarem Wasser und suchen Sie einen Arzt auf!
- **SCHUTZHANDSCHUHE TRAGEN!** Ausgelaufene oder beschädigte Batterien/Akkus können bei

Berührung mit der Haut Verätzungen verursachen. Tragen Sie deshalb in diesem Fall geeignete Schutzhandschuhe.
- Im Falle eines Auslaufens der Batterien/Akkus entfernen Sie diese sofort aus dem Produkt, um Beschädigungen zu vermeiden.
- Verwenden Sie nur Batterien/Akkus des gleichen Typs. Mischen Sie nicht alte Batterien/Akkus mit neuen!
- Entfernen Sie die Batterien/Akkus, wenn das Produkt längere Zeit nicht verwendet wird.
- Aufladbare Akkus müssen aus dem Produkt entnommen werden, bevor sie aufgeladen werden.

Risiko der Beschädigung des Produkts

- Verwenden Sie ausschließlich den angegebenen Batterietyp/Akkutyp!
- Setzen Sie Batterien/Akkus gemäß der Polaritätskennzeichnung (+) und (-) an Batterie/Akku und des Produkts ein.
- Reinigen Sie Kontakte an Batterie/Akku und im Batteriefach vor dem Einlegen mit einem trockenen, fusselfreien Tuch oder Wattestäbchen!
- Entfernen Sie erschöpfte Batterien/Akkus umgehend aus dem Produkt.

Produkt in Betrieb nehmen

Hinweis: Entfernen Sie das gesamte Verpackungsmaterial vom Produkt.
Hinweis: Das Produkt hat drei Seiten zum Betrachten. Die linke Seite hat im oberen Teil einen Spiegel mit 2-facher Vergrößerung 2 und im unteren Teil einen Spiegel mit 5-facher Vergrößerung 1. Die mittlere und rechte Seite sind normale Spiegel.

Batterien einsetzen/wechseln

- Nehmen Sie den Batteriefachdeckel 7 auf der Rückseite des Produkts ab und legen Sie die Batterien ein. Achten Sie dabei auf die korrekte Polarität, wie im Batteriefach 11 angezeigt (siehe Abb. B).
- Schließen Sie den Batteriefachdeckel 7 nach dem Einsetzen/Wechseln der Batterien.

Montage

- Richten Sie den Standfuß 10 und den Spiegelhalter 9 in die gleiche Richtung aus (siehe Abb. C).
- Setzen Sie den Spiegelhalter 9 in den Standfuß 10 ein (siehe Abb. D).
- Vergewissern Sie sich, dass der Hauptspiegel 3 und der Standfuß 10 sicher verbunden sind (siehe Abb. E).
  Hinweis: Kleines Zubehör wie Schminkutensilien oder Schmuck kann auf der Ablage des Standfußes 10 aufbewahrt werden.

Bedienung

Hinweis: Das Produkt ist ausschließlich als normaler Spiegel oder mit 2-facher und 5-facher Vergrößerung geeignet. Es ist NICHT als Tischleuchte für die Beleuchtung von Wohnräumen gedacht.

- Halten Sie das Produkt fest und drücken Sie den ON-/OFF-Schalter 8 in die „I“-Position (siehe Abb. A).
- Berühren Sie die Leuchtstärketaste 6 auf der Unterseite des Hauptspiegels 3, um das Licht einzuschalten.
- Drücken Sie die Leuchtstärketaste 6 für ca. 3 Sekunden, um die Helligkeit der Leuchte einzustellen.
  Hinweis: Der Spiegel kann bei Bedarf um bis zu 70 ° geneigt werden (siehe Abb. F).
- Berühren Sie die Leuchtstärketaste 6 auf der Unterseite des Hauptspiegels 3, um die Leuchte auszuschalten.
- Halten Sie das Produkt fest und drücken Sie den ON-/OFF-Schalter 8 in die „0“-Position, um die Batterie zu schonen.
- 5x **Hinweis:** 5-fach Vergrößerung
- 2x **Hinweis:** 2-fach Vergrößerung

Reinigung und Pflege

- Schalten Sie vor der Reinigung das Produkt aus und entnehmen Sie die Batterien.
- Verwenden Sie in keinem Fall Flüssigkeiten und keine Reinigungsmittel, da diese das Produkt beschädigen.
- Reinigen Sie das Produkt nur äußerlich mit einem weichen, trockenen Tuch.

Entsorgung

Die Verpackung besteht aus umweltfreundlichen Materialien, die Sie über die örtlichen Recyclingstellen entsorgen können.

Beachten Sie die Kennzeichnung der Verpackungsmaterialien bei der Abfalltrennung, diese sind gekennzeichnet mit Abkürzungen (a) und Nummern (b) mit folgender Bedeutung: 1 – 7: Kunststoffe/20 – 22: Papier und Pappe/80 – 98: Verbundstoffe.

Möglichkeiten zur Entsorgung des ausgedienten Produkts erfahren Sie bei Ihrer Gemeinde- oder Stadtverwaltung.

Das Symbol der durchgestrichenen Mülltonne bedeutet, dass dieses Gerät am Ende der Nutzungszeit nicht über den Haushaltsmüll entsorgt werden darf. Das Gerät ist bei eingerichteten Sammelstellen, Wertstoffhöfen oder Entsorgungsbetrieben abzugeben. Zudem sind Vertreiber von Elektro- und Elektronikgeräten sowie Vertreiber von Lebensmitteln zur Rücknahme verpflichtet. LIDL bietet Ihnen Rückgabemöglichkeiten direkt in den Filialen und Märkten an. Rückgabe und Entsorgung sind für Sie kostenfrei. Beim Kauf eines Neugerätes haben Sie das Recht, ein entsprechendes Altgerät unentgeltlich zurückzugeben. Zusätzlich haben Sie die Möglichkeit, unabhängig vom Kauf eines Neugerätes, unentgeltlich (bis zu drei) Altgeräte abzugeben, die in keiner Abmessung größer als 25 cm sind. Bitte löschen Sie vor der Rückgabe alle personenbezogenen Daten. Bitte entnehmen Sie vor der Rückgabe Batterien oder Akkumulatoren, die nicht vom Altgerät umschlossen sind, sowie Lampen, die zerstörungsfrei entnommen werden können und führen diese einer separaten Sammlung zu.

Das Produkt und die Verpackungsmaterialien sind recyclebar und unterliegen einer erweiterten Herstellerverantwortung. Entsorgen Sie diese getrennt, den abgebildeten Verpackungs-Symbolen folgend, für eine bessere Abfallbehandlung.Das Triman-Logo gilt nur für Frankreich.

Defekte oder verbrauchte Batterien/Akkus müssen gemäß Richtlinie 2006/66/EG und deren Änderungen recycelt werden. Geben Sie Batterien/Akkus und/oder das Produkt über die angebotenen Sammeleinrichtungen zurück.

Umweltschäden durch falsche Entsorgung der Batterien/Akkus!

Batterien/Akkus dürfen nicht über den Hausmüll entsorgt werden. Sie können giftige Schwermetalle enthalten und unterliegen der Sondermüllbehandlung. Die chemischen Symbole der Schwermetalle sind wie folgt: Cd = Cadmium, Hg = Quecksilber, Pb = Blei. Geben Sie deshalb verbrauchte Batterien/Akkus bei einer kommunalen Sammelstelle ab.

Entnehmen Sie die Batterien/den Akku-Pack aus dem Produkt vor der Entsorgung.

Service

DE **Service Deutschland**
Tel.: 0800 5435 111
E-Mail: owim@lidl.de

AT **Service Österreich**
Tel.: 0800 292726
E-Mail: owim@lidl.at

CH **Service Schweiz**
Tel.: 0800562153
E-Mail: owim@lidl.ch

CE

List of pictograms used ..... Page 14

Introduction ..... Page 14
Intended use ..... Page 14
Parts description ..... Page 14
Technical data ..... Page 15

Safety notices ..... Page 15
Safety instructions for batteries/rechargeable batteries ..... Page 16

Using the product for the first time ..... Page 17
Inserting/replacing batteries ..... Page 17

Installation ..... Page 17

Use ..... Page 17

Cleaning and care ..... Page 18

Disposal ..... Page 18

Service ..... Page 18

List of pictograms used			
⎓	Direct current/voltage	– +	Batteries included
	The product is only suitable for use indoors.	CE	CE mark indicates conformity with relevant EU directives applicable for this product.
	Safety information Instructions for use		

LED make-up mirror

Introduction

This document is a shorter printed version of the complete instruction manual. By scanning the QR code, you will be taken straight to the Lidl service website (www.lidl-service.com) where you can view and download the complete instruction manual by entering the article number (IAN) 391063_22011.

WARNING! Observe the complete instruction manual and safety notes to prevent personal injury and property damage. The short guide forms an integral part of this product. Prior to using the product, familiarize yourself with all operation and safety notes. Keep the short manual well preserved and if you hand the product on to third parties, all documentation should be passed on as well.

PDF ONLINE
www.lidl-service.com

Intended use

This product is only intended for use as a cosmetic mirror and the light is only support for a better view without shadows. The product is designed for private household use only and must not be used in medicinal or commercial areas. The manufacturer is not liable for damage caused by improper use.

- Not suitable for ordinary lighting in household room illumination.
- The product is only suitable for use indoors.

Parts description

1. 5x magnification mirror
2. 2x magnification mirror
3. Main mirror
4. LED light (21 dots)
5. Side mirror
6. Brightness selection button
7. Battery cover
8. ON/OFF switch
9. Mirror holder
10. Stand base
11. Battery compartment

Technical data

Operating voltage:	6 V⎓
Batteries:	4 x 1.5 V⎓, AAA/LR03 (included)
Illuminants:	21 x LEDs: 3.3 V, 0.2 W (cannot be replaced)

Safety notices

KEEP ALL SAFETY NOTICES AND INSTRUCTIONS FOR FUTURE REFERENCE!

- **WARNING! DANGER TO LIFE AND RISK OF ACCIDENTS FOR INFANTS AND CHILDREN!** Never leave children unsupervised with the packaging materials. The packaging material poses a suffocation hazard. Children frequently underestimate dangers. Always keep children away from the packaging material.
- This product may be used by children 8 years and up as well as persons with physical, sensory or mental impairments or lacking experience and knowledge, when supervised or instructed in the safe use of the product and understand the associated risks. Do not allow children to play with the product. Cleaning and user maintenance must not be performed by children without supervision.
- Do not use the product if it is damaged.
- Never take the product apart. Improper repairs may result in considerable danger to the user. Always have repairs performed by a professional.
- The illuminants are not replaceable.
- If the illuminants fail at the end of their useful lives the entire product must be replaced.
- Never immerse in water or other liquids!
- Do not use this product near baths, showers, wash basins or other vessels containing water. The proximity of moisture presents a danger, even when the product is switched off.
- The supply terminals are not to be short-circuited.

Prevent fire and injury hazards

- **CAUTION! RISK OF INJURY!** Dispose of the product if the mirror is broken.
- **CAUTION! RISK OF FIRE!** Never expose the product to direct sunlight or other light sources. Never leave the

product unattended. Doing so presents a fire hazard due to bundled light rays and concentrated heat.

- Do not subject the product to any extreme temperatures or severe mechanical stress. The product may otherwise be deformed.

Safety instructions for batteries/rechargeable batteries

- **DANGER TO LIFE!** Keep batteries/rechargeable batteries out of reach of children. If accidentally swallowed seek immediate medical attention.
- Swallowing may lead to burns, perforation of soft tissue, and death. Severe burns can occur within 2 hours of ingestion.
- **DANGER OF EXPLOSION!** Never recharge non-rechargeable batteries. Do not short-circuit batteries/rechargeable batteries and/or open them. Overheating, fire or bursting can be the result.
- Never throw batteries/rechargeable batteries into fire or water.
- Do not exert mechanical loads to batteries/rechargeable batteries.

Risk of leakage of batteries/ rechargeable batteries

- Avoid extreme environmental conditions and temperatures, which could affect batteries/rechargeable batteries, e.g. radiators/direct sunlight.
- If batteries/rechargeable batteries have leaked, avoid contact with skin, eyes and mucous membranes with the chemicals! Flush immediately the affected areas with fresh water and seek medical attention!
- **WEAR PROTECTIVE GLOVES!** Leaked or damaged batteries/rechargeable batteries can cause burns on contact with the skin. Wear suitable protective gloves at all times if such an event occurs.
- In the event of a leakage of batteries/rechargeable batteries, immediately remove them from the product to prevent damage.
- Only use the same type of batteries/rechargeable batteries. Do not mix used and new batteries/rechargeable batteries.

- Remove batteries/rechargeable batteries if the product will not be used for a longer period.
- Rechargeable batteries are to be removed from the product before being charged.

Risk of damage of the product

- Only use the specified type of battery/rechargeable battery!
- Insert batteries/rechargeable batteries according to polarity marks (+) and (-) on the battery/rechargeable battery and the product.
- Use a dry lint-free cloth or cotton swab to clean the contacts on the battery/rechargeable battery and in the battery compartment before inserting!
- Remove exhausted batteries/rechargeable batteries from the product immediately.

Using the product for the first time

Note: Please remove all packaging material from the product.
Note: The product has three viewing sides. Left side has 2x magnification mirror 2 on upper side and 5x magnification mirror 1. Middle and right sides are the regular plane mirror.

Inserting/replacing batteries

- Remove the battery cover 7 on back side of product and insert the batteries. Please note the correct polarity, which is displayed in the battery compartment 11 (see Fig. B).
- Close the battery cover 7 after inserting/changing the batteries.

Installation

- Align the stand base 10 and the mirror holder 9 facing the same direction (see Fig. C).
- Insert the mirror holder 9 into the stand base 10 (see Fig. D).
- Ensure the main mirror 3 and the stand base 10 are connected securely (see Fig. E).
  Note: Small accessory such as make-up tools or jewelry can be stored on the tray of stand base 10.

Use

Note: The product is only suitable as a mirror with normal, 2 x and 5 x magnification. It is NOT intended to be used as table lamp for household room illumination.

- Hold the product and then press the ON/OFF switch 8 up to the "I" position (see Fig. A).
- Touch the brightness selection button 6 on the bottom of the main mirror 3 to turn on the light.
- Press the brightness selection button 6 for approx. 3 seconds to set the brightness of light.
  Note: Mirror can be tilted up to 70° if necessary (see Fig. F).
- Touch the brightness selection button 6 on the bottom of the main mirror 3 to turn off the light after finish.
- To save the battery, hold the product and press the ON/OFF switch 8 down to the "0" position.
- 5x **Note:** Five times magnification
- 2x **Note:** Two times magnification

Cleaning and care

- Before cleaning, switch off the product and remove the batteries.
- Never use liquids or detergents, as these will damage the product.
- Clean the product on the outside only with a soft, dry cloth.

Disposal

The packaging is made entirely of recyclable materials, which you may dispose of at local recycling facilities.

Observe the marking of the packaging materials for waste separation, which are marked with abbreviations (a) and numbers (b) with following meaning: 1 – 7: plastics/20 – 22: paper and fibreboard/80 – 98: composite materials.

Contact your local refuse disposal authority for more details of how to dispose of your worn-out product.

To help protect the environment, please dispose of the product properly when it has reached the end of its useful life and not in the household waste. Information on collection points and their opening hours can be obtained from your local authority.

The product and packaging materials are recyclable, subject to extended manufacturer responsibility. Dispose it separately, following the illustrated packaging symbols, for better waste treatment. The Triman logo is valid in France only.

Faulty or used batteries/rechargeable batteries must be recycled in accordance with Directive 2006/66/EC and its amendments. Please return the batteries/rechargeable batteries and/or the product to the available collection points.

Environmental damage through incorrect disposal of the batteries/ rechargeable batteries!

Remove the batteries/battery pack from the product before disposal.

Batteries/rechargeable batteries may not be disposed of with the usual domestic waste. They may contain toxic heavy metals and are subject to hazardous waste treatment rules and regulations. The chemical symbols for heavy metals are as follows: Cd = cadmium, Hg = mercury, Pb = lead. That is why you should dispose of used batteries/rechargeable batteries at a local collection point.

Service

GB **Service Great Britain**
Tel.: 08000569216
E-Mail: owim@lidl.co.uk

IE **Service Ireland**
Tel.: 1800 200736
E-Mail: owim@lidl.ie

CE

Légende des pictogrammes utilisés ..... Page 20

Introduction ..... Page 20
Utilisation conforme ..... Page 20
Descriptif des pièces ..... Page 20
Caractéristiques techniques ..... Page 21

Consignes de sécurité ..... Page 21
Consignes de sécurité relatives aux piles/aux piles rechargeables ..... Page 22

Mise en service du produit ..... Page 23
Insérer/remplacer les piles ..... Page 23

Montage ..... Page 23

Utilisation ..... Page 24

Nettoyage et entretien ..... Page 24

Mise au rebut ..... Page 24

Service après-vente ..... Page 25

Légende des pictogrammes utilisés			
⎓	Courant continu/Tension continue	– +	Piles fournies
	Ce produit est exclusivement conçu pour un usage en intérieur.	CE	La marque CE indique la conformité aux directives européennes applicables à ce produit.
	Instructions de sécurité Instructions de manipulation		

Miroir cosmétique LED

Introduction

Ce document est une version imprimée abrégée du mode d'emploi complet. En scannant le code QR, vous accédez directement à la page de service de Lidl (www.lidl-service.com), et en saisissant le numéro d'article (IAN) 391063_2201, vous pouvez consulter et télécharger le mode d'emploi complet.

AVERTISSEMENT ! Respectez le mode d'emploi complet et les consignes de sécurité afin d'éviter tout dommage corporel et matériel. Le guide de démarrage rapide fait partie intégrante de ce produit. Avant d'utiliser le produit, familiarisez-vous avec toutes les instructions d'utilisation et de sécurité. Conservez le guide de démarrage rapide dans un endroit sûr et remettez tous les documents lorsque vous transmettez le produit à un tiers.

PDF ONLINE
www.lidl-service.com

Utilisation conforme

Ce produit est uniquement destiné à être utilisé comme miroir cosmétique et l'éclairage sert exclusivement à une meilleure vision sans ombre projetée. Cet produit est uniquement conçu pour un usage domestique dans un cadre privé et non pour un usage médical ou professionnel. Le fabricant n'endosse aucune responsabilité en cas de dommages causés par une utilisation erronée du produit.

- Ce produit ne peut pas servir d'éclairage de pièce.
- Ce produit est uniquement conçu pour un usage en intérieur.

Descriptif des pièces

1 Miroir grossissant 5 fois
2 Miroir grossissant 2 fois
3 Miroir principal
4 Lumière LED (21 diodes électroluminescentes)
5 Miroir latéral
6 Touche d'intensité lumineuse
7 Couvercle du compartiment à piles
8 Interrupteur ON/OFF
9 Support de miroir
10 Pied
11 Compartiment à piles

Caractéristiques techniques

Tension de service :	6 V⎓
Piles :	4 x 1,5 V⎓, AAA/LR03 (fournies)
Ampoules :	21 x LEDs: 3,3 V, 0,2 W (ne peuvent être remplacées)

Consignes de sécurité

CONSERVEZ TOUTES LES CONSIGNES DE SÉCURITÉ ET INSTRUCTIONS POUR L'AVENIR !

-

  AVERTISSEMENT !

  DANGER DE MORT ET D'ACCIDENT POUR LES ENFANTS EN BAS ÂGE ET LES ENFANTS ! Ne jamais laisser les enfants sans surveillance avec le matériel d'emballage. L'emballage présente un risque d'étouffement. Les enfants sous-estiment souvent le danger. Tenez toujours les enfants éloignés du matériel d'emballage.
- Le produit peut être utilisé par des enfants âgés de 8 ans et plus ainsi que par des personnes ayant des capacités physiques, sensorielles ou mentales réduites ou manquant d'expérience ou de connaissances, s'ils sont surveillés ou s'ils ont été informés de l'utilisation sûre du produit et comprennent les risques liés à son utilisation. Les enfants ne doivent pas jouer avec le produit. Le nettoyage et l'entretien du produit ne doivent pas être effectués par des enfants laissés sans surveillance.
- Ne pas faire fonctionner le produit s'il est endommagé.
- Ne démontez en aucun cas le produit. Toute réparation incorrecte peut exposer l'utilisateur à des dangers et des risques importants. Ne confiez les réparations qu'à des personnes qualifiées en la matière.
- Les ampoules ne sont pas remplaçables.
- Si les ampoules arrivent en fin de vie, l'ensemble du produit doit alors être remplacé.
- N'immergez jamais le produit dans de l'eau ou d'autres liquides !
- Ne pas utiliser le produit branché sur le secteur à proximité de baignoires, de douches, de bassins ou d'autres récipients contenant de l'eau. La proximité d'humidité est une source de danger, même lorsque le produit est éteint.
- Les bornes des piles ne doivent pas être court-circuitées.

Prévention de risque d'incendies et de blessures

- **ATTENTION ! RISQUE DE BLESSURE !** Éliminez le produit lorsque le miroir est cassé.
- **ATTENTION ! RISQUE D'INCENDIE !** N'exposez jamais le produit aux rayons directs du soleil ou à d'autres sources lumineuses. Ne laissez jamais le produit sans surveillance. Dans le cas contraire, il existe un risque d'incendie dû à la focalisation des rayons et à la concentration de la chaleur.
- N'exposez pas le produit à des températures extrêmes, ni à des sollicitations mécaniques importantes. Risque de déformation du produit dans le cas contraire.

Consignes de sécurité relatives aux piles/aux piles rechargeables

- **DANGER DE MORT !** Rangez les piles/piles rechargeables hors de la portée des enfants. En cas d'ingestion, consultez immédiatement un médecin !
- Une ingestion peut entraîner des brûlures, une perforation des tissus mous et la mort. Des brûlures graves peuvent apparaitre dans les 2 heures suivant l'ingestion.
- **RISQUE D'EXPLOSION !** Ne rechargez jamais des piles non rechargeables. Ne court-circuitez pas les piles/piles rechargeables et/ou ne les ouvrez pas ! Autrement, vous risquez de provoquer une surchauffe, un incendie ou une explosion.
- Ne jetez jamais des piles/piles rechargeables au feu ou dans l'eau.
- Ne pas soumettre les piles/piles rechargeables à une charge mécanique.

Risque de fuite des piles/piles rechargeables

- Évitez d'exposer les piles/piles rechargeables à des conditions et températures extrêmes susceptibles de les endommager, par ex. sur des radiateurs/exposition directe aux rayons du soleil.
- Lorsque les piles/piles rechargeables fuient, évitez tout contact du produit chimique avec la peau, les yeux ou les muqueuses ! Rincez les zones touchées à l'eau

claire et consultez immédiatement un médecin !

- **PORTER DES GANTS DE PROTECTION !** Les piles/piles rechargeables endommagées ou sujettes à des fuites peuvent provoquer des brûlures au contact de la peau. Vous devez donc porter des gants adéquats pour les manipuler.
- En cas de fuite des piles/piles rechargeables, retirez-les aussitôt du produit pour éviter tout endommagement.
- Utilisez uniquement des piles/piles rechargeables du même type. Ne mélangez pas des piles/piles rechargeables usées et neuves !
- Retirez les piles/piles rechargeables, si vous ne comptez pas utiliser le produit pendant une période prolongée.
- Les piles rechargeables doivent être retirées du produit avant d'être rechargées.

Risque d'endommagement du produit

- Exclusivement utiliser le type de pile/pile rechargeable spécifié.
- Insérez les piles/piles rechargeables conformément à l'indication de polarité (+) et (-) indiquée sur la pile/pile rechargeable et sur le produit.
- Avant l'insertion de la pile, nettoyez les contacts de la pile/de la pile rechargeable ainsi que ceux présents dans le compartiment à piles en vous servant d'un chiffon sec et non pelucheux ou d'un coton-tige !
- Retirez immédiatement les piles/piles rechargeables usées du produit.

Mise en service du produit

Remarque : Veuillez retirer entièrement les matériaux composant l'emballage.
Remarque : Le produit possède trois côtés pour se regarder. Le côté gauche possède un miroir grossissant 2 fois 2 dans la partie supérieure et un miroir grossissant 5 fois 1 dans la partie inférieure. Les côtés central et droit sont des miroirs normaux.

Insérer/remplacer les piles

- Retirez le couvercle de compartiment à piles 7 à l'arrière du produit et insérez les piles. Ce faisant, veillez à respecter la polarité comme indiqué dans le compartiment à piles 11 (voir Fig. B).
- Fermez le couvercle du compartiment à piles 7 après avoir inséré/remplacé les piles.

Montage

- Alignez dans la même direction le pied 10 et le support de miroir 9 (voir Fig. C).
- Insérez le support de miroir 9 dans le pied 10 (voir Fig. D).
- Assurez-vous que le miroir principal 3 et le pied 10 sont reliés en toute sécurité (voir Fig. E).

Remarque : Les petits accessoires comme les ustensiles de maquillage ou les bijoux peuvent être déposés sur le support du pied 10.

Utilisation

Remarque : Le produit est uniquement destiné à être utilisé comme miroir normal ou comme miroir grossissant 2 fois et 5 fois. Il NE convient PAS comme lampe de table pour l'éclairage de pièces dans des habitations.

- Maintenez le produit fermement et appuyez sur l'interrupteur ON/OFF 8 en le mettant en position « I » (voir Fig. A).
- Touchez la touche d'intensité lumineuse 6 sur le côté arrière du miroir principal 3 afin d'allumer la lumière.
- Pressez la touche d'intensité lumineuse 6 pendant env. 3 secondes afin d'ajuster la luminosité de la lampe.
  Remarque : Le cas échéant, le miroir peut être incliné jusqu'à 70° (voir Fig. F).
- Touchez la touche d'intensité lumineuse 6 sur le côté arrière du miroir principal 3 afin d'éteindre la lumière.
- Maintenez le produit fermement et appuyez sur l'interrupteur ON/OFF 8 en le mettant en position « 0 », afin de préserver la pile.
- 5x **Remarque :** Grossissement 5 fois
- 2x **Remarque :** Grossissement 2 fois

Nettoyage et entretien

- Éteignez le produit avant le nettoyage et retirez les piles.
- N'utilisez en aucun cas de liquides ni de produits nettoyants, ceux-ci endommageraient le produit.
- Nettoyez uniquement l'extérieur du produit à l'aide d'un chiffon doux et sec.

Mise au rebut

L'emballage se compose de matières recyclables pouvant être mises au rebut dans les déchetteries locales.

Veuillez respecter l'identification des matériaux d'emballage pour le tri sélectif, ils sont identifiés avec des abbréviations (a) et des chiffres (b) ayant la signification suivante : 1–7 : plastiques/20–22 : papiers et cartons/80–98 : matériaux composite.

Votre mairie ou votre municipalité vous renseigneront sur les possibilités de mise au rebut des produits usagés.

Afin de contribuer à la protection de l'environnement, veuillez ne pas jeter votre produit usagé dans les ordures ménagères, mais éliminez-le de manière appropriée. Pour obtenir des renseignements concernant les points de collecte et leurs horaires d'ouverture, vous pouvez contacter votre municipalité.

Le produit et les matériaux d'emballage sont recyclables et soumis à la responsabilité élargie du fabricant. Mettez-les au rebut séparément, en suivant les symboles d'emballage illustrés, pour un meilleur traitement des déchets. Le logo Triman n'est valable qu'en France.

Les piles/piles rechargeables défectueuses ou usagées doivent être recyclées conformément à la directive 2006/66/CE et ses modifications. Les piles et/ou piles rechargeables et/ou le produit doivent être retournés dans les centres de collecte proposés.

Pollution de l'environnement par la mise au rebut incorrecte des piles/piles rechargeables !

Retirez les piles/le pack de piles du produit avant sa mise au rebut.

Les piles/piles rechargeables ne doivent pas être mises au rebut avec les ordures ménagères. Elles peuvent contenir des métaux lourds toxiques et doivent être considérées comme des déchets spéciaux. Les symboles chimiques des métaux lourds sont les suivants : Cd = cadmium, Hg = mercure, Pb = plomb. Pour cette raison, veuillez toujours déposer les piles/piles rechargeables usagées dans les conteneurs de recyclage communaux.

Service après-vente

FR **Service après-vente France**
Tél. : 0800904879
E-Mail : owim@lidl.fr

BE **Service après-vente Belgique**
Tél. : 080071011
Tél. : 80023970 (Luxembourg)
E-Mail : owim@lidl.be

CE

Legende van de gebruikte pictogrammen ..... Pagina 27

Inleiding ..... Pagina 27
Correct gebruik ..... Pagina 27
Beschrijving van de onderdelen ..... Pagina 27
Technische gegevens ..... Pagina 28

Veiligheidsinstructies ..... Pagina 28
Veiligheidsinstructies voor batterijen/accu's ..... Pagina 29

Product in gebruik nemen ..... Pagina 30
Batterijen plaatsen/vervangen ..... Pagina 30

Montage ..... Pagina 30

Bediening ..... Pagina 30

Reiniging en onderhoud ..... Pagina 31

Afvoer ..... Pagina 31

Service ..... Pagina 31

Legende van de gebruikte pictogrammen			
⎓	Gelijkstroom/-spanning	– +	Inclusief batterijen
	Dit product is uitsluitend bestemd voor gebruik binnenshuis.	CE	De CE-markering duidt op conformiteit met relevante EU-richtlijnen die van toepassing zijn op dit product.
	Veiligheidsinstructies Instructies		

Led make-up spiegel

Inleiding

Bij dit document gaat het om een verkorte versie van de volledige gebruiksaanwijzing. Door het scannen van de QR-code komt u direct op de Lidl-Service-pagina (www.lidl-service.com) en kunt u door het invoeren van het artikelnummer (IAN) 391063_2201de volledige gebruiksaanwijzing bekijken en downloaden.

WAARSCHUWING! Neem de volledige gebruiksaanwijzing en de veiligheidsinstructies in acht om verwondingen en materiële schade te vermijden. De beknopte handleiding is een onderdeel van dit product. Maak u voor het gebruik van het product vertrouwd met alle bedienings- en veiligheidsinstructies. Bewaar de beknopte handleiding goed en overhandig ook alle documenten als u het product aan derden geeft.

PDF ONLINE
www.lidl-service.com

Correct gebruik

Dit product is alleen bedoeld om als cosmeticaspiegel te worden gebruikt en de verlichting dient uitsluitend om het zicht te verbeteren zonder schaduwwerking. Het product is uitsluitend bedoeld voor gebruik in privé-huishoudens en mag niet binnen de medische en commerciële sector worden gebruikt. De fabrikant is niet aansprakelijk voor schade als gevolg van onjuist gebruik.

- Dit product is niet geschikt voor de verlichting van kamers in privéhuishoudens.
- Het product is alleen geschikt voor gebruik binnenshuis.

Beschrijving van de onderdelen

1 Spiegel met 5-voudige vergroting
2 Spiegel met 2-voudige vergroting
3 Hoofdspiegel
4 Led-verlichting (21 lichtdiodes)
5 Zijspiegel
6 Lichtsterktetoets
7 Deksel voor batterijvak
8 ON-/OFF-schakelaar
9 Spiegelhouder
10 Spiegelvoet
11 Batterijvak

Technische gegevens

Voedingsspanning:	6 V⎓
Batterijen:	4 x 1,5 V⎓, AAA/LR03 (mee inbegrepen)
Verlichtingsmiddel:	21 x LEDs: 3,3 V, 0,2 W (niet vervangbaar)

Veiligheidsinstructies

BEWAAR ALLE VEILIGHEIDSINSTRUCTIES EN AANWIJZINGEN OM DEZE LATER TE KUNNEN RAADPLEGEN!

-

  WAARSCHUWING!

  LEVENSGEVAAR EN KANS OP ONGEVALLEN VOOR KLEUTERS EN KINDEREN!

  Laat kinderen nooit zonder toezicht bij het verpakkingsmateriaal. Er bestaat kans op verstikking door verpakkingsmateriaal. Kinderen onderschatten vaak de gevaren. Houd kinderen altijd uit de buurt van het verpakkingsmateriaal.
- Dit product kan door kinderen vanaf 8 alsmede door personen met verminderde fysieke, sensorische of mentale vaardigheden of een gebrek aan ervaring en kennis worden gebruikt, als zij onder toezicht staan of geïnstrueerd werden met betrekking tot het veilige gebruik van het product en zij de hieruit voortvloeiende gevaren begrijpen. Kinderen mogen niet met het product spelen. Reiniging en onderhoud mag niet door kinderen zonder toezicht worden uitgevoerd.
- Neem het product niet in gebruik als het beschadigd is.
- Demonteer het product in geen geval. Door ondeskundige reparaties kan aanzienlijk gevaar voor de gebruiker ontstaan. Laat reparaties alleen door een vakman uitvoeren.
- De verlichtingsmiddelen kunnen niet worden vervangen.
- Mochten de verlichtingsmiddelen aan het einde van hun levensduur uitvallen, dan dient het gehele product te worden vervangen.
- Nooit in water of andere vloeistoffen dompelen!
- Gebruik het product niet in de buurt van badkuipen, douches, wastafels of andere voorwerpen die met water gevuld zijn. De nabijheid van vocht zorgt voor een gevaarlijke situatie, ook als het product is uitgeschakeld.
- De aansluitklemmen van de batterijen mogen niet worden kortgesloten.

Vermijd brandgevaar en kans op letsel

- **VOORZICHTIG! KANS OP LETSEL!** Voer het product af, als de spiegel is gebroken.
- **VOORZICHTIG! BRANDGEVAAR!** Stel het product nooit bloot aan direct zonlicht of andere lichtbronnen. Laat het product nooit onbeheerd achter. Anders bestaat er brandgevaar door gebundelde lichtstralen en geconcentreerde hitte.
- Stel het product niet bloot aan extreme temperaturen of sterke mechanische belastingen. Anders kan dit tot vervormingen van het product leiden.

Veiligheidsinstructies voor batterijen/accu's

- **LEVENSGEVAAR!** Houd batterijen/accu's buiten het bereik van kinderen. Raadpleeg bij inslikken onmiddellijk een arts!
- Inslikken kan leiden tot inwendige verbrandingen, perforatie van zacht weefsel en tot de dood. Ernstige inwendige verbrandingen kunnen binnen 2 uur na het inslikken optreden.
- **EXPLOSIEGEVAAR!** Laad niet oplaadbare batterijen nooit op. Sluit de batterijen/accu's niet kort en/of open deze niet. Daardoor kan de batterij oververhit raken, in brand vliegen of exploderen.
- Gooi batterijen/accu's nooit in het vuur of water.
- Stel batterijen/accu's nooit bloot aan mechanische belastingen.

Risico dat de batterijen/accu's lekken

- Vermijd extreme omstandigheden en temperaturen die invloed op de batterijen/accu's zouden kunnen hebben bijv. radiatoren / direct zonlicht.
- Bij lekkende batterijen/accu's het contact van de chemicaliën met de huid, ogen en slijmvliezen vermijden! Spoel de desbetreffende plekken direct af met schoon water en raadpleeg onmiddellijk een arts!
- **DRAAG VEILIGHEIDSHANDSCHOENEN!** Lekkende of beschadigde batterijen/accu's kunnen in geval van huidcontact chemische brandwonden veroorzaken. Draag daarom in dit geval geschikte veiligheidshandschoenen.

- Als de batterijen/accu's lekken, dient u deze direct uit het product te halen om beschadigingen te vermijden.
- Gebruik alleen batterijen/accu's van hetzelfde type. Gebruik nooit nieuwe en oude batterijen/accu's door elkaar!
- Verwijder de batterijen/accu's, als u het product gedurende een langere periode niet gebruikt.
- Oplaadbare batterijen moeten uit het product worden gehaald voordat ze worden opgeladen.

Risico op beschadiging van het product

- Gebruik uitsluitend het aangegeven type batterij/accu!
- Plaats de batterijen/accu's volgens de weergegeven polariteit (+) en (-) op batterij/accu en op product.
- Reinig de contacten van de batterij/accu en in het batterijvakvoor het plaatsen met een droge, pluisvrije doek of wattenstaafje!
- Verwijder verbruikte batterijen/accu's direct uit het product.

Product in gebruik nemen

Opmerking: verwijder al het verpakkingsmateriaal van het product.

Opmerking: het product heeft een middenspiegel en twee zijspiegels. De linkerkant heeft bovenin een spiegel met 2-voudige vergroting 2 en onderin een spiegel met 5-voudige vergroting 1. De middelste en rechter spiegels zijn normale spiegels.

Batterijen plaatsen/vervangen

- Verwijder het deksel 7 van het batterijvak aan de achterkant van het product en plaats de batterijen. Let daarbij op de juiste polariteit zoals in het batterijvak 11 wordt aangegeven (zie afb. B).
- Sluit het deksel 7 van het batterijvak na het plaatsen/vervangen van de batterijen.

Montage

- Stel de voet 10 en de spiegelhouder 9 in dezelfde richting in (zie afb. C).
- Plaats de spiegelhouder 9 in de spiegelvoet 10 (zie afb. D).
- Controleer of de hoofdspiegel 3 goed en stevig vastzit in de spiegelvoet 10 (zie afb. E).
  Opmerking: kleine accessoires zoals make-up artikelen of sieraden kunnen in het vakje van de spiegelvoet 10 worden bewaard.

Bediening

Opmerking: het product is uitsluitend geschikt als normale spiegel of met 2-voudige en 5-voudige vergroting. Het is NIET bedoeld als tafellamp voor het verlichten van woonruimtes.

- Houd het product vast en zet de ON-/OFF-schakelaar 8 in de ‚I'-positie (zie afb. A).
- Raak de lichtsterktetoets 6 aan de onderkant van de hoofdspiegel 3 aan om de verlichting in te schakelen.
- Druk ca. 3 seconden op de lichtsterktetoets 6 om de helderheid van de lamp in te stellen.
  Opmerking: de spiegel kan indien gewenst tot max. 70° worden gekanteld (zie afb. F).
- Raak de lichtsterktetoets 6 aan de onderkant van de hoofdspiegel 3 aan om de verlichting uit te schakelen.

- Houd het product vast en zet de ON-/OFF-schakelaar 8 in de ‚0'-positie om de batterij te sparen.
- 5x **Opmerking:** 5-voudige vergroting
- 2x **Opmerking:** 2-voudige vergroting

Reiniging en onderhoud

- Schakel het product uit en verwijder de batterijen voor de reiniging.
- Gebruik in geen geval vloeistoffen en reinigingsmiddelen omdat deze het product beschadigen.
- Reinig het product alleen aan de buitenzijde met een zachte, droge doek.

Afvoer

De verpakking bestaat uit milieuvriendelijke grondstoffen die u via de plaatselijke recyclingcontainers kunt afvoeren.

Neem de aanduiding van de verpakkingsmaterialen voor de afvalscheiding in acht. Deze zijn gemarkeerd met de afkortingen (a) en een cijfers (b) met de volgende betekenis: 1–7: kunststoffen/20–22: papier en vezelplaten/80–98: composietmaterialen.

Informatie over de mogelijkheden om het uitgediende product na gebruik te verwijderen, verstrekt uw gemeentelijke overheid.

Gooi het afgedankte product omwille van het milieu niet weg via het huisvuil, maar geef het af bij het daarvoor bestemde depot of het gemeentelijke milieupark. Over afgifteplaatsen en hun openingstijden kunt u zich bij uw aangewezen instantie informeren.

FR

Het product en de verpakkingsmaterialen zijn recyclebaar en vallen onder de uitgebreide fabrikant-verantwoordelijkheid. Voor een betere afvalverwerking dient u het apart weg te gooien volgens de afgebeelde symbolen op de verpakking. Het Triman-logo geldt alleen voor Frankrijk.

Defecte of verbruikte batterijen/accu's moeten volgens de richtlijn 2006/66/EG en veranderingen daarop worden gerecycled. Geef batterijen/accu's en/of het product af bij de daarvoor bestemde verzamelstations.

Milieuschade door foutieve verwijdering van de batterijen/accu's!

Verwijder de batterijen/het accupack uit het product alvorens het af te voeren.

Batterijen/accu's mogen niet via het huisvuil worden weggegooid. Ze kunnen giftige zware metalen bevatten en vallen onder het chemisch afval. De chemische symbolen van de zware metalen zijn: Cd = cadmium, Hg = kwik, Pb = lood. Geef verbruikte batterijen/accu's daarom af bij een gemeentelijk inzamelpunt.

Service

NL **Service Nederland**
Tel.: 08000225537
E-Mail: owim@lidl.nl

BE **Service België**
Tel.: 080071011
Tel.: 80023970 (Luxemburg)
E-Mail: owim@lidl.be

CE

Legenda zastosowanych piktogramów ..... Strona 33

Wstęp ..... Strona 33
Zastosowanie zgodne z przeznaczeniem ..... Strona 33
Opis części ..... Strona 33
Dane techniczne ..... Strona 34

Wskazówki bezpieczeństwa ..... Strona 34
Wskazówki bezpie-czeństwa dla baterii/akumulatorów ..... Strona 35

Uruchomienie produktu ..... Strona 36
Wkładanie/Wymiana baterii ..... Strona 36

Montaż ..... Strona 36

Obsługa ..... Strona 36

Czyszczenie i pielęgnacja ..... Strona 37

Utylizacja ..... Strona 37

Serwis ..... Strona 37

Legenda zastosowanych piktogramów			
⎓	Prąd stały/napięcie stałe	– +	Z bateriami w zestawie
	Ten produkt jest przeznaczony wyłącznie do użytku we wnętrzach.	CE	Znak CE wskazuje zgodność z odpowiednimi Dyrektywami UE dotyczącymi tego produktu.
	Wskazówki bezpieczeństwa Instrukcja postępowania		

Lusterko kosmetyczne LED

Wstęp

Niniejszy dokument jest skróconą, wydrukowaną wersją kompletnej instrukcji obsługi. Zeskanowanie kodu QR przeniesie Cię bezpośrednio na stronę serwisu Lidl (www.lidl-service.com) i po wpisaniu numeru artykułu (IAN) 391063_2201będziesz mógł/a obejrzeć i pobrać pełną instrukcję obsługi.

OSTRZEŻENIE! Należy przestrzegać kompletnej instrukcji obsługi oraz wskazówek bezpieczeństwa, aby uniknąć obrażeń ciała i szkód materialnych. Skrócona instrukcja obsługi jest integralną częścią tego produktu. Przed użyciem produktu należy zapoznać się ze wszystkimi wskazówkami dotyczącymi obsługi i bezpieczeństwa. Zachować skróconą instrukcję a przy przekazaniu produktu osobom trzecim należy ją dołączyć.

PDF ONLINE
www.lidl-service.com

Zastosowanie zgodne z przeznaczeniem

Ten produkt przeznaczony jest wyłącznie do zastosowania jako lustro kosmetyczne, a światło służy tylko do lepszej widoczności bez rzucania cienia. Produkt przeznaczony jest wyłącznie do prywatnego użytku domowego i nie może być stosowany do działań medycznych lub komercyjnych. Producent nie odpowiada za szkody powstałe wskutek niewłaściwego użycia.

- Ten produkt nie nadaje się jako oświetlenie pomieszczeń domowych.
- Produkt przeznaczony jest do stosowania wyłącznie w pomieszczeniach.

Opis części

1 Lustro (z 5-krotnym powiększeniem)
2 Lustro (z 2-krotnym powiększeniem)
3 Lustro główne
4 Lampka LED (21 diod świetlnych)
5 Lustro boczne
6 Przycisk mocy świecenia
7 Pokrywa komory baterii
8 Przełącznik ON/OFF
9 Uchwyt lustra
10 Podstawa
11 Komora baterii

Dane techniczne

Napięcie robocze:	6 V⎓
Baterie:	4 x 1,5 V⎓, AAA/LR03 (dołączone do zestawu)
Źródło światła:	21 x LEDs: 3,3 V, 0,2 W (niewymienna)

Wskazówki bezpieczeństwa

PROSIMY O ZACHOWANIE WSZYSTKICH WSKAZÓWEK BEZPIECZEŃSTWA I INSTRUKCJI OBSŁUGI!

- **OSTRZEŻENIE! NIEBEZPIECZEŃSTWO UTRATY ŻYCIA LUB ODNIESIENIA OBRAŻEŃ PRZEZ DZIECI!** Nigdy nie pozostawiać dzieci bez nadzoru z materiałem opakowania. Istnieje zagrożenie uduszeniem spowodowane przez materiał opakowaniowy. Dzieci często nie dostrzegają niebezpieczeństwa. Trzymać dzieci z dala od materiału opakowaniowego.
- Niniejszy produkt może być używany przez dzieci od lat 8 oraz przez osoby z obniżonymi zdolnościami fizycznymi, sensorycznymi lub mentalnymi lub brakiem doświadczenia i/lub wiedzy, jeśli pozostają pod nadzorem lub zostały pouczone w kwestii bezpiecznego użycia produktu i rozumieją wynikające z niego zagrożenia.
  Dzieci nie mogą bawić się produktem. Czyszczenie i konserwacja nie mogą być wykonywane przez dzieci bez nadzoru.
- Nie należy używać produktu, jeśli uległ on uszkodzeniu.
- W żadnym wypadku nie rozbierać produktu na części. Nieprawidłowo wykonane naprawy mogą być przyczyną poważnych zagrożeń dla użytkownika. Wykonywanie napraw należy zlecać wyłącznie specjalistom.
- Elementów świetlnych nie można wymieniać.
- Jeśli elementy świetlne przestaną działać z powodu zużycia, należy wymienić cały produkt.
- Nigdy nie zanurzać w wodzie lub innych płynach!
- Nie używać tego produktu w pobliżu wanien, pryszniców, umywalek lub innych zbiorników, w których znajduje się woda. Bliskość wilgoci stanowi zagrożenie, również gdy produkt jest wyłączony.
- Nie wolno zwierać zacisków przyłączeniowych baterii.

Jak uniknąć zagrożenia pożarowego i obrażeń ciała

- **OSTROŻNIE! NIEBEZPIECZEŃSTWO OBRAŻEŃ CIAŁA!** Produkt należy zutylizować, jeśli lustro się zbije.
- **OSTROŻNIE! NIEBEZPIECZEŃSTWO POŻARU!** Produktu nie wystawiać nigdy na bezpośrednie promieniowanie słoneczne lub inne źródła światła. Nigdy nie pozostawiać produktu bez nadzoru. W innym razie zogniskowane promienie światła i skoncentrowane ciepło mogą spowodować zagrożenie pożarowe.
- Nie narażać produktu na działanie skrajnych temperatur lub silnych obciążeń mechanicznych. W przeciwnym przypadku może dojść do deformacji produktu.

Wskazówki bezpieczeństwa dla baterii / akumulatorów

- **ZAGROŻENIE ŻYCIA!** Baterie/akumulatory należy trzymać poza zasięgiem dzieci. W przypadku połknięcia należy natychmiast udać się do lekarza!
- Połknięcie może prowadzić do oparzeń, perforacji tkanki miękkiej i śmierci. Ciężkie poparzenia mogą wystąpić w ciągu 2 godzin po połknięciu.
- **NIEBEZPIECZEŃSTWO WYBUCHU!** Baterii jednorazowego użytku nie wolno ładować ponownie. Baterii/akumulatorów nie należy zwierać i/lub otwierać. Może to doprowadzić do przegrzania, pożaru lub wybuchu.
- Nigdy nie należy wrzucać baterii/akumulatorów do ognia lub wody.
- Nigdy nie należy narażać baterii/akumulatorów na obciążenia mechaniczne.

Ryzyko wycieku kwasu z baterii/akumulatorów

- Należy unikać ekstremalnych warunków i temperatur, które mogą oddziaływać na baterie / akumulatory, np. kaloryferów / bezpośredniego działania promieniowania słonecznego.
- Jeśli wyciekną baterie/akumulatory, należy unikać kontaktu skóry, oczu i błon śluzowych z chemi kaliami! Dotknięte miejsca

natychmiast przepłukać czystą wodą i udać się do lekarza!

- **ZAKŁADAĆ RĘKAWICE OCHRONNE!** Wylane lub uszkodzone baterie/akumulatory po dotknięciu skóry mogą spowodować poparzenia chemiczne. Dlatego należy w takim przypadku nakładać odpowiednie rękawice ochronne.
- W przypadku wycieku baterii/akumulatorów natychmiast usunąć je z produktu, aby uniknąć uszkodzeń.
- Używać wyłącznie baterii/akumulatorów tego samego typu. Nie zakładać razem nowych oraz zużytych baterii/akumulatorów!
- Jeżeli produkt nie jest przez dłuższy czas używany, baterie/akumulatorynależy wyjąć.
- Ładowalne akumulatory należy wyciągnąć z produktu przed ich naładowaniem.

Ryzyko uszkodzenia produktu

- Używać wyłącznie zalecanego rodzaju baterii/akumulatora!
- Włożyć baterie/akumulatory zgodnie z oznaczeniem biegunów (+) i (-) na baterii/akumulatorze i produkcie.
- Oczyścić styki baterii/akumulatora i w komorze baterii przed włożeniem suchą, niestrzępiącą się szmatką lub patyczkiem higienicznym!
- Zużyte baterie/akumulatory wyjąć jak najszybciej z produktu.

Uruchomienie produktu

Wskazówka: Należy całkowicie usunąć materiał opakowania z produktu.
Wskazówka: Produkt ma trzy strony do przeglądania się. Lewa strona w górnej części lustra z 2-krotnym powiększeniem 2 w dolnej części z 5-krotnym powiększeniem 1. Środkowa i prawa strona są normalnymi lustrami.

Wkładanie/Wymiana baterii

- Zdjąć pokrywę komory baterii 7 na odwrotnej stronie produktu i włożyć baterie. Zwrócić przy tym uwagę na poprawne ułożenie biegunów, które wskazane jest w komorze baterii 11 (patrz rys. B).
- Następnie ponownie zamknąć pokrywę komory baterii 7 po włożeniu/wymianie baterii.

Montaż

- Wyrównać podstawę 10 i uchwyt lustra 9 w tym samym kierunku (patrz rys. C).
- Włożyć uchwyt lustra 9 w podstawę 10 (patrz rys. D).
- Upewnić się, że lustro główne 3 i podstawa 10 są bezpiecznie połączone (patrz rys. E).
  Wskazówka: W przegródce podstawy 10 można przechowywać niewielkie akcesoria jak przybory do makijażu lub biżuterię.

Obsługa

Wskazówka: Produkt nadaje się do zastosowania wyłącznie jako zwykłe lustro 2-krotnie i 5-krotnie

powiększające. NIE jest przeznaczony do użycia jako lampa stołowa do oświetlania pomieszczeń.

- Przytrzymać produkt i wcisnąć przełącznik ON/OFF 8 na pozycję „I“ (patrz rys. A).
- Dotknąć przycisku mocy świecenia 6 w dolnej części lustra głównego 3, aby włączyć światło.
- Nacisnąć przycisk mocy świecenia 6 przez ok. 3 sekundy, aby ustawić jasność lampy.
  Wskazówka: Lustro można w razie potrzeby przechylić pod kątem maks. 70° (patrz rys. F).
- Dotknąć przycisku mocy świecenia 6 w dolnej części lustra głównego 3, aby wyłączyć lampę.
- Przytrzymać produkt i wcisnąć przełącznik ON/OFF 8 na pozycję „0“, aby oszczędzać baterię.
- 5x **Wskazówka:** 5-krotne powiększenie
- 2x **Wskazówka:** 2-krotne powiększenie

Czyszczenie i pielęgnacja

- Przed czyszczeniem wyłączyć produkt i wyjąć baterie.
- W żadnym wypadku nie należy stosować cieczy oraz środków czyszczących. Mogą one doprowadzić do uszkodzenia produktu.
- Produkt należy czyścić wyłącznie z zewnątrz miękką, suchą szmatką.

Utylizacja

Opakowanie wykonane jest z materiałów przyjaznych dla środowiska, które można przekazać do utylizacji w lokalnym punkcie przetwarzania surowców wtórnych.

Przy segregowaniu odpadów prosimy zwrócić uwagę na oznakowanie materiałów opakowaniowych, oznaczone są one skrótami (a) i numerami (b) o następującym znaczeniu: 1–7: Tworzywa sztuczne/20–22: Papier i tektura/80–98: Materiały kompozytowe.

Informacji na temat możliwości utylizacji wyeksploatowanego produktu udziela urząd gminy lub miasta.

Z uwagi na ochronę środowiska nie wyrzucać urządzenia po zakończeniu eksploatacji do odpadów domowych, lecz prawidłowo zutylizować. Informacji o punktach zbiorczych i ich godzinach otwarcia udziela odpowiedni urząd.

FR

Produkt i materiał opakowania nadają się do ponownego przetworzenia, oraz pod warunkiem rozszerzenia odpowiedzialności producenta. Aby zapewnić lepszą utylizację odpadów, wyrzucaj je oddzielnie, zgodnie z ilustrowanymi symbolami na opakowaniu. Logo Triman jest ważne tylko dla Francji.

Uszkodzone lub zużyte baterie/akumulatory muszą być poddane recyklingowi zgodnie z dyrektywą 2006/66/WE i jej zmianami. Oddać baterie/akumulatory i/lub produkt w dostępnych punktach zbiórki.

Niewłaściwa utylizacja baterii/akumulatorów stwarza zagrożenie dla środowiska naturalnego!

Przed utylizacją należy wyjąć baterie/akumulatory z produktu.

Baterii/akumulatorów nie należy wyrzucać razem z odpadami domowymi. Mogą one zawierać szkodliwe metale ciężkie i należy je traktować jak odpady specjalne. Symbole chemiczne metali ciężkich są następujące: Cd = kadm, Hg = rtęć, Pb = ołów. Dlatego też zużyte baterie/akumulatory należy przekazywać do komunalnych punktów gromadzenia odpadów niebezpiecznych.

Serwis

PL **Serwis Polska**
Tel.: 008004911946
E-Mail: owim@lidl.pl

CE

Legenda použitých piktogramů ..... Strana 39

Úvod ..... Strana 39
Použití ke stanovenému účelu ..... Strana 39
Popis dílů ..... Strana 39
Technické údaje ..... Strana 40

Bezpečnostní pokyny ..... Strana 40
Bezpečnostní pokyny pro baterie a akumulátory ..... Strana 41

Uvedení výrobku do provozu ..... Strana 42
Vložení a výměna baterií ..... Strana 42

Montáž ..... Strana 42

Obsluha ..... Strana 42

Čištění a ošetřování ..... Strana 42

Zlikvidování ..... Strana 43

Servis ..... Strana 43

Legenda použitých piktogramů			
⎓	Stejnosměrný proud/stejnosměrné napětí		Včetně baterií
	Tento výrobek je určen k použití výhradně ve vnitřních prostorách.	CE	Značka CE vyjadřuje soulad s příslušnými směrnicemi EU, které se vztahují na tento výrobek.
	Bezpečnostní upozornění Instrukce		

Kosmetické LED zrcadlo

Úvod

Tento dokument je zkrácenou tištěnou verzí kompletního návodu k obsluze. Naskenováním QR kódu se dostanete přímo na servisní stránku firmy Lidl (www.lidl-service.com) a můžete zadáním čísla artiklu (IAN) 391063_2201zobrazit a stáhnout kompletní návod k obsluze.

VAROVÁNÍ! Dodržujte kompletní návod k obsluze a bezpečnostní pokyny, aby nedošlo ke zranění osob a věcným škodám. Krátký návod k obsluze je nedílnou součástí tohoto produktu. Před použitím výrobku se seznamte se všemi obslužnými a bezpečnostními pokyny. Krátký návod k obsluze si dobře uschovejte a při předávání výrobku třetím osobám předejte i všechny dokumenty.

PDF ONLINE
www.lidl-service.com

Použití ke stanovenému účelu

Tento výrobek je určen výhradně k použití jako kosmetické zrcadlo a osvětlení slouží výhradně k lepší viditelnosti beze stínů. Výrobek je určen pouze pro privátní použití v domácnosti, není vhodný pro lékařské nebo pro podnikatelské účely. Výrobce neručí za škody způsobené chybným použitím.

- Tento výrobek není vhodný k osvětlení místností v domácnosti.
- Výrobek je vhodný k použití jen ve vnitřních prostorech.

Popis dílů

1 Zrcadlo s 5násobným zvětšením
2 Zrcadlo s 2násobným zvětšením
3 Hlavní zrcadlo
4 Osvětlení LED (21 světelných diod)
5 Boční zrcadlo
6 Tlačítko přepínače intenzity osvětlení
7 Víčko přihrádky na baterie
8 Vypínač ON/OFF
9 Držák zrcadla
10 Podstavec
11 Přihrádka na baterie

Technické údaje

Provozní napětí:	6 V⎓
Baterie:	4 x 1,5 V⎓, AAA/LR03 (v obsahu dodávky)
Osvětlovací prostředek:	21 x LEDs: 3,3 V, 0,2 W (nelze vyměnit)

Bezpečnostní pokyny

USCHOVEJTE SI VŠECHNY BEZPEČNOSTNÍ UPOZORNĚNÍ A POKYNY PRO BUDOUCNOST!

- **VÝSTRAHA! NEBEZPEČÍ OHROŽENÍ ŽIVOTA A PORANĚNÍ PRO MALÉ I VELKÉ DĚTI!** Nenechávejte děti nikdy samotné s obalovým materiálem. Hrozí nebezpečí udušení obalovým materiálem. Děti nebezpečí často podceňují. Chraňte neustále obalový materiál před dětmi.
- Tento výrobek mohou používat děti od 8 let, osoby se sníženými fyzickými, smyslovými nebo duševními schopnosti nebo s nedostatečnými zkušenostmi a znalostmi, jestliže budou pod dohledem nebo byly poučeny o bezpečném používání výrobku a chápou nebezpečí, která z jeho používání vyplývají. S výrobkem si děti nesmí hrát. Děti nesmí bez dohledu provádět čištění ani uživatelskou údržbu.
- Vadný výrobek neuvádějte do provozu.
- Výrobek v žádném případě nerozebírejte. V případě neodborné opravy může dojít k ohrožení uživatele. Opravy nechte provádět jen odborníky.
- Osvětlovací prostředky nelze vyměnit.
- Po výpadku nebo poškození osvětlovacích prostředků se musí celý výrobek vyměnit.
- Neponořovat nikdy do vody nebo jiných kapalin!
- Nepoužívejte tento výrobek v blízkosti koupacích van, sprch, umyvadel nebo jiných nádob s vodou. Vlhkost je nebezpečná, i když je výrobek vypnutý.
- Svorky baterií se nesmí zkratovat.

Vyvarujte se nebezpečí požáru a poranění

- **POZOR! NEBEZPEČÍ ZRANĚNÍ!** Pokud dojde k rozbití zrcadla, výrobek likvidujte.
- **POZOR! NEBEZPEČÍ POŽÁRU!** Nikdy

nevystavujte výrobek přímému slunečnímu světlu nebo působení ostatních zdrojů světla. Výrobek nikdy nenechávejte bez dozoru. Nedodržíte-li tento pokyn, hrozí nebezpečí požáru v důsledku koncentrace světelných paprsků a tepla.

- Výrobek nevystavujte extrémním teplotám nebo silným mechanickým namáháním. Jinak může dojít k deformacím výrobku.

Bezpečnostní pokyny pro baterie a akumulátory

- **NEBEZPEČÍ OHROŽENÍ ŽIVOTA!** Uchovávejte baterie a akumulátory mimo dosah dětí. V případě spolknutí okamžitě vyhledejte lékařskou pomoc!
- Při požití může dojít k popáleninám, perforaci měkkých tkání a úmrtí. K závažným popáleninám může dojít do 2 hodin po požití.
- **NEBEZPEČÍ VÝBUCHU!** Nenabíjecí baterie nikdy znovu nenabíjejte. Baterie nebo akumulátory nezkratujte ani je neotevírejte. Hrozí přehřátí, nebezpečí požáru nebo jejich prasknutí.
- Nikdy neházejte baterie nebo akumulátory do ohně ani do vody.
- Nevystavujte baterie nebo akumulátory mechanickému zatížení.

Nebezpečí vytečení baterií / akumulátorů

- Zabraňte extrémním podmínkám a teplotám, např. na topení anebo na slunci, které mohou negativně ovlivnit funkci baterií nebo akumulátorů.
- V případě vytečení baterií/akumulátorů zabraňte kontaktu chemikálií s pokožkou, očima a sliznicemi! Omyjte ihned postižená místa dostatečným množstvím čisté vody a vyhledejte lékařskou pomoc!
- **NOSTE OCHRANNÉ RUKAVICE!** Vyteklé i poškozené baterie nebo akumulátory mohou při kontaktu s pokožkou způsobit její poleptání. Noste proto vhodné rukavice.
- V případě vytečení ihned odstraňte baterie nebo akumulátory z výrobku, abyste zabránili jeho poškození!
- Používejte jen baterie nebo akumulátory stejného typu. Nekombinujte staré baterie nebo akumulátory s novými!

- Odstraňte baterie nebo akumulátory při delším nepoužívání z výrobku.
- Před nabíjením se musí dobíjecí akumulátory z výrobku vyjmout.

Nebezpečí poškození výrobku

- Používejte jen udaný typ baterie nebo akumulátoru!
- Nasazujte baterie nebo akumulátory podle označení polarity (+) a (-) na bateriích nebo akumulátorech a na výrobku.
- Vyčistěte kontakty na baterii / akumulátoru a v přihrádce na baterie před jejich vložením suchou utěrkou, která nepouští vlákna, nebo vatovým tamponem!
- Vybité baterie nebo akumulátory ihned vyjměte z výrobku.

Uvedení výrobku do provozu

Upozornění: Prosíme, odstraňte úplně obalový materiál.
Upozornění: Výrobek má tři funkční strany. Na levé straně je v horní části zrcadlo s 2násobným zvětšením 2 a ve spodní části zrcadlo s 5násobným zvětšením 1. Uprostřed a vpravo jsou běžná zrcadla.

Vložení a výměna baterií

- Sundejte víčko přihrádky na baterie 7 na zadní straně výrobku a vložte baterie. Dávejte přitom pozor na správnou polaritu, která je označena v přihrádce na baterie 11 (viz obr. B).
- Po vložení nebo výměně baterií zase víčko přihrádky na baterie 7 uzavřete.

Montáž

- Nastavte podstavec 10 a držák zrcadla 9 do stejného směru (viz obr. C).
- Nasaďte držák zrcadla 9 do podstavce 10 (viz obr. D).
- Ujistěte se, že jsou hlavní zrcadlo 3 a podstavec 10 bezpečně spojeny (viz obr. E).
  Upozornění: Na odkládací ploše podstavce 10 můžete uložit drobné příslušenství, jako je make-up nebo dekorace.

Obsluha

Upozornění: Výrobek je vhodný k použití pouze jako běžné zrcadlo s 2násobným a 5násobným zvětšením. NENÍ určený k použití jako stolní lampa nebo k osvětlení obytných prostorů.

- Pevně přidržte výrobek a přepněte vypínač ON/OFF 8 do polohy „I“ (viz obr. A).
- Dotkněte se tlačítka k nastavení intenzity osvětlení 6 na spodní straně hlavního zrcadla 3 a rozsviťte světlo.
- Stisknutím a podržením tlačítka k nastavení intenzity osvětlení 6 na cca 3 sekundy nastavíte jas světla.
  Upozornění: Zrcadlo můžete podle potřeby naklopit v úhlu až 70° (viz obr. F).
- Dotkněte se tlačítka k nastavení intenzity osvětlení 6 na spodní straně hlavního zrcadla 3, tím zhasnete světlo.
- Pevně přidržte výrobek a přepněte vypínač ON/OFF 8 do polohy „0“, tím šetříte baterie.
- 5x **Upozornění:** 5násobné zvětšení
- 2x **Upozornění:** 2násobné zvětšení

Čištění a ošetřování

- Před čistěním vypněte výrobek a vyjměte z něho baterie.
- V žádném případě nepoužívejte tekutiny a čisticí prostředky, může dojít k poškození výrobku.
- Výrobek čistěte jen na povrchu měkkou suchou tkaninou.

Zlikvidování

Obal se skládá z ekologických materiálů, které můžete zlikvidovat prostřednictvím místních sběren recyklovatelných materiálů.

Při třídění odpadu se řiďte podle označení obalových materiálů zkratkami (a) a čísly (b), s následujícím významem: 1–7: umělé hmoty/20–22: papír a lepenka/80–98: složené látky.

O možnostech likvidace vysloužilých zařízení se informujte u správy vaší obce nebo města.

V zájmu ochrany životního prostředí vysloužilý výrobek nevyhazujte do domovního odpadu, ale předejte k odborné likvidaci. O sběrnách a jejich otevíracích hodinách se můžete informovat u příslušné správy města nebo obce.

Výrobek a obalové materiály jsou recyklovatelné a podléhají rozšířené odpovědnosti výrobce. Pro lepší zpracování odpadu jej likvidujte odděleně podle vyobrazených symbolů na obalu. Logo Triman platí jen pro Francii.

Vadné nebo vybité baterie resp. akumulátory se musí, podle směrnice 2006/66/ES a jejích příslušných změn, recyklovat. Baterie, akumulátory i výrobek odevzdejte zpět do nabízených sběren.

Ekologické škody v důsledku chybné likvidace baterií/ akumulátorů!

Před odstraněním výrobku do odpadu z něho vyjměte baterie resp. akumulátorový balíček.

Baterie/akumulátory se nesmí zlikvidovat v domácím odpadu. Mohou obsahovat jedovaté těžké kovy a musí se zpracovávat jako zvláštní odpad. Chemické symboly těžkých kovů: Cd = kadmium, Hg = rtuť, Pb = olovo. Proto odevzdejte opotřebované baterie/akumulátory u komunální sběrny.

Servis

(CZ) **Servis Česká republika**
Tel.: 800600632
E-Mail: owim@lidl.cz

CE

Legenda použitých piktogramov ..... Strana 45

Úvod ..... Strana 45
Používanie v súlade s určeným účelom ..... Strana 45
Popis častí ..... Strana 45
Technické údaje ..... Strana 46

Bezpečnostné upozornenia ..... Strana 46
Bezpečnostné upozornenia týkajúce sa batérií/akumulátorových batérií ..... Strana 47

Uvedenie výrobku do prevádzky ..... Strana 48
Vloženie/výmena batérií ..... Strana 48

Montáž ..... Strana 48

Ovládanie ..... Strana 48

Čistenie a údržba ..... Strana 49

Likvidácia ..... Strana 49

Servis ..... Strana 49

Legenda použitých piktogramov			
⎓	Jednosmerný prúd / napätie		Vrátane batérií
	Tento výrobok je určený výlučne na prevádzkovanie vo vnútorných priestoroch.	CE	Značka CE potvrdzuje zhodu so smernicami EÚ vzťahujúcimi sa na tento výrobok.
	Bezpečnostné upozornenia Manipulačné pokyny		

Kozmetické LED zrkadlo

Úvod

Tento dokument je skrátenou tlačenou verziou celého návodu na ovládanie. Naskenovaním QR kódu sa dostanete priamo na stránku servisu Lidl (www.lidl-service.com) a zadaním čísla výrobku (IAN) 391063_2201si môžete prezrieť a stiahnuť kompletný návod na ovládanie.

VAROVANIE! Dodržiavajte celý návod na ovládanie a bezpečnostné pokyny, aby nedošlo k poraneniu osôb a vecným škodám. Krátky návod je súčasťou tohto výrobku. Pred používaním výrobku sa oboznámte so všetkými ovládacími a bezpečnostnými pokynmi. Krátky návod si dobre uschovajte a pri predaní výrobku tretím osobám im vydajte i všetky podklady.

PDF ONLINE
www.lidl-service.com

Používanie v súlade s určeným účelom

Tento výrobok je určený na používanie ako kozmetické zrkadlo a svetlo slúži výhradne pre lepšie videnie bez vrhania tieňov. Výrobok je určený iba pre súkromné domácnosti a nesmie byť používaný na medicínske alebo komerčné účely. Výrobca neručí za škody, ktoré vzniknú v dôsledku nesprávneho používania.

- Tento produkt nie je vhodný pre osvetlenie miestností v domácnosti.
- Výrobok je určený iba pre oblasť interiéru.

Popis častí

1 Zrkadlo s 5-násobným zväčšením
2 Zrkadlo s 2-násobným zväčšením
3 Hlavné zrkadlo
4 LED-svetlo (21 svetelných diód)
5 Bočné zrkadlo
6 Tlačidlo pre intenzitu svetla
7 Kryt priečinka pre batérie
8 Spínač ON/OFF
9 Držiak zrkadla
10 Noha stojana
11 Priečinok pre batérie

Technické údaje

Prevádzkové napätie:	6 V⎓
Batérie:	4 x 1,5 V⎓, AAA/LR03 (sú súčasťou dodávky)
Osvetľovací prostriedok:	21 x LEDs: 3,3 V, 0,2 W (bez možnosti výmeny)

Bezpečnostné upozornenia

VŠETKY BEZPEČNOSTNÉ UPOZORNENIA A POKYNY SI PROSÍM STAROSTLIVO USCHOVAJTE PRE BUDÚCNOSŤ!

- **VAROVANIE! NEBEZPEČENSTVO OHROZENIA ŽIVOTA A NEBEZPEČENSTVO ÚRAZU PRE MALÉ I STARŠIE DETI!**
  Nikdy nenechávajte deti bez dozoru s obalovým materiálom. Hrozí nebezpečenstvo udusenia obalovým materiálom. Deti často podceňujú nebezpečenstvá. Obalový materiál držte vždy mimo dosahu detí.
- Tento výrobok môžu používať deti od 8 rokov, ako aj osoby so zníženými psychickými, senzorickými alebo mentálnymi schopnosťami alebo s nedostatkom skúseností a vedomostí, ak sú pod dozorom, alebo ak boli poučené ohľadom bezpečného používania výrobku, a ak porozumeli nebezpečenstvám spojeným s jeho používaním. Deti sa s výrobkom nesmú hrať. Čistenie a údržbu nesmú vykonávať deti bez dozoru.
- Výrobok neuvádzajte do prevádzky, ak je poškodený.
- Výrobok v žiadnom prípade nerozoberajte. V prípade neodborných opráv môžu pre používateľa vzniknúť výrazné nebezpečenstvá. Opravami poverte len odborníkov.
- Osvetľovacie prostriedky nie je možné vymeniť.
- Ak osvetľovacie prostriedky na konci svojej životnosti vypadnú, je potrebné vymeniť celý výrobok.
- Nikdy neponárajte výrobok do vody alebo iných kvapalín!
- Výrobok nepoužívajte v blízkosti vaní, spŕch, umývadiel alebo iných nádob, ktoré obsahujú vodu. Blízkosť vlhkosti predstavuje nebezpečenstvo, aj keď je výrobok vypnutý.
- Nabíjateľné akumulátorové batérie sa musia pred nabíjaním z výrobku vybrať.

Zabráňte nebezpečenstvu požiaru a poranení

- **POZOR! NEBEZPEČENSTVO PORANENIA!**
  Ak je zrkadlo rozbité, zlikvidujte výrobok.
- **POZOR! NEBEZPEČENSTVO POŽIARU!**
  Nikdy nevystavujte výrobok priamemu slnečnému žiareniu alebo iným svetelným zdrojom. Výrobok nikdy nenechávajte bez dozoru. V opačnom prípade hrozí nebezpečenstvo požiaru spôsobeného zosilnenými svetelnými lúčmi a koncentrovaným teplom.
- Nevystavujte výrobok extrémnym teplotám alebo silnej mechanickej záťaži. Inak môže dôjsť k deformáciam výrobku.

Bezpečnostné upozornenia týkajúce sa batérií/akumulátorových batérií

- **NEBEZPEČENSTVO OHROZENIA ŽIVOTA!**
  Batérie/akumulátorové batérie držte mimo dosahu detí. V prípade prehltnutia okamžite vyhľadajte lekára!
- Prehltnutie môže mať za následok popáleniny, perforáciu mäkkých tkanív a smrť. Ťažké popáleniny môžu nastať do 2 hodín po prehltnutí.
- **NEBEZPEČENSTVO EXPLÓZIE!**
  Nenabíjateľné batérie nikdy znova nenabíjajte. Batérie/akumulátorové batérie neskratujte a/alebo neotvárajte. Následkom môže byť prehriatie, požiar alebo explózia.
- Batérie/akumulátorové batérie nikdy nehádžte do ohňa alebo vody.
- Nevystavujte batérie/akumulátorové batérie mechanickej záťaži.

Riziko vytečenia batérií/akumulátorových batérií

- Batérie/akumulátorové batérie nikdy nevystavujte extrémnym podmienkam a teplotám, ktoré by na ne mohli pôsobiť, napr. na vykurovacích telesách/priamom slnečnom žiarení.
- Ak batérie/akumulátorové batérie vytiekli, zabráňte kontaktu pokožky, očí a slizníc s chemikáliami! Ihneď vypláchnite postihnuté miesta väčším množstvom čistej vody a okamžite vyhľadajte lekára!

- **NOSTE OCHRANNÉ RUKAVICE!** Vytečené alebo poškodené batérie/akumulátorové batérie môžu pri kon-t takte s pokožkou spôsobiť poleptanie. V takom prípade preto noste vhodné ochranné rukavice.
- V prípade vytečenia batérií/akumulátorových batérií ich ihneď vyberte z výrobku, aby ste predišli vzniku škôd.
- Používajte iba batérie/akumulátorové batérie rovnakého typu. Nekombinujte staré batérie/akumulátorové batérie s novými!
- Ak produkt dlhší čas nepoužívate, vyberte z neho batérie/akumulátorové batérie.
- Nabíjateľné akumulátorové batérie sa musia pred nabíjaním z výrobku vybrať.

Riziko poškodenia produktu

- Používajte výhradne uvedený typ batérií/akumulátorových batérií!
- Vložte batérie/akumulátorové batérie podľa označenia polarity (+) a (-) na batérii/akumulátorovej batérii a výrobku.
- Pred vložením očistite kontakty na batérii/akumulátorovej batérii a v priečinku pre batériu suchou handričkou, ktorá nepúšťa vlákna, alebo vatovou tyčinkou!
- Vybité batérie/akumulátorové batérie ihneď vyberte z produktu.

Uvedenie výrobku do prevádzky

Poznámka: Odstráňte celý obalový materiál z výrobku.
Poznámka: Výrobok má tri strany na pozeranie. Ľavá strana má v hornej časti zrkadlo s 2-násobným zväčšením 2 a v dolnej časti s 5-násobným zväčšením 1. Stredná a pravá strana sú normálne zrkadlá.

Vloženie/výmena batérií

- Vyberte kryt priečinka pre batérie 7 na zadnej strane produktu a vložte batérie. Dbajte pritom na správnu polaritu, ako je znázornené v priečinku pre batérie 11 (pozri obr. B).
- Po vložení/výmene batérií zatvorte kryt priečinka pre batérie 7.

Montáž

- Nasmerujte nohu stojana 10 a držiak zrkadla 9 do rovnakého smeru (pozri obr. C).
- Nasaďte držiak zrkadla 9 do nohy stojana 10 (pozri obr. D).
- Uistite sa, že hlavné zrkadlo 3 a noha stojana 10 sú spojené (pozri obr. E).
  Poznámka: Drobné príslušenstvo ako šminkovacie potreby alebo šperky môžete skladovať na odkladacej ploche nohy stojana 10.

Ovládanie

Poznámka: Výrobok je vhodný výhradne ako normálne zrkadlo alebo s 2-násobným a 5-násobným zväčšením. NIE JE vhodný ako stolové svietidlo pre osvetlenie obytných miestností.

- Pevne uchopte výrobok a stlačte spínač ON/OFF 8 do polohy „I“ (pozri obr. A).

- Dotknite sa tlačidla pre intenzitu svetla 6 na spodnej strane hlavného zrkadla 3, aby ste zapli svetlo.
- Stlačte tlačidlo pre intenzitu svetla 6 na cca. 3 sekundy, aby ste nastavili jas svietidla.
  Poznámka: Zrkadlo možno v prípade potreby nakloniť až o 70° (pozri obr. F).
- Dotknite sa tlačidla pre intenzitu svetla 6 na spodnej strane hlavného zrkadla 3, aby ste vypli svietidlo.
- Pevne uchopte výrobok a stlačte spínač ON/OFF 8 do polohy „0“, aby ste šetrili batériu.
- 5x **Poznámka:** 5-násobné zväčšenie
- 2x **Poznámka:** 2-násobné zväčšenie

Čistenie a údržba

- Pred čistením vypnite výrobok a vyberte batérie.
- V žiadnom prípade nepoužívajte kvapaliny a čistiace prostriedky, pretože poškodzujú výrobok.
- Výrobok čistite len zvonku jemnou, suchou handričkou.

Likvidácia

Obal pozostáva z ekologických materiálov, ktoré môžete odovzdať na miestnych recyklačných zberných miestach.

Všímajte si prosím označenie obalových materiálov pre triedenie odpadu, sú označené skratkami (a) a číslami (b) s nasledujúcim významom: 1–7: Plasty/20–22: Papier a kartón/80–98: Spojené látky.

O možnostiach likvidácie opotrebovaného výrobku sa môžete informovať na Vašej obecnej alebo mestskej správe.

Ak výrobok doslúžil, v záujme ochrany životného prostredia ho neodhoďte do domového odpadu, ale odovzdajte na odbornú likvidáciu. Informácie o zberných miestach a ich otváracích hodinách získate na Vašej príslušnej správe.

Produkt a obalové materiály sú recyklovateľné a podliehajú rozšírenej zodpovednosti výrobcu. Kvôli lepšiemu spracovaniu odpadu ho zlikvidujte oddelene podľa zobrazených symbolov na obale. Triman-Logo platí iba pre Francúzsko.

Defektné alebo použité batérie/akumulátorové batérie musia byť odovzdané na recykláciu podľa smernice 2006/66/ES a jej zmien. Batérie/akumulátorové batérie a/alebo výrobok odovzdajte prostredníctvom dostupných zberných stredísk.

Nesprávna likvidácia batérií/akumulátorových batérií ničí životné prostredie!

Pred likvidáciou vyberte batérie/akumulátorové batérie z výrobku.

Batérie/akumulátorové batérie sa nesmú likvidovať spolu s domovým odpadom. Môžu obsahovať jedovaté ťažké kovy a je potrebné zaobchádzať s nimi ako s nebezpečným odpadom. Chemické značky ťažkých kovov sú nasledovné: Cd = kadmium, Hg = ortuť, Pb = olovo. Opotrebované batérie/akumulátorové batérie preto odovzdajte v komunálnej zberni.

Servis

SK **Servis Slovensko**
Tel.: 0800 008158
E-pošta: owim@lidl.sk

CE

Leyenda de pictogramas utilizados ..... Página 51

Introducción ..... Página 51
Uso adecuado ..... Página 51
Descripción de los componentes ..... Página 51

Datos técnicos ..... Página 51

Indicaciones de seguridad ..... Página 52
Indicaciones de seguridad sobre las pilas/baterías ..... Página 53

Poner el producto en funcionamiento ..... Página 54
Colocar/cambiar las pilas ..... Página 54

Montaje ..... Página 54

Manejo ..... Página 54

Limpieza y cuidados ..... Página 55

Eliminación ..... Página 55

Asistencia ..... Página 55

Leyenda de pictogramas utilizados			
⎓	Corriente/tensión continua	– +	Pilas incluidas
	El producto solo es para el funcionamiento en espacios interiores.	CE	La marca CE indica la conformidad con las directivas de la UE aplicables a este producto.
■ □	Indicaciones de seguridad Instrucciones de uso		

Espejo de maquillaje con ledes

Introducción

Este documento se trata de una copia impresa acortada del manual de instrucciones completo. Escaneando el código QR accede directamente a la página del Servicio Lidl (www.lidl-service.com) donde, introduciendo el número de artículo (IAN) 391063_2201, puede consultar y descargar el manual de instrucciones completo.

¡ADVERTENCIA! Observe el manual de instrucciones completo y las indicaciones de seguridad para evitar daños personales y materiales. La guía rápida forma parte integrante del producto. Familiarícese con las indicaciones de uso y de seguridad antes de comenzar a utilizar el producto. Conserve esta guía rápida y asegúrese de proporcionar todos los documentos relacionados con el producto en caso de entregarlo a terceros.

PDF ONLINE
www.lidl-service.com

Uso adecuado

Este producto ha sido diseñado para su uso como espejo de tocador y la luz únicamente sirve para una mejor visión sin sombras. El producto está pensado únicamente para el uso doméstico y en ningún caso para el uso sanitario o comercial. El fabricante no se responsabiliza de los daños provocados por un uso inadecuado.

- Este producto no es apto para la iluminación de espacio domésticos.
- Este producto está diseñado para su uso en espacios interiores.

Descripción de los componentes

1 Espejo con 5 aumentos
2 Espejo con 2 aumentos
3 Espejo principal
4 Luz LED (21 diodos luminosos)
5 Espejo lateral
6 Botón de intensidad de luz
7 Tapa del compartimento de las pilas
8 Interruptor ENCENDIDO/APAGADO
9 Soporte del espejo
10 Soporte
11 Compartimento de las pilas

Datos técnicos

Tensión de servicio: 6 V⎓
Pilas: 4 x 1,5 V⎓, AAA/LR03 (incluidas en el paquete)

Bombilla:	21 x LEDs: 3,3 V, 0,2 W (no intercambiable)

Indicaciones de seguridad

¡GUARDE TODAS LAS ADVERTENCIAS E INDICACIONES DE SEGURIDAD POR SI LAS NECESITA EN UN FUTURO!

- **¡ADVERTENCIA! ¡PELIGRO DE MUERTE Y ACCIDENTES PARA BEBÉS Y NIÑOS PEQUEÑOS!** No deje nunca a los niños sin vigilancia con el material de embalaje. Existe peligro de asfixia por el material de embalaje. Los niños no suelen ser conscientes del peligro. Mantenga el material del embalaje fuera del alcance de los niños.
- Este producto puede ser utilizado por niños mayores de 8 años, así como por personas con capacidades físicas, sensoriales o mentales reducidas o que cuenten con poca experiencia y/o falta de conocimientos, siempre y cuando se les haya enseñado cómo utilizar el producto de forma segura y hayan comprendido los peligros que pueden resultar de un mal uso del mismo. No permita que los niños jueguen con el producto. La limpieza y el mantenimiento nunca deben llevarse a cabo por niños sin la vigilancia de un adulto.
- No ponga el producto en funcionamiento si está dañado.
- Nunca desmonte el producto. Las reparaciones inadecuadas pueden suponer un riesgo considerable para el usuario. Encargue las reparaciones únicamente a personal técnico cualificado.
- Las bombillas no son reemplazables.
- Si las bombillas fallan al final de su vida útil, deberá reemplazar todo el producto.
- ¡No lo sumerja nunca en agua u otros líquidos!
- No utilice el producto cerca de bañeras, duchas, lavabos u otros recipientes que contengan agua. La proximidad a la humedad supone un riesgo aunque el producto esté apagado.
- Los terminales de las pilas no deben provocar un cortocircuito.

Cómo prevenir incendios y lesiones

- **¡PRECAUCIÓN! ¡PELIGRO DE LESIONES!** Deseche el producto si el espejo se rompe.
- **¡PRECAUCIÓN! ¡PELIGRO DE INCENDIO!** No exponga nunca el producto a la luz directa del sol ni a otras fuentes de luz. No deje el producto sin supervisión en ningún momento. De lo contrario existe riesgo de incendio a causa de los haces de rayos de luz y de la concentración del calor.
- No exponga el producto a temperaturas extremas o a grandes esfuerzos mecánicos. De lo contrario, el producto podría deformarse.

Indicaciones de seguridad sobre las pilas/baterías

- **¡PELIGRO DE MUERTE!** Mantenga las pilas/baterías fuera del alcance de los niños. ¡En caso de ingestión, acuda inmediatamente a un médico!
- La ingestión puede provocar quemaduras, perforaciones de tejidos blandos y la muerte. Las quemaduras graves pueden aparecer pasadas 2 horas tras la ingestión.
- **¡PELIGRO DE EXPLOSIÓN!** No recargue nunca pilas no recargables. No ponga las pilas/baterías en cortocircuito ni tampoco las abra. Estas podrían recalentarse, explotar o provocar un incendio.
- Nunca arroje pilas/baterías al fuego o al agua.
- No aplique cargas mecánicas sobre las pilas/baterías.

Riesgo de sulfatación de las pilas/baterías

- Evite condiciones y temperaturas extremas que puedan influir en el funcionamiento de las pilas/baterías, por ejemplo, acercarlas a un radiador o exponerlas directamente a la luz solar.
- ¡Si las pilas/baterías se sulfatan, evite el contacto de la piel, los ojos y las mucosas con los productos químicos! ¡En caso de entrar en contacto con el ácido, lave inmediatamente la zona afectada con abundante agua y busque atención médica!
- **¡UTILICE GUANTES DE SEGURIDAD!** Las pilas/baterías sulfatadas o dañadas pueden provocar abrasiones

al entrar en contacto con la piel. Por tanto, es imprescindible el uso de guantes de protección en estos casos.

- En caso de sulfatación de las pilas/baterías, retírelas inmediatamente del producto para evitar daños.
- Utilice únicamente pilas/baterías del mismo tipo. ¡No mezcle pilas/baterías usadas con nuevas!
- Retire las pilas/baterías del producto si no va a utilizarlo durante un período de tiempo prolongado.
- Las baterías recargables deben retirarse del producto antes de cargarlas.

Riesgo de daño del producto

- ¡Utilice exclusivamente el tipo de pila/batería indicado!
- Introduzca las pilas/baterías teniendo en cuenta la polaridad marcada con (+) y (-) tanto en las pilas/baterías como en el producto.
- ¡Limpie los contactos de la pila/batería y en el compartimento de las pilas antes de la inserción con un paño seco y libre de pelusas o un bastoncillo de algodón!
- Retire inmediatamente las pilas/baterías agotadas del producto.

Poner el producto en funcionamiento

Nota: Retire completamente el material de embalaje del producto.
Nota: El producto tiene tres laterales para mirar. El lateral izquierdo tiene en la parte superior un espejo con 2 aumentos 2 y en la parte inferior, un espejo con 5 aumentos 1. El centro y el lateral derecho son espejos normales.

Colocar/cambiar las pilas

- Retire la tapa del compartimento de las pilas 7 en la parte posterior del producto y coloque las pilas. Observe que la polaridad sea la correcta, esta se indica en el compartimento para pilas 11 (véase fig. B).
- Cierre la tapa para el compartimento de las pilas 7 después de colocar/cambiar las pilas.

Montaje

- Oriente el soporte 10 y el soporte del espejo 9 en la misma dirección (ver fig. C).
- Coloque el soporte del espejo 9 en el soporte 10 (ver fig. D).
- Asegúrese de que el espejo principal 3 y el soporte 10 estén unidos de forma segura (ver fig. E).
  Nota: Los accesorios pequeños como utensilios de maquillaje o joyas pueden guardarse en la bandeja del soporte 10.

Manejo

Nota: El producto está pensado únicamente como espejo normal o con 2 y 5 aumentos. NO ha sido diseñado como lámpara de mesa para iluminar estancias.

- Sujete bien el producto y mueva el interruptor de ENCENDIDO/APAGADO 8 a la posición «I» (ver fig. A).
- Pulse el botón de intensidad de luz 6 en la parte inferior del espejo principal 3 para encender la lámpara.

- Pulse el botón de intensidad de luz 6 durante aprox. 3 segundos para ajustar el brillo de la lámpara.
  Nota: En caso necesario, el espejo puede inclinarse hasta 70° (ver fig. F).
- Pulse el botón de intensidad de luz 6 en la parte inferior del espejo principal 3 para apagar la lámpara.
- Sujete bien el producto y mueva el interruptor de ENCENDIDO/APAGADO 8 a la posición «0» para cuidar la batería.
-

  Nota: 5 aumentos
-

  Nota: 2 aumentos

Limpieza y cuidados

- Antes de proceder a su limpieza, desconecte el producto y saque las pilas.
- En ningún caso utilice líquidos o productos limpiadores, ya que estos podrían dañar el producto.
- Limpie el producto solo por fuera con un paño suave y seco.

Eliminación

El embalaje está compuesto por materiales no contaminantes que pueden ser desechados en el centro de reciclaje local.

Tenga en cuenta el distintivo del embalaje para la separación de residuos. Está compuesto por abreviaturas (a) y números (b) que significan lo siguiente: 1–7: plásticos/20–22: papel y cartón/80–98: materiales compuestos.

Para obtener información sobre las posibilidades de desecho del producto al final de su vida útil, acuda a la administración de su comunidad o ciudad.

Para proteger el medio ambiente no tire el producto junto con la basura doméstica cuando ya no le sea útil. Deséchelo en un contenedor de reciclaje. Diríjase a la administración competente para obtener información sobre los puntos de recogida de residuos y sus horarios.

El producto y el material de embalaje son reciclables, bajo la responsabilidad ampliada del fabricante. Deséchelo por separado para un mejor tratamiento de los residuos, siguiendo los símbolos ilustrados en el embalaje.El logotipo Triman se aplica solo para Francia.

Las pilas/baterías defectuosas o usadas deben ser recicladas según lo indicado en la directiva 2006/66/CE y en sus modificaciones. Recicle las pilas/baterías y/o el producto en los puntos de recogida adecuados.

¡Daños en el medio ambiente por un reciclaje indebido de las pilas/baterías!

Retire las baterías/paquete de pilas del producto antes de desecharlo.

Las pilas/baterías no deben eliminarse junto con los residuos domésticos. Estas pueden contener metales pesados tóxicos que deben tratarse conforme a la normativa aplicable a los residuos especiales. Los símbolos químicos de los metales pesados son: Cd = cadmio, Hg = mercurio, Pb = plomo. Las pilas/baterías deben reciclarse en un punto de recolección específico para ello.

Asistencia

ES **Asistencia en España**
Tel.: 900984948
E-Mail: owim@lidl.es

CE

De anvendte piktogrammers legende ..... Side 57

Indledning ..... Side 57
Formålsbestemt anvendelse ..... Side 57
Beskrivelse af de enkelte dele ..... Side 57
Tekniske data ..... Side 58

Sikkerheds-henvisninger ..... Side 58
Sikkerhedshenvisninger for batterier/akkuer ..... Side 59

Ibrugtagning af produkt ..... Side 60
Isæ/skift af batterier ..... Side 60

Montering ..... Side 60

Betjening ..... Side 60

Rengøring og pleje ..... Side 60

Bortskaffelse ..... Side 61

Service ..... Side 61

De anvendte piktogrammers legende			
⎓	Jævnstrøm / -spænding	– +	Inklusiv batterier
	Dette produkt er udelukkende beregnet til indendørs brug.	CE	CE-mærket indikerer at produktet er i overensstemmelse med relevante EU-direktiver gældende for produktet.
■ □	Sikkerhedsanvisninger Handlingsanvisninger		

LED-kosmetikspejl

Indledning

Dette dokument er en forkortet, trykt udgave af den komplette betjeningsvejledning. Ved at scanne QR-koden har du direkte adgang til Lidl-service-siden (www.lidl-service.com) og kan åbne den komplette betjeningsvejledning ved at indtaste varenummeret (IAN) 391063_2201og downloade den.

ADVARSEL! Vær opmærksom på den komplette betjeningsvejledning og sikkerhedshenvisningerne, for at undgå personskader og materielle skader. Den korte vejledning er del af dette produkt. Gør dig før brug af produktet fortrolig med alle betjenings- og sikkerhedshenvisninger. Opbevar den korte vejledning forsvarligt og udlever alle bilag, hvis du giver produktet videre til tredjepart.

PDF ONLINE
www.lidl-service.com

Formålsbestemt anvendelse

Dette produkt er udelukkende bestemt til anvendelse som makeupspejl og lyset er kun bestemt til at kunne se bedre uden faldskygger. Produktet er kun beregnet til brug i den private husholdning og må ikke anvendes indenfor medicinske eller erhvervsmæssige områder. Producenten hæfter ikke for skader, som opstår gennem uhensigtsmæssig brug.

- Dette produkt er ikke beregnet til rumbelysning i private hjem.
- Produktet er kun egnet til indendørs brug.

Beskrivelse af de enkelte dele

1 Spejl med 5 x forstørrelse
2 Spejl med 2 x forstørrelse
3 Hovedspejl
4 LED-lys (21 lysdioder)
5 Sidespejl
6 Lysstyrkeknap
7 Batterirumslåg
8 ON-/OFF-kontakt
9 Spejlholder
10 Fod
11 Batterirum

Tekniske data

Driftspænding:	6 V⎓
Batterier:	4 x 1,5 V ⎓, AAA / LR03 (indeholdt i leveringen)
Lyskilde:	21 x LED'er: 3,3 V, 0,2 W (ikke udskiftelig)

Sikkerheds-henvisninger

OPBEVAR ALLE SIKKERHEDS-HENVISNINGER OG VEJLED-NINGER TIL FREMTIDIG BRUG!

- **ADVARSEL! LIVS- OG ULYKKES-FARE FOR SMÅBØRN OG BØRN!** Lad aldrig børn være uden opsyn med emballagen. Der er fare for kvælning gennem emballagen. Børn undervurderer ofte farerne. Hold altid børn på af stand af emballagen.
- Dette produkt kan benyttes af børn fra 8-årsalderen og opad, samt af personer med forringede fysiske, følelsesmæssige eller mentale evner eller mangel på erfaring, når de er under opsyn eller med hensyn til den sikre brug af produktet er blevet vejledt og forstår de deraf resulterende farer. Børn må ikke lege med produktet. Rengøring og brugervedligeholdelse må ikke foretages af børn uden opsyn.
- Tag ikke produktet i drift, når det er beskadiget.
- Produktet må under ingen omstændigheder skilles ad. Reparationer, der udføres forkert, kan resultere i alvorlige farer for brugeren. Reparationer må kun udføres af fagfolk.
- Lyskilderne kan ikke udskiftes.
- Hvis lyskilderne i slutningen af deres levetid svigter, skal hele produktet erstattes.
- Sænk aldrig produktet ned i vand eller andre væsker!
- Brug ikke dette produkt i nærheden af badekar, brusere, håndvaske eller andre beholdere, der indeholder vand. Fugtige omgivelser udgør en fare, selv når produktet er slukket.
- Batteritilslutningsklemmerne må ikke kortsluttes.

Undgå fare for brand og tilskadekomst

- **ADVARSEL! FARE FOR TILSKADE-KOMST!** Bortskaf produktet, hvis spejlet er gået i stykker.

- **ADVARSEL! BRANDFARE!** Udsæt aldrig produktet for direkte sollys eller andre lyskilder. Lad aldrig produktet være uden opsyn. Ellers er der fare for brand på grund af lysstrålebundter og koncentreret varme.
- Udsæt ikke produktet for ekstreme temperaturer eller kraftige mekaniske belastninger. Ellers kan produktet blive deformeret.

Sikkerhedshenvisninger for batterier/akkuer

- **LIVSFARE!** Hold batterier/akkuer udenfor børns rækkevidde. Opsøg i tilfælde af slugning straks lægehjælp!
- Indtagelse kan forårsage forbrændinger, perforering af blødt væv og døden. Alvorlige forbrændinger kan forekomme inden for 2 timer efter indtagelse.
- **EKSPLOSIONSFARE!** Genoplad aldrig ikkeopladelige batterier igen. Kortslut ikke batterier/akkuer og/eller åben disse ikke. Der kan opstå overophedning, brandfare eller eksplosion.
- Smid batterier/akkuer aldrig i ild eller vand.
- Udsæt batterier/akkuer ikke for mekanisk belastning.

Risiko for udsivning fra batteriene/akkuerne

- Undgå ekstreme betingelser og temperaturer, som kan påvirke batterier/akkuer, f.eks. varmelegemer/direkte sollys.
- Hvis batterier/akkuer er lækket, skal du undgå at få kemikalierne på huden, i øjnene og i slimhinderne! Skyl de berørte steder med det samme med klart vand og opsøg en læge!
- **BÆR BESKYTTELSESHANDSKER!** Udløbne eller beskadigede batterier/akkuer kan forårsage ætsninger ved berøring med huden. Bær i dette tilfælde derfor egnede beskyttelseshandsker.
- I tilfælde af en lækage hos batterierne/akkuerne, skal De fjerne disse med det samme fra produktet for at undgå beskadigelser.
- Anvend kun batterier/akkuer af samme type. Bland ikke gamle batterier/akkuer med nye!
- Fjern batterierne/akkuerne, når produktet ikke anvendes i en længere periode.

- Genopladelige batterier skal fjernes fra produktet, før de oplades.

Risiko for beskadigelse af produktet

- Anvend udelukkende den angivne batteri-/akkutype!
- Indsæt batterier/akkuer iht. polaritetsmærkningen (+) og (-) til batteri/akku og produktet.
- Rengør kontakter ved batteriet/det genopladelige batteri og i batterirummet før ilægningen med en tør, fnugfri klud eller en vatpind!
- Fjern brugte batterier/akkuer omgående fra produktet.

Ibrugtagning af produkt

Bemærk: Fjern alt emballagemateriale fra produktet.
Bemærk: Produktet har tre sider med spejl. I venstre side er der et spejl med 2 x forstørrelse i den øverste del 2 og i den nederste del et spejl med 5 x forstørrelse 1. Den midterste og højre side er normale spejle.

Isæt/skift af batterier

- Tag batterirumslåget 7 af på produktets bagside og isæt batterierne. Vær derved opmærksom på den korrekte polaritet, som vist i batterirummet 11 (se afbildning B).
- Luk batterirumslåget 7 efter isættelse/skift af batterierne.

Montering

- Juster foden 10 og spejlholderen 9 i samme retning (se afbildning C).
- Isæt spejlholderen 9 i foden 10 (se afbildning D).
- Kontroller at hovedspejlet 3 og foden 10 er forbundet korrekt (se afbildning. E).
  Bemærk: Mindre tilbehørsdele som makeup eller smykker kan opbevares på foden 10.

Betjening

Bemærk: Produktet er udelukkende egnet som et normalt spejl eller spejl med 2 x eller 5 x forstørrelse. Det er IKKE beregnet som bordlampe til oplysning af boligarealer.

- Hold fast i produktet og tryk ON-/OFF-kontakten 8 i "I"-positionen (se afbildning A).
- Rør ved lysstyrkeknappen 6 på undersidne af hovedsepejlet 3, for at tænde for lyset.
- Tryk på lysstyrkeknappen 6 i ca. 3 sekunder, for at indstille lampens lysstyrke.
  Bemærk: Spejlet kan ved behov vippes med op til 70 ° (se afbildning F).
- Rør ved lysstyrkeknappen 6 på undersidne af hovedsepejlet 3, for at slukke for lyset.
- Hold fast i produktet og tryk ON-/OFF-kontakten 8 i "0"-positionen, for at skåne batterierne.
- 5x **Bemærk:** 5 x forstørrelse
- 2x **Bemærk:** 2 x forstørrelse

Rengøring og pleje

- Sluk for produktet inden rengøringen og fjern batterierne.
- Anvend under ingen omstændigheder væsker eller rengøringsmidler, da disse kan beskadige produktet.
- Rengør produktet kun udvendigt med en blød, tør klud.

Bortskaffelse

Indpakningen består af miljøvenlige materialer, som De kan bortskaffe over de lokale genbrugssteder.

Bemærk forpakningsmaterialernes mærkning til affaldssorteringen, disse er mærket med forkortelser (a) og numre (b) med følgende betydning: 1–7: kunststoffer/20–22: papir og pap/80–98: kompositmaterialer.

De får oplyst muligheder til bortskaffelse af det udtjente produkt hos deres lokale myndigheder eller bystyre.

For miljøets skyld, så må produktet aldrig smides ud sammen med husholdningsaffaldet, når det er udtjent, men skal afleveres til en fagmæssig korrekt bortskaffelse. De kan informere Dem vedrørende opsamlingssteder og deres åbningstider hos deres ansvarlige forvaltning.

Produktet og emballagematerialerne kan genanvendes under udvidet producentansvar. For bedre affaldsbehandling skal det bortskaffes separat, efter de illustrerede symboler på emballagen. Triman-logoet gælder kun for Frankrig.

Defekte eller brugte batterier/akkuer skal genbruges iht. retningslinje 2006/66/EF og dennes ændringer. Aflevér batterier/akkuer og/eller produktet via et af de tilbudte indsamlingssteder.

Miljøskader gennem forkert bortskaffelse af batterierne/akkuerne!

Fjern batterierne / de genopladelige batterier fra produktet ved bortskaffelse.

Batterier/akkuer må ikke bortskaffes via husholdningsaffaldet. De kan indeholde giftige tungmetaller og er underlagt behandlingen for særaffald. De kemiske symboler for tungmetaller er følgende: Cd = kadmium, Hg = kviksølv, Pb = bly. Aflverer derfor brugte batterier/akkuer hos en kommunal genbrugsstation.

Service

(DK) **Service Danmark**
Tel.: 80253972
E-Mail: owim@lidl.dk

CE

Legenda dei pittogrammi utilizzati ..... Pagina 63

Introduzione ..... Pagina 63
Utilizzo secondo la destinazione d'uso ..... Pagina 63
Descrizione dei componenti ..... Pagina 63
Dati tecnici ..... Pagina 64

Avvertenze per la sicurezza ..... Pagina 64
Avvertenze di sicurezza per batterie/accumulatori ..... Pagina 65

Messa in funzione del prodotto ..... Pagina 66
Inserimento/sostituzione delle batterie ..... Pagina 66

Montaggio ..... Pagina 66

Uso ..... Pagina 67

Pulizia e cura ..... Pagina 67

Smaltimento ..... Pagina 67

Assistenza ..... Pagina 68

Legenda dei pittogrammi utilizzati			
⎓	Tensione/corrente continua	– +	Batterie incluse
	Questo prodotto è destinato esclusivamente all'uso in ambienti interni.	CE	Il marchio CE indica la conformità con le rilevanti direttive UE applicabili a questo prodotto.
	Avvertenze di sicurezza Istruzioni per l'uso		

Specchio a LED per il trucco

Introduzione

Questo documento è un'edizione abbreviata delle istruzioni per l'uso complete. Facendo la scansione del codice QR puoi accedere direttamente alla pagina del servizio di assistenza Lidl (www.lidl-service.com) e inserendo il codice articolo (IAN) 391063_2201puoi scaricare e visionare le istruzioni per l'uso complete.

AVVERTENZA! Fare riferimento alle istruzioni per l'uso complete e alle avvertenze per la sicurezza, al fine di evitare lesioni personali e danni materiali. La Guida rapida è parte integrante di questo prodotto. Prima dell'utilizzo del prodotto leggere tutte le istruzioni per l'uso e le avvertenze per la sicurezza. Conservare la guida rapida e in caso di cessione del prodotto a terzi, consegnare anche tutta la documentazione.

PDF ONLINE
www.lidl-service.com

Utilizzo secondo la destinazione d'uso

Questo prodotto è ideato solamente per l'uso come specchio cosmetico e la luce serve esclusivamente per una migliore visibilità senza zone d'ombra. Il prodotto è destinato esclusivamente all'utilizzo in ambito privato e non per scopi commerciali o medici. Il produttore non risponde in caso di danni causati da un uso improprio.

- Questo prodotto non è indicato per l'illuminazione domestica.
- Il prodotto è destinato solamente ad un uso in ambienti interni.

Descrizione dei componenti

1. Specchio con ingrandimento di 5 volte
2. Specchio con ingrandimento di 2 volte
3. Specchio principale
4. Luce LED (21 diodi luminosi)
5. Specchio laterale
6. Tasto di regolazione dell'intensità luminosa
7. Coperchio del vano portabatterie
8. Interruttore ON/OFF
9. Supporto dello specchio
10. Base di appoggio
11. Vano portabatterie

Dati tecnici

Tensione di esercizio:	6 V⎓
Batterie:	4 x 1,5 V⎓, AAA/LR03 (inclusa nella fornitura)
Lampadina:	21 x LEDs: 3,3 V, 0,2 W (non sostituibile)

Avvertenze per la sicurezza

CONSERVARE TUTTE LE INDICAZIONI E LE AVVERTENZE DI SICUREZZA PER EVENTUALI CONSULTAZIONI FUTURE!

- **ATTENZIONE! PERICOLO DI MORTE E DI INCIDENTI PER BAMBINI E INFANTI!** Non lasciare mai i bambini non sorvegliati in presenza del materiale d'imballaggio. Sussiste un pericolo di soffocamento a causa del materiale di imballaggio. Spesso i bambini sottovalutano i pericoli. Tenere sempre il materiale d'imballaggio fuori dalla portata dei bambini.
- Questo prodotto può essere usato da bambini a partire dagli 8 anni di età e da persone con capacità fisiche, sensoriali o mentali limitate, oppure senza esperienza e conoscenza in merito, qualora sorvegliati o istruiti circa un uso sicuro del prodotto e che comprendono quindi i pericoli ad esso connessi. I bambini non possono giocare con questo prodotto. La pulizia e la manutenzione non devono essere eseguite da bambini senza la supervisione di un adulto.
- Non mettere in funzione il prodotto qualora questo fosse danneggiato.
- Non smontare in nessun caso il prodotto. L'utente può essere esposto a gravi pericoli a causa di riparazioni improprie. Far eseguire le riparazioni solo da personale qualificato.
- Le lampadine non sono sostituibili.
- Sostituire l'intero prodotto qualora le lampadine giungessero al termine della propria vita media.
- Non immergere mai il prodotto in acqua o in altri liquidi!
- Non utilizzare il prodotto nei pressi di vasche da bagno, docce, lavandini o altri contenitori d'acqua. La presenza di umidità rappresenta un pericolo anche se il prodotto è spento.
- I morsetti delle batterie non devono essere cortocircuitati.

Evitare situazioni pericolose che possano causare incendi o lesioni

- **ATTENZIONE! PERICOLO DI LESIONI!** Smaltire il prodotto in caso di rottura dello specchio.
- **ATTENZIONE! PERICOLO DI INCENDIO!** Non esporre mai il prodotto alla luce solare diretta o ad altre fonti luminose. Non lasciare mai incustodito il prodotto. In caso contrario, sussiste un pericolo di incendio a causa della concentrazione dei raggi solari e del calore.
- Non esporre il prodotto a temperature estreme o a forti sollecitazioni meccaniche. In caso contrario, il prodotto si potrebbe deformare.

Avvertenze di sicurezza per batterie/accumulatori

- **PERICOLO DI MORTE!** Tenere le batterie/gli accumulatori fuori dalla portata dei bambini. In caso di ingerimento consultare subito un medico!
- L'ingerimento può provocare ustioni, perforazione di tessuti molli e la morte. Eventuali ustioni gravi possono comparire anche nel corso delle 2 ore successive all'ingerimento.
- **PERICOLO DI ESPLOSIONE!** Non ricaricare mai batterie non ricaricabili.Non cortocircuitare e/o aprire le batterie o gli accumulatori. Ne conseguirebbe un rischio di incendio, surriscaldamento o scoppio.
- Non gettare mai le batterie/gli accumulatori nel fuoco o in acqua.
- Non esercitare alcuna pressione meccanica sulle batterie/sugli accumulatori.

Rischio di perdita di liquido dalle batterie/dagli accumulatori

- Evitare condizioni e temperature estreme che possano ripercuotersi sulle batterie/sugli accumulatori, quali ad esempio la vicinanza a termosifoni o l'irraggiamento solare diretto.
- Evitare il contatto delle sostanze chimiche con la pelle, gli occhi e le mucose in caso di fuoriuscita del liquido dalle batterie/dagli accumulatori! Sciacquare subito le aree colpite con acqua pulita

e consultare immediatamente un medico!

- **INDOSSARE GUANTI PROTETTIVI!** Batterie e accumulatori danneggiati o che presentano perdite possono corrodere la pelle in caso di contatto. Pertanto, in questo caso indossare sempre guanti di protezione adatti.
- Nel caso di perdita di liquido delle batterie/degli accumulatori, rimuoverli subito dal prodotto per evitare danneggiamenti.
- Utilizzare solamente batterie / gli accumulatori dello stesso tipo. Non mischiare le batterie/gli accumulatori vecchi con quelli nuovi!
- Rimuovere le batterie/gli accumulatori, quando il prodotto non viene utilizzato a lungo.
- Le batterie ricaricabili devono essere rimosse dal giocattolo prima di essere ricaricate.

Rischio di danneggiamento del prodotto

- Utilizzare esclusivamente il tipo di batterie/di accumulatori indicato!
- Inserire le batterie/gli accumulatori secondo il contrassegno della polarità (+) e (-) sulla batteria/sull'accumulatore del prodotto.
- Pulire i contatti della batteria / dell'accumulatore e quelli presenti nel vano portabatterie con un panno asciutto e privo di lanugine o un bastoncino cotonato prima dell'inserimento!
- Rimuovere immediatamente le batterie/gli accumulatori esausti dal prodotto.

Messa in funzione del prodotto

Nota: rimuovere dal prodotto l'intero materiale di imballaggio.
Nota: il prodotto si compone di tre lati utili. Il lato sinistro ha, nella sua parte superiore, uno specchio con un ingrandimento di 2 volte 2 e nella sua parte inferiore ha uno specchio con un ingrandimento di 5 volte 1. Il lato in mezzo e il lato destro hanno uno specchio normale.

Inserimento/sostituzione delle batterie

- Smontare il coperchio del vano portabatterie 7 collocato sul lato posteriore del prodotto e inserire le batterie. Assicurarsi che la polarità sia corretta come indicato sul vano portabatterie 11 (vedi Fig. B).
- Dopo aver inserito/sostituito le batterie, chiudere il coperchio del vano portabatterie 7.

Montaggio

- Orientare la base di appoggio 10 e il supporto dello specchio 9 nella stessa direzione (vedi fig. C).
- Inserire il supporto dello specchio 9 nella base di appoggio 10 (vedi fig. D).

- Assicurarsi che lo specchio principale 3 e la base di appoggio 10 siano uniti in modo sicuro (vedi fig. E).
  Nota: piccoli accessori come utensili per il trucco o gioielli possono essere riposti sul portaoggetti della base di appoggio 10.

Uso

Nota: il prodotto è adatto esclusivamente come specchio normale oppure con ingrandimento di 2 volte e di 5 volte. NON è adatto come luce da tavolo per l'illuminazione dei locali domestici.

- Tenere saldamente il prodotto e spingere l'interruttore ON/OFF 8 in posizione „I" (vedi fig. A).
- Toccare il tasto di regolazione dell'intensità luminosa 6 situato sulla parte inferiore dello specchio principale 3, per accendere la luce.
- Premere il tasto di regolazione dell'intensità luminosa 6 per circa 3 secondi, per regolare la luminosità della lampada.
  Nota: all'occorrenza, lo specchio può essere inclinato di 70° (vedi fig. F).
- Toccare il tasto di regolazione dell'intensità luminosa 6 situato sulla parte inferiore dello specchio principale 3, per spegnere la luce.
- Tenere saldamente il prodotto e spingere l'interruttore ON/OFF 8 in posizione „0" per non far scaricare le batterie.
-

  Nota: ingrandimento di 5 volte
-

  Nota: ingrandimento di 2 volte

Pulizia e cura

- Spegnere il prodotto ed estrarre le batterie prima di pulirlo.
- Non utilizzare in nessun caso liquidi o detergenti poiché questi danneggiano il prodotto.
- Pulire il prodotto solo sulla sua superficie esterna con un panno morbido e asciutto.

Smaltimento

L'imballaggio è composto da materiali ecologici che possono essere smaltiti presso i siti di raccolta locali per il riciclo.

Osservare l'identificazione dei materiali di imballaggio per lo smaltimento differenziato, i quali sono contrassegnati da abbreviazioni (a) e da numeri (b) con il seguente significato: 1–7: plastiche/ 20–22: carta e cartone/80–98: materiali compositi.

E' possibile informarsi circa le possibilità di smaltimento del prodotto usato presso l'amministrazione comunale o cittadina.

Per questioni di tutela ambientale non gettare il prodotto usato tra i rifiuti domestici, ma provvedere invece al suo corretto smaltimento. Presso l'amministrazione competente è possibile ricevere informazioni circa i siti di raccolta e i relativi orari di apertura.

Il prodotto e il materiale da imballaggio sono riciclabili, soggetto a responsabilità estesa del produttore. Smaltire separatamente per un ottimale trattamento dei rifiuti, seguendo i simboli illustrati sulla confezione. Il logo Triman è valido solamente per la Francia.

Le batterie/gli accumulatori difettosi o usati devono essere riciclati secondo la direttiva 2006/66/CE e relative modifiche. Smaltire le batterie/gli accumulatori e/o il prodotto presso i punti di raccolta indicati.

Uno smaltimento scorretto delle batterie/gli accumulatori procura danni all'ambiente!

Estrarre le batterie/il pacchetto batteria dal prodotto prima dello smaltimento.

È vietato smaltire le batterie/gli accumulatori con i rifiuti domestici. Possono contenere metalli pesanti nocivi e sono soggetti a smaltimento come rifiuti speciali. I simboli chimici dei metalli pesanti sono i seguenti: Cd = cadmio, Hg = mercurio, Pb = piombo. Consegnare, pertanto, le batterie/gli accumulatori esausti presso un punto di raccolta comunale.

Assistenza

IT **Assistenza Italia**
Tel.: 800790789
E-Mail: owim@lidl.it

CE

Az alkalmazott piktogramok jelmagyarázata ..... Oldal 70

Bevezető ..... Oldal 70
Rendeltetésszerű használat ..... Oldal 70
Alkatrészleírás ..... Oldal 70
Műszaki adatok ..... Oldal 71

Biztonsági tudnivalók ..... Oldal 71
Az elemekreTakkukra vonatkozó biztonsági tudnivalók ..... Oldal 72

A termék üzembe vétele ..... Oldal 73
Az elemek behelyezése/cseréje ..... Oldal 73

Összeszerelés ..... Oldal 73

Használat ..... Oldal 73

Tisztítás és karbantartás ..... Oldal 74

Mentesítés ..... Oldal 74

Szerviz ..... Oldal 74

Az alkalmazott piktogramok jelmagyarázata			
⎓	Egyenáram / -feszültség		Elemek mellékelve
	Ez a termék kizárólag beltéri használatra alkalmas.	CE	A CE-jelzés a termékre vonatkozó releváns EU-irányelvek betartását jelöli.
	Biztonsági tudnivalók Kezelési utasítások		

LED-es sminktükör

Bevezető

Ez a dokumentum a teljes használati útmutató rövidített nyomtatott változata. A QR-kód beolvasásával Ön egyenesen a Lidl-Service oldalára látogathat (www.lidl-service.com) és a cikkszám megadásával (IAN) 391063_2201megtekintheti és letöltheti a teljes használati útmutatót.

FIGYELMEZTETÉS! Tartsa be a teljes használati útmutatót és a biztonsági utasításokat a személyi és anyagi károk elkerülése érdekében. A rövid útmutató a termék része. A termék használata előtt ismerje meg az összes használati- és biztonsági utasítást. A termék harmadik félnek történő továbbadása esetére őrizze meg a rövid útmutatót.

PDF ONLINE
www.lidl-service.com

Rendeltetésszerű használat

Ez a termék csak kozmetikai tükörként használható és a lámpa csak a jobb, árnyék vetülés nélküli megvilágítást szolgálja. A termék kizárólag magánhasználatra, és nem orvosi vagy közületi felhasználásra készült. A gyártó nem felel a nem rendeltetésszerű használatból eredő károkért.

- Ez a termék nem alkalmas háztartások helyiségeinek megvilágítására.
- A termék kizárólag beltéri használatra alkalmas.

Alkatrészleírás

1 5-szörös nagyítású tükör
2 2-szeres nagyítású tükör
3 fő tükör
4 LED-es fény (21 világító dióda)
5 oldalsó tükör
6 fényerősség-szabályozó gomb
7 elemrekesz fedele
8 ON/OFF (BE/KI) kapcsoló
9 tükörtartó
10 állóláb
11 elemrekesz

Műszaki adatok

Üzemi feszültség:	6 V⎓
Elemek:	4 x 1,5 V⎓, AAA/LR03 (része a szállítmánynak)
Izzók:	21 db LED: 3,3 V, 0,2 W (nem cserélhető)

Biztonsági tudnivalók

GONDOSAN ŐRIZZEN MEG MINDEN BIZTONSÁGI TUDNIVALÓT ÉS ÚTMUTATÁST A JÖVŐBENI FELHASZNÁLÁS CÉLJÁBÓL!

- **FIGYELMEZTETÉS! KISGYEREKEK ÉS GYEREKEK SZÁMÁRA ÉLET- ÉS BALESETVESZÉLYES!**
  Soha ne hagyja a gyerekeket felügyelet nélkül a csomagolóanyaggal. A csomagolóanyagok fulladást okozhatnak. A gyerekek gyakran alábecsülik a veszélyeket. Mindig tartsa távol a gyerekeket a csomagolóanyagoktól.
- A terméket 8 éves kor feletti gyerekek, valamint korlátozott fizikai, érzékszervi vagy szellemi képességgel élő vagy nem megfelelő tapasztalattal és tudással rendelkező személyek csak felügyelet mellett, illetve a termék biztonságos használatára vonatkozó felvilágosítás és a lehetséges veszélyek megértése után használhatják. Gyerekek nem játszhatnak a termékkel. A tisztítást és a karbantartást gyerekek nem végezhetik felügyelet nélkül.
- Ne üzemelje be a terméket, ha az sérült.
- Semmilyen esetben se szerelje szét a terméket. A szakszerűtlen javítások jelentős veszélyeket jelenthetnek a felhasználóra nézve. Javításokat csak szakemberekkel végeztessen.
- Az izzók nem cserélhetők.
- Amennyiben az izzók elérték élettartamuk végét, úgy az egész terméket ki kell cserélni.
- Soha ne merítse vízbe vagy más folyadékba!
- Ne használja a terméket fürdőkádak, zuhanyzók, medencék vagy más, vizet tartalmazó tartályok közelében. A nedvesség közelsége veszélyt jelent, még akkor is, ha a terméket kikapcsolták.
- Az elemek csatlakozókapcsait tilos rövidre zárni.

Kerülje a tűz- és sérülésveszélyt

- **VIGYÁZAT! SÉRÜLÉSVESZÉLY!** Ártalmatlanítsa a terméket, ha eltört a tükör.
- **VIGYÁZAT! TŰZVESZÉLY!** Soha ne tegye ki a terméket közvetlen napsugárzásnak vagy más fényforrás hatásának. Soha ne hagyja a terméket felügyelet nélkül. Ellenkező esetben a nyalábolt fénysugarak és a koncentrált hő következtében tűzveszély áll fenn.
- Ne tegye ki a terméket szélsőséges hőmérsékleteknek vagy erős mechanikai igénybevételeknek. Ellenkező esetben a termék deformálódhat.

Az elemekre/akkukra vonatkozó biztonsági tudnivalók

- **ÉLETVESZÉLY!** Tartsa távol az elemeket/akkumulátorokat a gyermekektől. Lenyelés esetén azonnal forduljon orvoshoz!
- A lenyelés égési sérülésekhez, puha szövetek perforációjához és halálhoz vezethet. 2 órán belül a lenyelés után súlyos égési sérülések léphetnek fel.
- **ROBBANÁSVESZÉLY!** Soha ne töltse a nem feltölthető elemeket. Az elemeket/akkukat tilos rövidre zárni és/vagy felnyitni. Annak követ kezménye túlhevülés, tűzveszély vagy a kihasadásuk lehet.
- Soha ne dobja az elemeket/akkukat tűzbe vagy vízbe.
- Ne tegye ki az elemeket/akkukat mechanikai terhelésnek!

Az elemek/akkuk kifolyásának kockázata

- Kerülje a szélsőséges körülményeket és hőmérsékleteket, mint pl. fűtőtestek/közvetlen napsugárzás, amelyek hatással lehetnek az elemekre/akkukra.
- Ha az elemek/akkumulátorok kifolytak, kerülje el bőr, a szemek és a nyálkahártyák vegyszerekkel való érintkezését! Azonnal mossa le az érintett helyet tiszta vízzel és forduljon orvoshoz!
- **VISELJEN VÉDŐKESZTYŰT!** A kifutott, vagy sérült elemek/akkuk a bőrrel érintkezve felmarhatják azt. Ezért ilyen esetben mindenképpen húzzon megfelelő védőkesztyűt.
- Az elem/akku kifolyása esetén távolítsa el azt azonnal a

termékből a sérülések elkerülése érdekében.

- Csak azonos típusú elemeket/akkukat használjon! Ne használjon együtt régi és új elemeket/akkukat!
- Távolítsa el az elemeket/akkukat, ha hosszabb ideig nem használja a terméket.
- Feltöltés előtt az újratölthető akkumulátorokat ki kell venni a termékből.

A termék sérülésének veszélye

- Kizárólag a megadott típusú elemeket/akkukat használja.
- Az elemeket/akkut a termék és az elem/akku (+) és (-) polaritás-jelzésének megfelelően helyezze be.
- Behelyezés előtt tisztítsa meg az elem/akkumulátor és az elemrekesz érintkezőit egy száraz, szöszmentes kendővel vagy fültisztító pálcikával!
- A lemerült elemeket/akkukat haladéktalanul távolítsa el a készülékből.

A termék üzembe vétele

Tudnivaló: Távolítsa el az összes csomagolóanyagot a termékről.

Tudnivaló: A termék három oldalról nézhető. A bal oldal felső részén egy 2-szeres nagyítású tükör van 2, és az alsó részén egy 5-szörös nagyítású tükör 1. A középső és a jobb oldal normál tükör.

Az elemek behelyezése/cseréje

- Vegye le az elemrekesz fedelét 7 a termék hátoldalán, és helyezze be az elemeket. Ennek során ügyeljen az elemrekeszben 11 feltüntetett, helyes polaritásra (lásd B ábra).
- Zárja le az elemrekesz fedelét 7 az elemek behelyezése/cseréje után.

Összeszerelés

- Állítsa azonos irányba az állólábat 10 és a tükörtartót 9 (lásd C ábra).
- Helyezze a tükörtartót 9 az állólábba 10 (lásd D ábra).
- Győződjön meg arról, hogy a fő tükör 3 és az állóláb 10 biztonságosan össze legyenek illesztve (lásd E ábra).
  Tudnivaló: Az állóláb 10 tároló felületén apró tartozékok, mint sminkelő kellékek vagy ékszerek is tárolhatók.

Használat

Tudnivaló: A termék kizárólag normál vagy 2-szeres és 5-szörös nagyítású tükörként használható. NEM alkalmas asztali lámpának lakóterek megvilágítására.

- Tartsa megfogva a terméket, és nyomja az ON/OFF (BE/KI) kapcsolót 8 „I" pozícióba (lásd A ábra).
- A fény bekapcsolásához érintse meg a fényerősség-szabályozó gombot 6 a fő tükör 3 alsó részén.
- A lámpa fényerejének beállításához nyomja meg a fényerősség-szabályozó gombot 6 kb. 3 másodpercig.
  Tudnivaló: A tükör szükség esetén legfeljebb 70 °-ban megdönthető (lásd F ábra).

- A lámpa kikapcsolásához érintse meg a fényerősség-szabályozó gombot 6 a fő tükör 3 alján.
- Tartsa megfogva a terméket, és nyomja az ON/OFF (BE/KI) kapcsolót 8 „0“ pozícióba annak érdekében, hogy kímélje az elemeket.
- **Tudnivaló:** 5-szörös nagyítás
- **Tudnivaló:** 2-szeres nagyítás

Tisztítás és karbantartás

- Tisztítás előtt kapcsolja ki a terméket és vegye ki az elemeket.
- Ne használjon semmi esetben sem folyadékot vagy tisztítószert, mert ezek a terméket károsíthatják.
- Csak kívülről tisztítsa meg a terméket egy puha és száraz törlőkendővel.

Mentesítés

A csomagolás környezetbarát anyagokból készült, amelyeket a helyi újrahasznosító helyeken adhat le ártalmatlanítás céljából.

A hulladék elkülönítéséhez vegye figyelembe a csomagolóanyagon található jelzéseket. Ezek rövidítéseket (a) és számokat (b) tartalmaznak a következő jelentéssel: 1–7: műanyagok / 20–22: papír és karton / 80–98: kötőanyagok.

A kiszolgált termék megsemmisítési lehetőségeiről lakóhelye illetékes önkormányzatánál tájékozódhat.

A környezete érdekében, ne dobja a kiszolgált terméket a háztartási szemétbe, hanem adja le szakszerű ártalmatlanításra. A gyűjtőhelyekről és azok nyitvatartási idejéről az illetékes önkormányzatnál tájékozódhat.

A termék és a csomagolóanyagok újrahasznosíthatók, és kiterjesztett gyártói felelősséggel tartoznak. A jobb hulladékkezelés érdekében a csomagoláson látható szimbólumok szerint külön dobja ki. A Triman-logó csak Franciaországra vonatkozik.

A hibás vagy elhasznált elemeket / akkukat a 2006/66/EK irányelv és módosításai értelmében újra kell hasznosítani. Szolgáltassa vissza az elemeket / akkukat és / vagy a terméket az ajánlott gyűjtőállomásokon keresztül.

Környezeti károk az elemek / akkuk hibás megsemmisítése következtében!

Ártalmatlanítás előtt vegye ki az elemeket/ akkumulátorcsomagot a termékből.

Az elemeket / akkukat nem szabad a háziszemétbe dobni. Mérgező hatású nehézfémeket tartalmazhatnak és ezért különleges kezelést igénylő hulladéknak számítanak. A nehézfémek vegyjelei a következők: Cd = kadmium, Hg = higany, Pb = ólom. Ezért az elhasznált elemeket / akkukat egy közösségi gyűjtőhelyen adja le.

Szerviz

HU **Szerviz Magyarország**
Tel.: 0680021536
E-mail: owim@lidl.hu

Legenda uporabljenih piktogramov ..... Stran 76

Uvod ..... Stran 76
Predvidena uporaba ..... Stran 76
Opis delov ..... Stran 76
Tehnični podatki ..... Stran 77

Varnostni napotki ..... Stran 77
Varnostni napotki za baterije/akumulatorje ..... Stran 78

Začetek uporabe izdelka ..... Stran 79
Vstavljanje/menjava baterij ..... Stran 79

Montaža ..... Stran 79

Uporaba ..... Stran 79

Čiščenje in nega ..... Stran 80

Odstranjevanje ..... Stran 80

Servis ..... Stran 80

Legenda uporabljenih piktogramov			
⎓	Enosmerni tok / enosmerna napetost	– +	Baterije priložene
	Ta izdelek je primeren izključno za uporabo v notranjih prostorih.	CE	Oznaka CE označuje skladnost z relevantnimi direktivami EU, ki veljajo za ta izdelek.
	Varnostni napotki Navodila za upravljanje		

LED-kozmetično ogledalo

Uvod

Pri tem dokumentu gre za skrajšano tiskano različico celotnih navodil za uporabo. S skeniranjem kode QR prispete neposredno na spletno mesto Lidl-Service (www.lidl-service.com) in lahko z vnosom številke izdelka (IAN) 391063_2201vidite in prenesete celotna navodila za uporabo.

OPOZORILO! Upoštevajte celotna navodila za uporabo in varnostne napotke, da boste preprečili telesne poškodbe oseb in materialno škodo. Kratka navodila so sestavni del tega izdelka. Preden začnete izdelek uporabljati, se seznanite z vsemi navodili za uporabo in varnostnimi napotki. Skrbno shranite kratka navodila in ob predaji izdelka tretji osebi priložite tudi vso dokumentacijo.

PDF ONLINE
www.lidl-service.com

Predvidena uporaba

Ta izdelek je predviden za uporabo kot kozmetično ogledalo, lučka pa je namenjena izključno za boljšo vidljivost brez metanja sence. Izdelek je predviden za zasebno uporabo in ga ni dovoljeno uporabljati za medicinsko ali profesionalno uporabo. Proizvajalec ne odgovarja za škode, ki nastanejo zaradi nepravilne uporabe.

- Ta izdelek ni primeren za osvetljavo prostora v gospodinjstvu.
- Izdelek je primeren samo za uporabo v notranjih prostorih.

Opis delov

1 Ogledalo s 5-kratno povečavo
2 Ogledalo z 2-kratno povečavo
3 Glavno ogledalo
4 Lučka LED (21 svetilnih diod)
5 Stransko ogledalo
6 Tipka za svetilnost
7 Pokrov predalčka za baterije
8 Stikalo ON/OFF
9 Nosilec ogledala
10 Stojalo
11 Predalček za baterije

Tehnični podatki

Obratovalna napetost:	6 V⎓
Baterije:	4 x 1,5 V⎓, AAA/LR03 (priložene)
Sijalka:	21 x LEDs: 3,3 V, 0,2 W (niso zamenljive)

Varnostni napotki

VSE VARNOSTNE NAPOTKE IN NAVODILA SHRANITE ZA PRIHODNJO UPORABO!

- **OPOZORILO! SMRTNA NEVARNOST IN NEVARNOST NESREČ ZA MALČKE IN OTROKE!** Otrok z embalažnim materialom nikoli ne puščajte brez nadzora. Obstaja nevarnost zadušitve z embalažnim materialom. Otroci pogosto podcenjujejo nevarnosti. Otrok ne pustite v bližino embalažnega materiala.
- Izdelek lahko uporabljajo otroci od 8. leta naprej ter osebe z zmanjšanimi fizičnimi, čutilnimi ali duševnimi sposobnostmi ali osebe s pomanjkanjem izkušenj in / ali znanja, če so pod nadzorom ali če so bili poučeni o varni uporabi izdelka in razumejo nevarnosti, do katerih lahko pride med uporabo. Otroci se ne smejo igrati z izdelkom. Otroci ne smejo brez nadzora izvajati čiščenja in vzdrževanja.
- Izdelka ne uporabljajte, če je poškodovan.
- Izdelka nikoli ne razstavljajte. Zaradi nestrokovnih popravil lahko pride do nastanka znatne nevarnosti za uporabnika. Popravila naj opravljajo samo strokovnjaki.
- Sijalke niso zamenljive.
- Če sijalke ob koncu svoje življenjske dobe prenehajo delovati, je treba zamenjati celoten izdelek.
- Nikoli ga ne potapljajte v vodo ali druge tekočine!
- Izdelka ne uporabljajte v bližini kopalnih kadi, prhe, bazena ali drugih posod, ki vsebujejo vodo. Bližina vlage predstavlja nevarnost, tudi če je izdelek izklopljen.
- Priključnih sponk baterij ni dovoljeno kratkostično zvezati.

Preprečite nevarnost požara in poškodb

- **PREVIDNO! NEVARNOST TELESNIH POŠKODB!** Če je ogledalo zlomljeno, zavrzite izdelek.

- **PREVIDNO! NEVARNOST POŽARA!** Nikoli ne izpostavljajte izdelka neposredni sončni svetlobi ali drugim virom svetlobe. Izdelka nikoli ne pustite nenadzorovanega. V nasprotnem primeru obstaja nevarnost požara zaradi svežnja svetlobnih žarkov in koncentrirane vročine.
- Izdelka ne izpostavljajte previsokim temperaturam ali močnim mehanskim obremenitvam. V nasprotnem primeru lahko pride do deformiranja izdelka.

Varnostni napotki za baterije/akumulatorje

- **SMRTNA NEVARNOST!** Baterije/akumulatorje shranjujte zunaj dosega otrok. V primeru zaužitja nemudoma poiščite zdravniško pomoč!
- Zaužitje lahko privede do opeklin, perforacij mehkega tkiva in smrti. Do hudih opeklin lahko pride v 2 urah po zaužitju.
- **NEVARNOST EKSPLOZIJE!** Baterij, ki niso predvidene za polnjenje, nikoli znova ne polnite. Ne povzročite kratkega stika baterij/akumulatorjev in/ali jih odpirajte. Posledice so lahko pregretje in nevarnost požara, lahko jih tudi raznese.
- Baterij/akumulatorjev nikoli ne mečite v ogenj ali vodo.
- Baterij/akumulatorjev ne izpostavljajte mehanskim obremenitvam.

Tveganje iztekanja baterij/akumulatorjev

- Izogibajte se izrednim pogojem in temperaturam, ki bi lahko vplivale na baterije/akumulatorje, npr. na radiatorju/neposredni sončni svetlobi.
- Če baterije/akumulatorji iztečejo, preprečite stik kemikalij s kožo, z očmi in s sluznicami! Prizadeta mesta takoj sperite s čisto vodo in takoj poiščite zdravniško pomoč!
- **NOSITE ZAŠČITNE ROKAVICE!** Iztekle ali poškodovane baterije/akumulatorji lahko ob stiku s kožo povzročijo razjede. V takšnem primeru nosite primerne zaščitne rokavice.
- V primeru iztekanja baterij/akumulatorjev le-te takoj odstranite iz izdelka, da preprečite poškodbe.
- Uporabljajte samo baterije/akumulatorje enakega tipa. Ne

mešajte starih baterij/akumulatorjev z novimi!

- Baterije/akumulatorje odstranite, kadar izdelka dlje časa ne uporabljate.
- Polnilne akumulatorske baterije je treba vzeti iz izdelka, preden jih začnete polniti.

Tveganje poškodb izdelka

- Uporabljajte izključno navedeni tip baterije/akumulatorja!
- Baterije/akumulatorje vstavite v izdelek skladno z oznakama polarnosti (+) in (-) na bateriji / akumulatorju in izdelku.
- Pred vstavljanjem očistite kontakte baterije/akumulatorja in v predalčku za baterije s suho krpo, ki ne pušča vlaken ali z vatirano palčko!
- Iztrošene baterije/akumulatorje nemudoma odstranite iz izdelka.

Začetek uporabe izdelka

Napotek: Z izdelka odstranite celoten embalažni material.

Napotek: Izdelek ima tri strani za gledanje vanj. Leva stran ima v zgornjem delu ogledalo z 2-kratno povečavo 2, v spodnjem delu pa ogledalo s 5-kratno povečavo 1. Srednji del in desna stran sta običajni ogledali.

Vstavljanje/menjava baterij

- Snemite pokrov predalčka za baterije 7 na hrbtni strani izdelka in vstavite baterije. Pri tem pazite na pravilno polarnost, ki je prikazana v predalčku za baterije 11 (glejte sliko B).
- Po vstavljanju/zamenjavi baterij zaprite predalček za baterije 7.

Montaža

- Usmerite stojalo 10 in nosilec ogledala 9 v isto smer (glejte sliko C).
- Vstavite nosilec ogledala 9 v stojalo 10 (glejte sliko D).
- Poskrbite, da bosta glavno ogledalo 3 in stojalo 10 varno povezana (glejte sliko E).
  Napotek: Male pripomočke za ličenje ali nakit lahko shranite na polički stojala 10.

Uporaba

Napotek: Izdelek je primeren za uporabo izključno kot običajno ogledalo ali ogledalo z 2-kratno oziroma 5-kratno povečavo. NI namenjen za uporabo kot namizna svetilka za osvetljavo stanovanjskih prostorov.

- Trdno držite izdelek in premaknite stikalo ON / OFF 8 v položaj »I« (glejte sliko A).
- Za vklop lučke se dotaknite tipke za svetilnost 6 na spodnji strani glavnega ogledala 3.
- Pritisnite tipko za svetilnost 6 in jo zadržite pribl. 3 sekunde, da nastavite svetlost lučke.
  Napotek: Ogledalo lahko po potrebi nagnete do 70 ° (glejte sliko F).
- Za izklop lučke se dotaknite tipke za svetilnost 6 na spodnji strani glavnega ogledala 3.
- Trdno držite izdelek in premaknite stikalo ON / OFF 8 v položaj »0«, da boste varčevali z baterijo
- 5x **Napotek:** 5-kratna povečava
- 2x **Napotek:** 2-kratna povečava

Čiščenje in nega

- Pred čiščenjem izklopite izdelek in odstranite baterije.
- Nikakor ne uporabljajte tekočin in čistilnih sredstev, ker lahko izdelek poškodujejo.
- Izdelek čistite samo zunanje z mehko, suho krpo.

Odstranjevanje

Embalaža je narejena iz okolju primernih materialov, ki jih lahko oddate za recikliranje na lokalnih zbirališčih odpadkov.

Upoštevajte oznake embalažnih materialov za ločevanje odpadkov, ki so označene s kraticami (a) in številkami (b) z naslednjim pomenom: 1–7: umetne mase/ 20–22: papir in karton/80–98: vezni materiali.

O možnostih odstranjevanja odslužene izdelka se lahko pozanimate pri svoji občinski ali mestni upravi.

Ko je vaš izdelek dotrajan, ga zaradi varovanja okolja ne odvrzite med gospodinjske odpadke, temveč ga oddajte na ustreznem zbirališču tovrstnih odpadkov. O zbirnih mestih in njihovih delovnih časih se lahko pozanimate pri svoji pristojni občinski upravi.

Izdelek in materiale embalaže je mogoče reciklirati, če proizvajalec nosi razširjeno odgovornost. Za lažjo obdelavo odpadkov jih odstranite ločeno, po ilustriranih simbolih na embalaži. Logotip Triman velja samo za Francijo.

Pokvarjene ali iztrošene baterije/akumulatorje je treba reciklirati v skladu z Direktivo 2006/66/ES in njenimi spremembami. Baterije/akumulatorje in/ali izdelek vrnite na ponujenih zbirnih mestih.

Škoda na okolju zaradi napačnega odstranjevanja baterij/akumulatorjev!

Pred odstranjevanjem odstranite baterije/akumulatorske baterije iz izdelka.

Baterij/akumulatorjev ni dovoljeno odstraniti skupaj z gospodinjskimi odpadki. Vsebujejo lahko strupene težke kovine in so podvržene določbam za ravnanje z nevarnimi odpadki. Kemični simboli težkih kovin so naslednji: Cd = kadmij, Hg = živo srebro, Pb = svinec. Zato iztrošene baterije/akumulatorje oddajte na komunalnem zbirnem mestu.

Servis

SI **Servis Slovenija**
Tel.: 00386 (0) 80 70 60
E-Mail: owim@lidl.si

CE

OWIM GmbH & Co. KG
Stiftsbergstraße 1
74167 Neckarsulm
GERMANY

Model-No.: HG08316A/HG08316B
Version: 07/2022

Stand der Informationen · Last Information Update · Version des informations · Stand van de informatie · Stan informacji · Stav informací · Stav informácií · Estado de las informaciones · Tilstand af information Versione delle informazioni · Információk állása · Stanje informacij: 05/2022
Ident.-No.: HG08316A/B052022-8

IAN 391063_2201