PARKSIDE

PDF ONLINE
www.lidl-service.com

Domestic Water Pump PHWW 1000 A1

HU

Házi vízmű

Az originál használati utasítás fordítása

DE AT CH

Hauswasserwerk

Originalbetriebsanleitung

IAN 363750_2007

HU

HU

Olvasás előtt kattintson az ábrát tartalmazó oldalra és végezetül ismerje meg a készülék mindegyik funkcióját.

DE AT CH

Klappen Sie vor dem Lesen die Seite mit den Abbildungen aus und machen Sie sich anschließend mit allen Funktionen des Gerätes vertraut.

HU	Az originál használati utasítás fordítása	Oldal	4
DE / AT / CH	Originalbetriebsanleitung	Seite	15

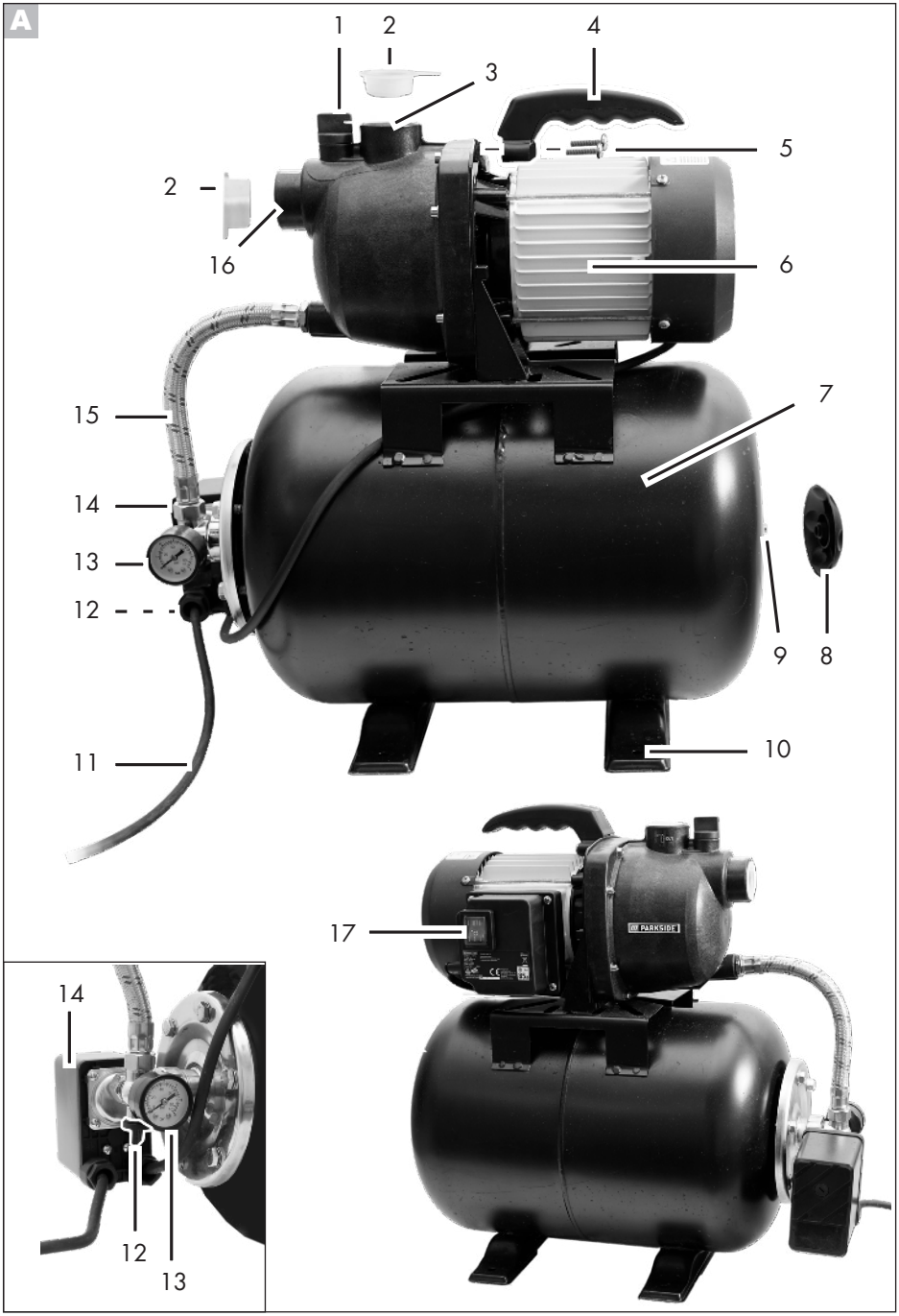
A
1
2
3
4
5
2
16
6
15
7
14
13
12
9
8
11
10
17
14
12
13
PARKSIDE

Tartalomjegyzék

Bevezető 4
Rendeltetésszerű használat 4
Általános leírás 5
A csomag tartalma 5
Áttekintés 5
Működés leírása 5
Műszaki adatok 5
Biztonsági utasítások 6
Szimbólumok a használati útmutatóban 6
Piktogramok a készüléken 6
Általános biztonsági utasítások 7
Üzembe helyezés 8
A hordozó fogantyú rögzítése 8
Rögzített telepítés 8
Hálózatra csatlakoztatás 9
Felállítás 9
Vezetékek csatlakoztatása 9
1¼" tömlőcsatlakozó 10
Szivattyú feltöltése 10
Üzembe helyezés előtti ellenőrzések. 10
A készülék indítása 10
Tisztítás 11
Tárolás 11
Szállítás 11
Be- és kikapcsoló nyomás módosítása (csak szakemberek) 11
Ártalmatlanítás/ Környezetvédelem 12
Pótalkatrészek/Tartozékok 12
HU JÓTÁLLÁSI TÁJÉKOZTATÓ 13
Az eredeti CE megfelelőségi nyilatkozat fordítása 26
Robbantott ábra 29

Bevezető

Gratulálunk új készüléke megvásárlásához. Vásárlásával kiváló minőségű termék mellett döntött.
Ezt a készüléket a gyártás során minőségi vizsgálatnak és végső ellenőrzésnek vetették alá. Ezáltal biztosított a készülék működőképessége. Nem zárható ki, hogy bizonyos esetekben a készülékben, ill. a tömlővezetékekben víz- vagy kenőanyag-maradványok vannak. Ez nem hiányosság vagy hiba és nincs ok az aggodalomra.

A használati útmutató a készülék része. Fontos tudnivalókat tartalmaz a biztonságra, használatra és ártalmatlanításra vonatkozóan. A készülék használata előtt ismerkedjen meg valamennyi használati és biztonsági utasítással. A készüléket csak a leírtak szerint és a megadott alkalmazási területen használja. Őrizze meg a használati útmutatót és a készülék harmadik személynek történő továbbadása esetén adja át a készülékhez tartozó valamennyi leírást is.

Rendeltetésszerű használat

A házi vízmű házban és kertben történő magáncélú használatra készült.
A készülék háztartási vízellátásra és kerti öntözésre alkalmas.
A készüléket kizárólag legfeljebb 35 °C hőmérsékletű tiszta víz és esővíz továbbítására tervezték.
A készülék minden más, a jelen használati útmutatóban nem kifejezetten jóváhagyott alkalmazása (pl. élelmiszerek, sós víz, motorüzemanyagok, vegyi termékek vagy súroló anyagot tartalmazó víz szállítása) kárt tehet a készülékben és komoly veszélyt jelenthet a felhasználó számára.
A házi vízmű nem alkalmas folyamatos

üzemeltetésre. A folyamatos üzemeltetés lerövidíti az élettartamot és a garancia is érvényét veszti.
A készülék nem alkalmas ipari használatra. Ipari használat esetén a garancia érvényét veszti.
A készüléket kezelő vagy felhasználó személy felel más személyeknek okozott balesetekért vagy tulajdonukon okozott károkért.
A gyártó nem vállal felelősséget nem rendeltetésszerű használatból vagy helytelen kezelésből eredő károkért.

Általános leírás

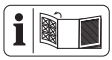

A fontosabb komponensek ábrája a kihajtható oldalon található.

A csomag tartalma

Óvatosan vegye ki a készüléket a csomagból és ellenőrizze, hogy teljesek-e a következő alkatrészek:

- készülék
- hordozó fogantyú + 2 csavar
- használati útmutató

Ártalmatlanítsa megfelelően a csomagolóanyagot.

A Áttekintés

1 légtelenítő csavar
2 fedőkupak
3 vízkimenet
4 hordozó fogantyú
5 csavarok
6 szivattyú
7 nyomástároló
8 védőkupak a levegőszelephez
9 levegőszelep
10 furat a rögzített telepítéshez
11 hálózati csatlakozóvezeték
12 leeresztőcsavar
13 nyomás-kijelző
14 automata kapcsoló
15 nagynyomású tömlő
16 vízbemenet
17 be-/kikapcsoló

Működés leírása

A házi vízmű vizet szállít automatikusan. A szivattyú a nyomástól függően bekapcsol és vizet szállít.
A bekapcsolási pont gyárilag van megadva és 1,5 bar nyomásra (0,15 MPa) van beállítva.
Az előre beállított kikapcsoló nyomás 3 bar. Ezáltal legfeljebb 30 m szállítási magasság lehetséges. Ezzel a beállítással éri el a rendszer a legnagyobb hatékonyságot teljesítmény és hosszú élettartam tekintetében.
A 44 méteres szállítási magasság csak akkor érhető el, ha egy szakember megváltoztatja a be- és kikapcsoló nyomást a nyomáskapcsolón. Továbbá egy adaptert kell vásárolni az 1 ¼" tömlőcsatlakozóra a maximális áramlási sebesség elérése érdekében.
A kezelőelemek funkciója az alábbi leírásban található.

Műszaki adatok

Házi vízmű .....PHWW 1000 A1

Névleges bemeneti feszültség ..... 230 V~; 50 Hz
Teljesítményfelvétel .....1000 W
Súly..... 11,3 kg
Tartálykapacitás ..... 19 l
Szívómagasság .....max. 7 m
Maximális szállítási mennyiség (Qmax) ..... 3500 l/h*
Maximális szállítási magasság, szivattyú (Hmax) .....44 m*
Maximális szállítási magasság nyomástárolóval (előre beállított).....30 m

Maximális nyomás ..... 4,4 bar *
.....(3 bar előre beállított)
Vízhőmérséklet (Tmax). .....35 °C
Tömlőcsatlakozó..... 1" (30,3 mm)
Bekapcsoló nyomás (előre beállított)
p(on) ..... 1,5 bar (0,15 MPa)
Kikapcsoló nyomás (előre beállított)
p(off) ..... 3 bar (0,3 MPa)
Védelmi osztály..... I
Védelem.....IPX4
Hangnyomásszint
(L_{pA}) ..... 68 dB (A); K_{pA} = 1,66 dB
Hangerőszint (L_{WA})
mért .....80,54 dB (A); K_{WA} = 1,66 dB
garantált..... 82 dB (A)

**** A maximális szállítási teljesítmény egy 1¼" tömlőcsatlakozóval és a maximális beállításokkal érhető el (lásd a „Be- és kikapcsoló nyomás módosítása (csak szakemberek)“ fejezetet***

Biztonsági utasítások

Ez a fejezet a házi vízművel történő munkavégzés során betartandó alapvető biztonsági előírásokat tartalmazza.

Szimbólumok a használati útmutatóban

Veszélyre utaló jelzés személyi sérülések vagy anyagi károk megelőzésére vonatkozó utasításokkal

Veszélyre utaló jelzés áramütés okozta személyi sérülések megelőzésére vonatkozó információval

Égési sérülés veszélye áll fenn!

Felszólító jelzés károk megelőzésére vonatkozó utasításokkal

Húzza ki a hálózati csatlakozódugót

Tudnivalókra utaló jelzés a készülék jobb használatát segítő információkkal

Piktogramok a készüléken

Figyelem!
Olvassa el a használati útmutatót.

Nem alkalmas tiszta homokos vízhez.

Figyelem: Ne működtesse a szivattyút szárazon!
Túlmelegedés veszélye!

Figyelem! A hálózati kábel sérülése vagy átvágása esetén, azonnal húzza ki a hálózati csatlakozódugót a csatlakozóaljzatból.

G1" IN — Vízbemenet

G1" OUT — Vízkimenet

L_{WA} 82 dB — Hangerőszint adat L_{WA} dB-ben

Az elektromos készülékek nem tartoznak a háztartási hulladékba.

Általános biztonsági utasítások

A készülékkel történő munkavégzés:

Vigyázat: Az alábbi módon megelőzheti a baleseteket és sérüléseket:

- Ezt a készüléket 8 éves kor feletti gyermekek, valamint csökkent fizikai, érzékszervi vagy szellemi képességű vagy tapasztalattal és tudással nem rendelkező személyek csak felügyelet mellett használhatják, vagy ha felvilágosították őket a készülék biztonságos használatáról és megértették az ebből eredő veszélyeket.
- Gyermekek nem játszhatnak a készülékkel.
- A tisztítást és a felhasználói karbantartást nem végezhetik felügyelet nélküli gyermekek.
- Ha személyek vannak a vízben, akkor nem szabad a készüléket működtetni.
- Tegyen megfelelő intézkedéseket, amivel a gyermekeket távol tarthatja a működő készüléktől.
- Ártalmatlanítsa megfelelően a csomagolóanyagot.
- Ne használja a készüléket gyúlékony folyadékok vagy gázok közelében. Ennek figyelmen kívül hagyása esetén tűz- vagy robbanásveszély áll fenn.
- Ne használja súroló részecskéket, pl. homokot tartalmazó vízhez. Agresszív, súroló (csiszoló hatású), maró, éghető (pl. motorüzemanyagok) vagy robbanásveszélyes folyadékok, sós víz, tisztítószerek és élelmiszerek szállítása nem megengedett. A szállított folyadék hőmérséklete nem haladhatja meg a 35 °C-ot.
- A készüléket száraz helyen és gyermekektől elzárva kell tárolni.

Vigyázat! Az alábbi módon megelőzheti a készülék megrongálódását és az esetlegesen ebből eredő személyi sérüléseket:

- Ne dolgozzon sérült, hiányos vagy a gyártó engedélye nélkül átalakított készülékkel. Üzembe helyezés előtt szakemberrel ellenőriztesse, hogy rendelkezésre állnak-e a szükséges elektromos védőintézkedések.
- Ne vigye vagy rögzítse a készüléket a kábelnél vagy a tömlőnél fogva.
- Védje a készüléket a fagytól és a szárazon működtetéstől.
- Csak eredeti tartozékokat használjon és ne végezzen módosítást a készüléken.
- A „Tisztítás és tárolás” témára vonatkozóan, kérjük olvassa el a használati útmutatóban lévő utasításokat. Minden egyéb műveletet, különösen a készülék kinyitását, csak villamossági szakember végezheti. Ha javítás szükséges, minden esetben forduljon szervizközpontunkhoz.

Elektromos biztonság:

Vigyázat: Az alábbi módon megelőzheti az áramütés okozta baleseteket és sérüléseket:

- A készülék üzemeltetése során a hálózati csatlakozódugónak a telepítés után könnyen elérhetőnek kell lennie.
- Mielőtt üzembe helyezi az új házi vízművet, ellenőriztesse szakemberrel a következőket:
  - A földelésnek, védőföldelésnek és áram-védőkapcsolónak meg kell felelnie az energiaszolgáltató vállalatok biztonsági előírásainak és kifogástalanul kell működnie,
  - Az elektromos dugós csatlakozások védelme nedvesség ellen.
  - Árvízveszély esetén, telepítse a dugós csatlakozásokat árvízbiztos területre.
- Ügyeljen arra, hogy a hálózati feszültség megegyezzen a készülék adattábláján feltüntetett feszültséggel.
- A villamossági szereléseket a nemzeti előírásoknak megfelelően kell elvégezni.
- A készüléket csak egy 30 mA alatti névleges hibaáramú áram-védőkapcsolóval (RCD, Residual Current Device) ellátott csatlakozóaljzathoz csatlakoztassa; biztosíték legalább 10 amper.
- Minden használat előtt ellenőrizze a készülék, a hálózati kábel és a hálózati csatlakozódugó esetleges sérüléseit. A hibás hálózati kábelt nem szabad javítani, hanem ki kell cserélni egy újra. A készülékben keletkezett károkat szakembernek kell megszüntetni.
- Ha megsérül a készülék csatlakozóvezetéke, akkor azt a veszélyek elkerülése érdekében a gyártónak vagy ügyfélszolgálatának vagy egy hasonlóan szakképzett személynek kell kicserélni.
- Ne a hálózati kábelnél fogva húzza ki a hálózati csatlakozódugót a csatlakozóaljzatból. Védje a hálózati kábelt hőtől, olajtól és éles szélektől.
- Ne vigye vagy rögzítse a készüléket a hálózati kábelnél fogva.
- Csak fröccsenés ellen védett és kültéri használatra készült hosszabbító kábeleket használjon. Használat előtt mindig tekerje le teljesen a kábeldobot. Ellenőrizze a hálózati kábel épségét.
- Húzza ki a hálózati csatlakozódugót a csatlakozóaljzatból a készüléken végzett minden munka előtt, munkaszünetekben és ha nem használja a készüléket.
- A hálózati csatlakozóvezetékek keresztmetszete nem lehet kisebb, mint a H07RN-F jelölésű gumitömlős vezetékeké. A hosszabbítókábel sodrony-keresztmetszetének legalább 2,5 mm^2-nek kell lenni.

Üzembe helyezés

A hordozó fogantyú rögzítése

1. Helyezze a hordozó fogantyút (4) a szivattyúra (6).
2. Rögzítse a hordozó fogantyút (4) a mellékelt két csavarral (5).

Rögzített telepítés

Amennyiben a házi vízművet rögzítve akarja telepíteni, akkor csavarozza a készüléket a talajhoz. Rögzítőlemezzel tör-

ténő összecsavarozás megakadályozza a készülék elcsúszását is.
Ügyeljen arra, hogy könnyen hozzá lehessen férni a leeresztőcsavarhoz (12).
Használja a rögzített telepítéshez való furatot (10) és M8 méretű csavarokat.

Ha a házi vízművet a házban használja, akkor az összes csavaros csatlakozást tömítőszalaggal kell ellátni.

Hálózatra csatlakoztatás

Az Ön által vásárolt házi vízmű már fel van szerelve egy védőérintkezős csatlakozódugóval. A házi vízmű 230 V~ 50 Hz védőérintkezős csatlakozóaljzatra történő csatlakoztatásra készült.

Felállítás

- A készüléket stabil, vízszintes és árvízbiztos talajon kell felállítani.
- A házi vízművet alapvetően magasabbra kell helyezni annál a vízfelszínnél, ahonnan vizet szeretne szivattyúzni. Ha ez nem lehetséges, telepítsen egy alacsony-nyomás-biztos elzáró egységet a készülék és a szívótömlő közé (szaküzletben vagy barkácsboltban kapható).

A nyomástárolónak (7) még nem használt állapotban 1,5 bar (0,15 MPa) levegőnyomásúnak kell lennie. Ellenőrizze a levegőnyomást első üzembe helyezés előtt.

A levegőnyomást csak külső nyomásmérővel, pl. gumiabroncs töltővel lehet ellenőrizni. A felszerelt nyomás-kijelző (13) csak a víznyomást mutatja.

A nyomástárolóban (7) lévő levegőnyomás a levegőszelep védőkupakjának (8) elforgatásával szabályozható, ami révén a levegőszelepen (9) keresztül levegőt lehet beengedni a nyomástárolóba vagy onnan kiengedni.
Töltse fel az nyomástárolót pl. egy kompresszorral és ellenőrizze a nyomást egy manométerrel.

Vezetékek csatlakoztatása

Vegye le a két fedőkupakot (2) a vízbemenetről (16) és a vízkimenetről (3) adott esetben pl. egy simítóvas vagy csavarhúzó segítségével.

Ne használjon gyorscsatlakozóval ellátott csatlakozórendszert a szívó oldalon.

Ha a házi vízművet a házban használja, akkor az összes csavaros csatlakozást tömítőszalaggal kell ellátni.

Ha a vízbemenethez (16) csatlakoztatni kívánt vezetéknek nincs visszatérő szelepe, akkor a vezeték csatlakoztatása előtt csavarjon fel egy visszafolyásgátlót a vízbemenetre (szaküzletben vagy barkácsboltban kapható).

Ha levegő kerül a szívóvezetékbe, akkor nem garantált a házi vízmű működése. Vegye figyelembe a „Szivattyú feltöltése” fejezetben lévő utasításokat.

1¼" tömlőcsatlakozó

Az internetes boltunkon keresztül kapható 1¼" tömlőcsatlakozó adaptert a vízbemenetre (16) kell szerelni.

A maximális szállítási teljesítmény a 1¼" tömlőcsatlakozó adapterrel és a maximális beállításokkal érhető el (lásd a „Be- és kikapcsoló nyomás módosítása (csak szakemberek)" fejezetet.

Szivattyú feltöltése

A házi vízművet minden használat előtt fel kell tölteni vízzel. Figyelem: Ne működtesse a szivattyút szárazon! Túlmelegedés veszélye!
Ne érhez hozzá a túlmelegedett szivattyúhoz! Égési sérülés veszélye áll fenn!
A szivattyú bekapcsolásakor ügyeljen arra, hogy a szivattyú és a szívótömlő teljesen tele legyen vízzel. Ezzel megelőzheti, hogy a szivattyú szárazon működjön. Kár keletkezik a készülékben, ha szárazon működtetik.

- Ellenőrizze, hogy a vízbemenetre (16) egy visszatérő szeleppel vagy visszafolyásgátlóval ellátott vezeték (szaküzletben vagy barkácsboltban kapható) van csatlakoztatva (lásd a „Vezetékek csatlakoztatása" fejezetet).
- Nyissa ki a házi vízmű légtelenítő csavarját (1).
- Töltsön bele vizet a peremig.
- Zárja be a légtelenítő csavart.

Üzembe helyezés előtti ellenőrzések

- Győződjön meg arról, hogy az elektromos csatlakozás 230 V ~ 50 Hz.
- Ellenőrizze az elektromos csatlakozóaljzat megfelelő állapotát és megfelelő biztosítását (legalább 10 A).
- Győződjön meg arról, hogy soha nem kerülhet folyadék vagy víz a hálózati csatlakozóra. Áramütés veszélye áll fenn.
- **Ismételt üzembe helyezés tárolás után:** A nyomástárolónak (7) még nem használt állapotban 1,5 bar (0,15 MPa) levegőnyomásúnak kell lennie.
  Ellenőrizze a levegőnyomást az ismételt üzembe helyezés előtt.
  A levegőnyomást csak külső nyomásmérővel, pl. gumiabroncs töltővel vagy manométerrel lehet ellenőrizni. A felszerelt nyomás-kijelző (13) csak a víznyomást mutatja.
  A nyomástárolóban (7) lévő levegőnyomás a levegőszelep védőkupakjának (8) elforgatásával szabályozható, ami révén a levegőszelepen (9) keresztül levegőt lehet beengedni a nyomástárolóba vagy onnan kiengedni.

A készülék indítása

- Csatlakoztassa a hálózati csatlakozóvezetéket (11) az áramellátásra.
- Kapcsolja be a készüléket a be-/kikapcsolóval (17).
- Vízeltávolítás esetén, ha csökken a nyomás a nyomástárolóban (7), akkor az automata kapcsoló (14) automatikusan aktiválódik és bekapcsolja a szivattyút. Ha megáll a vízeltávolítás, akkor emelkedik a kazán nyomása és az automata kapcsoló automatikusan kikapcsolja a szivattyút.

Tisztítás

Rendszeresen tisztítsa meg és tartsa rendben a készüléket egy törlőkendővel vagy egy kefével.

A jelen használati útmutatóban nem szereplő munkákat szervizközpontunkkal végeztesse el. Csak eredeti alkatrészeket használjon.

A készüléken történő bármilyen munkavégzés előtt húzza ki a hálózati csatlakozódugót.
Fennáll az áramütés vagy a mozgó alkatrészek okozta sérülés veszélye.

A szállítási teljesítmény csökkenése eltömődésre utalhat.
Eltömődés esetén távolítsa el a szívó- és nagynyomású vezetéket.
Az idegen test eltávolításához öblítse át vízzel a szivattyút.

Minden egyéb műveletet, különösen a szivattyú (6) kinyitását, csak villamossági szakember végezheti. Ha javítás szükséges, minden esetben forduljon szervizközpontunkhoz.

Tárolás

- A készüléket megtisztítva, száraz helyen és gyermekektől elzárva kell tárolni.
- A tároláshoz nyissa ki a leeresztőcsavart (12) és ürítse ki a vizet a szivattyúból.
  Ezt követően csavarja vissza szorosan a leeresztő csavart (12).

Szállítás

A szállításhoz használja a hordozó fogantyút (4).

Be- és kikapcsoló nyomás módosítása (csak szakemberek)

Figyelem! A nyomás módosítása előtt ellenőrizze, hogy a csatlakozókábelek és a csatlakoztatott végkészülékek elbírják-e a nyomást!

Figyelem! Veszély! Áramütés veszélye a nyomáskapcsoló sorkapcsain eltávolított fedél esetén. Csak szakemberek nyithatják ki és állíthatják be a nyomáskapcsolót!

A nyomáskapcsoló gyárilag úgy van beállítva, hogy a legtöbb alkalmazási területre megfeleljen. Ezt az előre beállított értéket szükség esetén meg lehet változtatni.

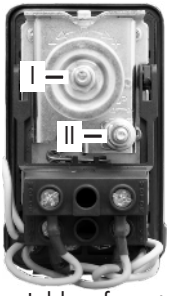

A nagyobb csavar/anya (I) a bekapcsoló nyomás szabályozására, a kisebb (II) pedig a nyomáskülönbség szabályozására szolgál. A nyomás balra vagy jobbra forgatással módosítható.

- Jobbra forgatás növeli a nyomást.
- Balra forgatás csökkenti a nyomást.

Ügyeljen arra, hogy a nyomáskülönbség mindig 1,5 bar legyen.

A kikapcsoló nyomásnak alacsonyabbnak kell lennie, mint a szivattyú és a membrános nyomástartó edény maximális üzemi nyomása.

A beállítás befejezése után kapcsolja be a szivattyút és a manométer leolvasásával ellenőrizze, hogy betartásra kerül-e a kívánt kikapcsoló nyomás és bekapcsoló nyomás. Adott esetben meg kell ismételni a fenti beállítási eljárást, amíg el nem éri a megfelelő be- és kikapcsoló nyomást.

Ártalmatlanítás/ Környezetvédelem

Gondoskodjon a készülék, a tartozékok és a csomagolás környezetbarát újrahasznosításáról.

Az elektromos készülékek nem tartoznak a háztartási hulladékba.

- Adja le a készüléket egy hulladékkezelő létesítményben. A felhasznált műanyag és fém alkatrészek külön válogathatók és újrahasznosíthatók. Ezzel kapcsolatban érdeklődjön szervizközpontunkban.
- A csomagolás ártalmatlanítása céljából tegye a kartondobozt a papírhulladék közé. A műanyag alkatrészeket a duális hulladékszelektálási rendszer szerinti újrahasznosításra kell eljuttatni.

Pótalkatrészek/Tartozékok

Pótalkatrészek és tartozékok az alábbi oldalon állnak rendelkezésre
www.grizzlytools-service.eu

Ha esetleg problémája akad a rendelési folyamattal kapcsolatosan, kérjük, használja a kapcsolatfelvételi űrlapot.
További kérdések esetén forduljon a „Szervizközponthoz” (lásd a 13. oldalon).

Poz.	Robbantott ábra poz.	Megnevezés	Rendelési szám
A 1	1,2	légtelenítő csavar	91105973
A 12	60,61	leeresztőcsavar	91105979
		1¼” tömlőcsatlakozó adapter	91105594

HU	HU JÓTÁLLÁSI TÁJÉKOZTATÓ
A termék megnevezése: **Házi vízmu**	Gyártási szám: **IAN 363750_2007**
A termék típusa: **PHWW 1000 A1**	
A gyártó cégneve, címe, e-mail címe: **Grizzly Tools GmbH & Co. KG** Stockstädter Straße 20 63762 Großostheim Germany E-Mail: service@grizzly.biz	Szerviz neve, címe, telefonszáma: Szerviz Magyarország Tel.: 06800 21225 E-Mail: grizzly@lidl.hu W+T Környezetvédelmi és Szolgáltató Kft. Dunapart also 138 2318 Szigetszentmárton Tel.: 0624 456 672
Az importáló/ forgalmazó neve és címe: Lidl Magyarország Kereskedelmi Bt., H-1037 Budapest, Rádl árok 6.	

1. A jótállási idő a Magyarország területén, Lidl Magyarország Kereskedelmi Bt. üzletében történt vásárlás napjától számított 1 év, amely jogvesztő. A jótállási idő a fogyasztó részére történő átadással, vagy ha az üzembe helyezést a forgalmazó, vagy annak megbízottja végzi, az üzembe helyezés napjával kezdődik.

2. A jótállási igény a jótállási jeggyel és/vagy a vásárlást igazoló blokkal érvényesíthető. A jótállási jegy szabálytalan kiállítása, vagy átadásának elmaradása nem érinti a jótállási kötelezettség-vállalás érvényességét. Kérjük, hogy a vásárlás tényének és időpontjának bizonyítására őrizze meg a pénztári fizetésnél kapott jótállási jegyetés a vásárlást igazoló blokkot.

3. A vásárlástól számított három munkanapon belül érvényesített csereigény esetén a forgalmazó köteles a terméket kicserélni, feltéve ha a hiba a rendeltetésszerű hasz-nálatot akadályozza. A jótállási jogokat a termék tulajdonosaként a fogyasztó érvé-nyesítheti az áruházakban, valamint a jótállási tájékoztatóban feltüntetett szervizekben. (A magyar Polgári Törvénykönyv alapján fogyasztónak minősül a szakmája, önálló foglalkozása vagy üzleti tevékenysége körén kívül eljáró természetes személy.)

   A jótállás ideje alatt a fogyasztó hibás teljesítés esetén kérheti a termék kijavítását, kicserélését, vagy ha a termék nem javítható vagy cserélhető, vagy az a forgalma-zónak aránytalan többletköltséggel járna, illetve a fogyasztó kijavításhoz, kicseré-léshez fűződő érdeke alapos ok miatt megszűnt,árleszállítást kérhet, vagy elállhat a szerződéstől és visszakérheti a vételárat. A kijavítás során a termékbe csak új alkatrész kerülhet beépítésre.

4. A fogyasztó a hiba felfedezése után a lehető legrövidebb időn belül köteles a hibát bejelenteni és a terméket a jótállási jogok érvényesítése céljából átadni. A hiba fel-fedezésétől számított két hónapon belül bejelentett jótállási igényt időben közöltnek kell tekinteni. A közlés elmaradásából eredő kárért a fogyasztó felelős. A jótállási igény

érvényesíthetőségének határideje a termék, vagy fődarabjának kicserélése esetén a csere napján újraindul.

5. A rögzített bekötésű, illetve a 10 kg-nál súlyosabb, vagy tömegközlekedési eszközön nem szállítható terméket az üzemeltetés helyén kell megjavítani. Abban az esetben, ha a javítás a helyszínen nem végezhető el, a termék ki- és visszaszereléséről, valamint szállításáról a forgalmazónak kell gondoskodnia.

6. A jótállás nem áll fenn, ha a hiba a nem rendeltetésszerű használatból, átalakításból, helytelen tárolásból, vagy a használati utasítástól eltérő kezelésből, vagy bármely a vásárlást követő behatásból fakad, vagy elemi kár okozta, és azt a for-galmazó, vagy a szerviz bizonyítja. A jótállás nem vonatkozik a mozgó kopó alkat-részek (világítótestek, gumiabroncsok stb.) rendeltetésszerű elhasználódására. A szerviz és a forgalmazó a kijavítás során nem felel a terméken a fogyasztó vagy harmadik személyek által tárolt adatokért vagy beállításokért.

7. Fogyasztói jogvita esetén a fogyasztó a megyei (fővárosi) kereskedelmi és iparkamarák mellett működő békéltető testület eljárását is kezdeményezheti.

   A jótállás a fogyasztó törvényből eredő szavatossági jogait és azok érvényesíthetőségét nem érinti.

Kijavítást ellenőrző szelvény:

A jótállási igény bejelentésének időpontja:	A hiba oka:
Javításra átvétel időpontja:	A hiba javításának módja:
A fogyasztó részére történő visszaadás időpontja:	
A szerviz bélyegzője, kelt és aláírás:	

Kicserélést ellenőrző szelvény:

A jótállási igény bejelentésének időpontja:
Kicserélés időpontja:
A cserélő bolt bélyegzője, kelt és aláírás:

Inhalt

Einleitung 15
Bestimmungsgemäße Verwendung 15
Allgemeine Beschreibung 16
Lieferumfang 16
Übersicht 16
Funktionsbeschreibung 16
Technische Daten 17
Sicherheitshinweise 17
Symbole in der Betriebsanleitung 17
Bildzeichen auf dem Gerät 17
Allgemeine Sicherheitshinweise 18
Inbetriebnahme 20
Befestigung des Tragegriffs 20
Festinstallation 20
Netzanschluss 20
Aufstellen 20
Anschluss der Leitungen 20
1¼"-Schlauchanschluss 21
Pumpe befüllen 21
Prüfungen vor Inbetriebnahme 21
Gerätestart 21
Reinigung 22
Lagerung 22
Transport 22
Ein- und Abschaltdruck ändern (nur Fachkräfte) 22
Entsorgung/Umweltschutz 23
Ersatzteile/Zubehör 23
Garantie 24
Reparatur-Service 25
Service-Center 25
Importeur 25
Original-EG-Konformitätserklärung 27
Explosionszeichnung 29

Einleitung

Herzlichen Glückwunsch zum Kauf Ihres neuen Gerätes. Sie haben sich damit für ein hochwertiges Produkt entschieden. Dieses Gerät wurde während der Produktion auf Qualität geprüft und einer Endkontrolle unterzogen. Die Funktionsfähigkeit Ihres Gerätes ist somit sichergestellt. Es ist nicht auszuschließen, dass sich in Einzelfällen am oder im Gerät bzw. in Schlauchleitungen Restmengen von Wasser oder Schmierstoffen befinden. Dies ist kein Mangel oder Defekt und kein Grund zur Besorgnis.

Die Betriebsanleitung ist Bestandteil dieses Gerätes. Sie enthält wichtige Hinweise für Sicherheit, Gebrauch und Entsorgung. Machen Sie sich vor der Benutzung des Gerätes mit allen Bedien- und Sicherheitshinweisen vertraut. Benutzen Sie das Gerät nur wie beschrieben und für die angegebenen Einsatzbereiche.
Bewahren Sie die Betriebsanleitung gut auf und händigen Sie alle Unterlagen bei Weitergabe des Gerätes an Dritte mit aus.

Bestimmungsgemäße Verwendung

Das Hauswasserwerk ist für den privaten Einsatz im Haus und im Garten bestimmt. Das Gerät ist für die Brauchwasserversorgung und Gartenbewässerung geeignet. Es ist ausschließlich zur Förderung von Klarwasser und Regenwasser bis zu einer Temperatur von max. 35 °C vorgesehen. Jede andere Verwendung, die in dieser Betriebsanleitung nicht ausdrücklich zugelassen wird (z. B. Förderung von Lebensmitteln, Salzwasser, Motorenkraftstoffen, chemischen Produkten oder Wasser mit abrasiven Stoffen) kann zu Schäden am Gerät führen und eine ernsthafte Gefahr für den Benutzer darstellen.

Das Hauswasserwerk ist nicht für den Dauerbetrieb geeignet. Dauerbetrieb verkürzt die Lebensdauer und die Garantie erlischt. Dieses Gerät ist nicht zur gewerblichen Nutzung geeignet. Bei gewerblichem Einsatz erlischt die Garantie.
Der Bediener oder Nutzer ist für Unfälle oder Schäden an anderen Menschen oder deren Eigentum verantwortlich.
Der Hersteller haftet nicht für Schäden, die durch bestimmungswidrigen Gebrauch oder falsche Bedienung verursacht wurden.

Allgemeine Beschreibung

Die Abbildung der wichtigsten Funktionsteile finden Sie auf der Ausklappseite.

Lieferumfang

Nehmen Sie das Gerät vorsichtig aus der Packung und prüfen Sie, ob die nachfolgenden Teile vollständig sind:

- Gerät
- Tragegriff + 2 Schrauben
- Betriebsanleitung

Entsorgen Sie das Verpackungsmaterial ordnungsgemäß.

A Übersicht

1 Entlüftungsschraube
2 Abdeckkappe
3 Wasserausgang
4 Tragegriff
5 Schrauben
6 Pumpe
7 Druckspeicher
8 Schutzkappe für Luftventil
9 Luftventil
10 Bohrung zur Festinstallation
11 Netzanschlussleitung
12 Ablassschraube
13 Druckanzeige
14 Automatikschalter
15 Druckschlauch
16 Wassereingang
17 Ein-/Ausschalter

Funktionsbeschreibung

Das Hauswasserwerk fördert automatisch Wasser. Die Pumpe schaltet sich druckabhängig ein und fördert Wasser.
Der Einschaltpunkt ist werkseitig vorgegeben und auf 1,5 bar (0,15 MPa) eingestellt. Der voreingestellte Abschaltdruck liegt bei 3 bar. Somit ist eine Förderhöhe von max. 30 m möglich.
Durch diese Voreinstellung erreicht das System den höchsten Wirkungsgrad in Bezug auf Leistung und Langlebigkeit.
Die Förderhöhe von 44 m kann nur erreicht werden, wenn der Ein- und Abschaltdruck am Druckschalter durch einen Fachmann geändert wird. Des Weiteren müsste zusätzlich ein Adapter auf 1 ¼" Schlauchanschluss erworben werden um die maximale Durchflussmenge zu erreichen.
Die Funktion der Bedienteile entnehmen Sie bitte den nachfolgenden Beschreibungen.

Technische Daten

Hauswasserwerk..PHWW 1000 A1

Nenneingangsspannung ... 230 V~; 50 Hz
Leistungsaufnahme .....1000 W
Gewicht..... 11,3 kg
Tankvolumen..... 19 l
Saughöhe .....max. 7 m
Maximale Fördermenge
(Qmax) .....3500 l/h*
Maximale Förderhöhe Pumpe (Hmax).44 m*
Maximale Förderhöhe mit
Druckspeicher (voreingestellt).....30 m
Maximaler Druck ..... 4,4 bar *
..... (3 bar voreingestellt)
Wassertemperatur (Tmax).....35 °C
Schlauchanschluss..... 1" (30,3 mm)
Einschaltdruck (voreingestellt)
p(on) ..... 1,5 bar (0,15 MPa)
Abschaltdruck (voreingestellt)
p(off) ..... 3 bar (0,3 MPa)
Schutzklasse I
Schutzart.....IPX4
Schalldruckpegel
(L_{pA}) ..... 68 dB (A); K_{pA} = 1,66 dB
Schallleistungspegel (L_{WA})
gemessen...80,54 dB (A); K_{WA} = 1,66 dB
garantiert..... 82 dB (A)

* ***Die maximale Förderleistung erreichen Sie mit einem 1¼"-Schlauchanschluss und auf maximalen Einstellungen (siehe „Ein- und Abschaltdruck ändern (nur Fachkräfte)“***

Sicherheitshinweise

Dieser Abschnitt behandelt die grundlegenden Sicherheitsvorschriften bei der Arbeit mit dem Hauswasserwerk.

Symbole in der Betriebsanleitung

Gefahrenzeichen mit Angaben zur Verhütung von Personen- oder Sachschäden

Gefahrenzeichen mit Angaben zur Verhütung von Personenschäden durch einen elektrischen Schlag

Es besteht Verbrennungsgefahr!

Gebotszeichen mit Angaben zur Verhütung von Schäden

Netzstecker ziehen

Hinweiszeichen mit Informationen zum besseren Umgang mit dem Gerät

Bildzeichen auf dem Gerät

Achtung!
Betriebsanleitung lesen.

Nicht für reines Sandwasser geeignet.

Achtung: Trockenlauf der Pumpe vermeiden!
Überhitzungsgefahr!

Achtung! Ziehen Sie bei Beschädigung oder Durchschneiden des Netzkabels sofort den Netzstecker aus der Steckdose.

Wassereingang

G1" OUT Wasserausgang

82 dB L_{WA} Angabe des Schallleistungspegels L_{WA} in dB

Elektrogeräte gehören nicht in den Hausmüll.

Allgemeine Sicherheitshinweise

Arbeiten mit dem Gerät:

Vorsicht: So vermeiden Sie Unfälle und Verletzungen:

- Dieses Gerät kann von Kindern ab 8 Jahren und darüber sowie von Personen mit verringerten physischen, sensorischen oder mentalen Fähigkeiten oder Mangel an Erfahrung und Wissen benutzt werden, wenn sie beaufsichtigt oder bezüglich des sicheren Gebrauchs des Gerätes unterwiesen wurden und die daraus resultierenden Gefahren verstehen.
- Kinder dürfen nicht mit dem Gerät spielen.
- Reinigung und Benutzer-Wartung dürfen nicht von Kindern ohne Beaufsichtigung durchgeführt werden.
- Befinden sich Personen im Wasser, so darf das Gerät nicht betrieben werden.
- Ergreifen Sie geeignete Maßnahmen, um Kinder vom laufenden Gerät fernzuhalten.
- Entsorgen Sie das Verpackungsmaterial ordnungsgemäß.
- Benutzen Sie das Gerät nicht in der Nähe von entzündbaren Flüssigkeiten oder Gasen. Bei Nichtbeachtung besteht Brand- oder Explosionsgefahr.
- Nicht für Wasser mit abrasiven Partikeln, wie Sand verwenden. Die Förderung von aggressiven, abrasiven (schmiergelwirkenden), ätzenden, brennbaren (z. B. Motorenkraftstoffe) oder explosiven Flüssigkeiten, Salzwasser, Reinigungsmitteln und Lebensmitteln ist nicht gestattet. Die Temperatur der Förderflüssigkeit darf 35 °C nicht überschreiten.
- Bewahren Sie das Gerät an einem trockenen Ort und außerhalb der Reichweite von Kindern auf.

Vorsicht! So vermeiden Sie Geräteschäden und eventuell daraus resultierende Personenschäden:

- Arbeiten Sie nicht mit einem beschädigten, unvollständigen oder ohne die Zustimmung des Herstellers umgebauten Gerät. Lassen Sie vor Inbetriebnahme durch einen Fachmann prüfen, dass die geforderten elektrischen Schutzmaßnahmen vorhanden sind.
- Tragen oder befestigen Sie das Gerät nicht am Kabel oder am Schlauch.
- Schützen Sie das Gerät vor Frost und Trockenlaufen.
- Verwenden Sie nur Original-Zubehör und führen Sie keine Umbauten am Gerät durch.

- Lesen Sie zum Thema „Reinigung und Lagerung" bitte die Hinweise in der Betriebsanleitung. Alle darüber hinausgehenden Maßnahmen, insbesondere das Öffnen des Gerätes, sind von einer Elektrofachkraft auszuführen. Wenden Sie sich im Reparaturfall immer an unser Service-Center.

Elektrische Sicherheit:

Vorsicht: So vermeiden Sie Unfälle und Verletzungen durch elektrischen Schlag:

- Bei Betrieb des Gerätes muss nach dem Aufstellen der Netzstecker frei zugänglich sein.
- Bevor Sie Ihr neues Hauswasserwerk in Betrieb nehmen, lassen Sie fachmännisch prüfen:
  - Erdung, Nullung, Fehlerstromschutzschaltung muss den Sicherheitsvorschriften der Energie-Versorgungsunternehmen entsprechen und einwandfrei funktionieren,
  - Schutz der elektrischen Steckverbindungen vor Nässe.
  - Bei Überschwemmungsgefahr die Steckverbindungen im überflutungssicheren Bereich anbringen.
- Achten Sie darauf, dass die Netzspannung mit den Angaben des Typenschildes übereinstimmt.
- Führen Sie die Elektroinstallation entsprechend der nationalen Vorschriften aus.
- Schließen Sie das Gerät nur an eine Steckdose mit RCD (Residual Current Device) mit einem Bemessungsfehlerstrom von nicht mehr als 30 mA an; Sicherung mindestens 10 Ampere.
- Prüfen Sie vor jedem Gebrauch Gerät, Netzkabel und Netzstecker auf Beschädigungen. Defekte Netzkabel dürfen nicht repariert werden, sondern müssen gegen ein neues ausgetauscht werden. Lassen Sie Schäden an Ihrem Gerät von einem Fachmann beseitigen.
- Wenn die Anschlussleitung dieses Gerätes beschädigt wird, muss sie durch den Hersteller oder seinen Kundendienst oder eine ähnlich qualifizierte Person ersetzt werden, um Gefährdungen zu vermeiden.
- Benutzen Sie das Netzkabel nicht, um den Netzstecker aus der Steckdose zu ziehen. Schützen Sie das Netzkabel vor Hitze, Öl und scharfen Kanten.
- Tragen oder befestigen Sie das Gerät nicht am Netzkabel.
- Verwenden Sie nur Verlängerungskabel, die spritzwassergeschützt und für den Gebrauch im Freien bestimmt sind. Rollen Sie eine Kabeltrommel vor Gebrauch immer ganz ab. Überprüfen Sie das Netzkabel auf Schäden.
- Ziehen Sie vor allen Arbeiten am Gerät, in Arbeitspausen und bei Nichtgebrauch den Netzstecker aus der Steckdose.
- Netzanschlussleitungen dürfen keinen geringeren Querschnitt besitzen als Gummischlauchleitungen mit der Bezeichnung H07RN-F. Der Litzenquerschnitt des Verlängerungskabels muss mindestens 2,5 mm^2 betragen.

Inbetriebnahme

Befestigung des Tragegriffs

1. Setzen Sie den Tragegriff (4) an der Pumpe (6) an.
2. Befestigen Sie den Tragegriff (4) mit den zwei beiliegenden Schrauben (5).

Festinstallation

Sollten Sie das Hauswasserwerk fest installieren wollen, verschrauben Sie das Gerät mit dem Untergrund. Eine Verschraubung mit einer Befestigungsplatte verhindert auch ein Verrutschen des Gerätes.
Beachten Sie dabei einen freien Zugang zur Ablassschraube (12).
Verwenden Sie die Bohrung zur Festinstallation (10) und Schrauben der Größe M8.

Wenn Sie das Hauswasserwerk im Haus benutzen, müssen Sie alle Schraubverbindungen mit einem Dichtungsband versehen.

Netzanschluss

Das von Ihnen erworbene Hauswasserwerk ist bereits mit einem Schutzkontaktstecker versehen. Das Hauswasserwerk ist bestimmt für den Anschluss an eine Schutzkontaktsteckdose mit 230 V~ 50 Hz.

Aufstellen

- Stellen Sie das Gerät auf einen festen, waagerechten und flutungssicheren Untergrund.
- Stellen Sie das Hauswasserwerk grundsätzlich höher als die Wasseroberfläche, aus der Sie pumpen möchten. Sollte dies nicht möglich sein, installieren Sie eine unterdruckfeste Absperreinheit zwischen dem Gerät und dem Saugschlauch (im Fachhandel oder Baumarkt erhältlich).

Der Druckspeicher (7) muss im noch nicht genutzten Zustand einen Luftdruck von 1,5 bar (0,15 MPa) aufweisen. Kontrollieren Sie den Luftdruck vor Erstinbetriebnahme.

Der Luftdruck kann nur mit einem externen Druckmesser, z. B. mit einem Reifenbefüller, kontrolliert werden. Die montierte Druckanzeige (13) zeigt lediglich den Wasserdruck an.

Regulieren Sie den Luftdruck im Druckspeicher (7), indem Sie die Schutzkappe für das Luftventil (8) abdrehen und Luft über das Luftventil (9) in den Druckspeicher einbringen oder ablassen.
Befüllen Sie den Druckspeicher mit z. B. einem Kompressor und überprüfen Sie den Druck mit einem Manometer.

Anschluss der Leitungen

Entfernen Sie die beiden Abdeckkappen (2) aus dem Wassereingang (16) und dem Wasserausgang (3) ggf. mit Hilfe von z. B. einer Spachtel oder eines Schlitzschraubendrehers.

Verwenden Sie an der Saugseite keine Anschlusssysteme mit Schnellkupplungen.

Wenn Sie das Hauswasserwerk im Haus benutzen, müssen Sie alle Schraubverbindungen mit einem Dichtungsband versehen.

Sollte die Leitung, die Sie an den Wassereingang (16) anschließen

kein Rücklaufventil besitzen, dann schrauben Sie einen Rückflussstop an den Wassereingang, bevor Sie die Leitung anschließen (im Fachhandel oder Baumarkt erhältlich).

Durch Luft in der Ansaugleitung ist die Funktion des Hauswasserwerks nicht gewährleistet. Beachten Sie die Hinweise im Kapitel „Pumpe befüllen“.

1¼“-Schlauchanschluss

Der über den Online-Shop erhältliche Adapter auf 1¼"-Schlauchanschluss ist zur Montage am Wassereingang (16).

Die maximale Förderleistung wird mit dem Adapter auf 1¼"-Schlauchanschluss und maximalen Einstellungen erreicht (siehe Kapitel „Ein- und Abschaltdruck ändern (nur Fachkräfte).

Pumpe befüllen

Das Hauswasserwerk muss vor jeder Inbetriebnahme mit Wasser befüllt werden.
Achtung: Trockenlaufen der Pumpe vermeiden! Überhitzungsgefahr!
Eine überhitzte Pumpe darf nicht berührt werden! Es besteht Verbrennungsgefahr!
Achten Sie beim Einschalten der Pumpe darauf, dass die Pumpe und der Saugschlauch vollständig mit Wasser gefüllt sind, um ein Trockenlaufen der Pumpe zu vermeiden. Ein Trockenlaufen beschädigt das Gerät.

- Stellen Sie sicher, dass am Wassereingang (16) eine Leitung mit Rücklaufventil oder ein Rückflussstop (im Fachhandel oder Baumarkt erhältlich) angeschlossen ist (siehe Kapitel „Anschluss der Leitungen“).
- Öffnen Sie die Entlüftungsschraube (1) des Hauswasserwerks.
- Füllen Sie Wasser bis zum Rand auf.
- Schließen Sie die Entlüftungsschraube.

Prüfungen vor Inbetriebnahme

- Vergewissern Sie sich, dass der elektrische Anschluss 230 V ~ 50 Hz beträgt.
- Überprüfen Sie den ordnungsgemäßen Zustand der elektrischen Steckdose und dass diese ausreichend abgesichert ist (mind.10 A).
- Vergewissern Sie sich, dass nie Feuchtigkeit oder Wasser an den Netzanschluss kommen kann. Es besteht die Gefahr eines Stromschlages.
- **Wiederinbetriebnahme nach Lagerung:** Der Druckspeicher (7) muss im noch nicht genutzten Zustand einen Luftdruck von 1,5 bar (0,15 MPa) aufweisen. Kontrollieren Sie den Luftdruck vor der Wiederinbetriebnahme.
  Der Luftdruck kann nur mit einem externen Druckmesser, z. B. mit einem Reifenbefüller oder Manometer kontrolliert werden. Die montierte Druckanzeige (13) zeigt lediglich den Wasserdruck an.
  Regulieren Sie den Luftdruck im Druckspeicher (7), indem Sie die Schutzkappe für das Luftventil (8) abdrehen und Luft über das Luftventil (9) in den Druckspeicher einbringen oder ablassen.

Gerätestart

- Schließen Sie die Netzanschlussleitung (11) an die Stromversorgung an.
- Schalten Sie das Gerät am Ein-/Ausschalter (17) ein.
- Bei Wasserentnahme wird, bei Druckabfall im Druckspeicher (7), der Automatikschalter (14) selbstständig aktiviert

und schaltet die Pumpe ein. Wird die Wasserentnahme gestoppt, steigt der Kesseldruck und der Automatikschalter schaltet die Pumpe selbstständig aus.

Reinigung

Reinigen und pflegen Sie Ihr Gerät regelmäßig mit einem Tuch oder einer Bürste.

Lassen Sie Arbeiten, die nicht in dieser Betriebsanleitung beschrieben sind, von unserem Service-Center durchführen. Verwenden Sie nur Originalteile.

Ziehen Sie vor allen Arbeiten an dem Gerät den Netzstecker.
Es besteht die Gefahr eines Stromschlages oder Verletzungsgefahr durch bewegliche Teile.

Eine Verminderung der Förderleistung kann auf eine Verstopfung hindeuten.
Sollten Verstopfungen auftreten, entfernen Sie die Saugleitung und Druckleitung.
Spülen Sie die Pumpe mit Wasser durch, um den Fremdkörper zu entfernen.

Alle darüber hinausgehenden Maßnahmen, insbesondere das Öffnen der Pumpe (6), sind von einer Elektrofachkraft auszuführen. Wenden Sie sich im Reparaturfall immer an unser Service-Center.

Lagerung

- Bewahren Sie das Gerät gereinigt, trocken und außerhalb der Reichweite von Kindern auf.
- Zur Aufbewahrung öffnen Sie die Ablassschraube (12) und entleeren Sie die Pumpe von Wasser.
  Drehen Sie die Ablassschraube (12) anschließend wieder fest.

Transport

Zum Transportieren kann der Tragegriff (4) verwendet werden.

Ein- und Abschaltdruck ändern (nur Fachkräfte)

Achtung! Überprüfen Sie vor dem Abändern des Drucks, ob die Anschlussleitungen und die angeschlossenen Endgeräte dem Druck standhalten!

Achtung! Gefahr! Stromschlaggefahr an den Anschlussklemmen im Druckschalter bei abgenommenem Deckel. Nur Fachkräfte dürfen den Druckschalter öffnen und einstellen!

Der Druckschalter ist werksseitig so eingestellt, dass die meisten Einsatzbereiche abgedeckt werden. Diese Voreinstellung lässt sich bei Bedarf ändern.

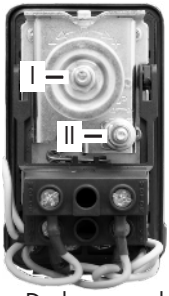

Die größere Schraube/ Mutter (I) ist zum Regeln des Einschaltdrucks und die kleinere (II) zum Regeln der Druckdifferenz. Der Druck wird durch das Drehen nach links oder rechts verändert.

- Drehung nach rechts erhöht den Druck.
- Drehung nach links verringert den Druck.

Achten Sie darauf, dass die Druckdifferenz immer 1,5 bar beträgt.

Der Ausschaltdruck muss kleiner als der maximale Betriebsdruck der Pumpe und des Membrandruckbehälters sein.

Nach erfolgter Einstellung die Pumpe einschalten und durch Ablesen des Manometers prüfen, ob der gewünschte Ausschaltdruck und Einschaltdruck eingehalten werden. Ggf. ist der oben aufgeführte Einstellvorgang zu wiederholen, bis der richtige Ein- und Ausschaltdruck erreicht wird.

Entsorgung/ Umweltschutz

Führen Sie Gerät, Zubehör und Verpackung einer umweltgerechten Wiederverwertung zu.

Elektrogeräte gehören nicht in den Hausmüll.

- Geben Sie das Gerät an einer Verwertungsstelle ab. Die verwendeten Kunststoff- und Metallteile können sortenrein getrennt werden und so einer Wiederverwertung zugeführt werden. Fragen Sie hierzu unser Service-Center.
- Zur Entsorgung der Verpackung geben Sie den Karton zum Papiermüll. Kunststoffteile führen Sie dem Dualen System zu.

Ersatzteile/Zubehör

Ersatzteile und Zubehör erhalten Sie unter www.grizzlytools-service.eu

Sollten Sie Probleme mit dem Bestellvorgang haben, verwenden Sie bitte das Kontaktformular. Bei weiteren Fragen wenden Sie sich an das „Service-Center“ (siehe Seite 25).

Pos.	Pos. Explosionszeichnug	Bezeichnung	Bestellnummer
A 1	1,2	Entlüftungsschraube	91105973
A 12	60,61	Ablassschraube	91105979
		Adapter auf 1¼“-Schlauchanschluss	91105594

Garantie

Sehr geehrte Kundin, sehr geehrter Kunde, Sie erhalten auf dieses Gerät 3 Jahre Garantie ab Kaufdatum.
Im Falle von Mängeln dieses Geräts stehen Ihnen gegen den Verkäufer des Geräts gesetzliche Rechte zu. Diese gesetzlichen Rechte werden durch unsere im Folgenden dargestellte Garantie nicht eingeschränkt.

Garantiebedingungen

Die Garantiefrist beginnt mit dem Kaufdatum. Bitte bewahren Sie den Original-Kassenbon gut auf. Diese Unterlage wird als Nachweis für den Kauf benötigt.
Tritt innerhalb von drei Jahren ab dem Kaufdatum dieses Geräts ein Material- oder Fabrikationsfehler auf, wird das Gerät von uns – nach unserer Wahl – für Sie kostenlos repariert oder ersetzt. Diese Garantieleistung setzt voraus, dass innerhalb der Drei-Jahres-Frist das defekte Gerät und der Kaufbeleg (Kassenbon) vorgelegt und schriftlich kurz beschrieben wird, worin der Mangel besteht und wann er aufgetreten ist.
Wenn der Defekt von unserer Garantie gedeckt ist, erhalten Sie das reparierte oder ein neues Gerät zurück. Mit Reparatur oder Austausch des Geräts beginnt kein neuer Garantiezeitraum.

Garantiezeit und gesetzliche Mängelansprüche

Die Garantiezeit wird durch die Gewährleistung nicht verlängert. Dies gilt auch für ersetzte und reparierte Teile. Eventuell schon beim Kauf vorhandene Schäden und Mängel müssen sofort nach dem Auspacken gemeldet werden. Nach Ablauf der Garantiezeit anfallende Reparaturen sind kostenpflichtig.

Garantieumfang

Das Gerät wurde nach strengen Qualitätsrichtlinien sorgfältig produziert und vor Anlieferung gewissenhaft geprüft.

Die Garantieleistung gilt für Material- oder Fabrikationsfehler. Diese Garantie erstreckt sich nicht auf Geräteteile, die normaler Abnutzung ausgesetzt sind und daher als Verschleißteile angesehen werden können oder für Beschädigungen an zerbrechlichen Teilen (z. B. Schalter).
Diese Garantie verfällt, wenn das Gerät beschädigt, nicht sachgemäß benutzt oder nicht gewartet wurde. Für eine sachgemäße Benutzung des Geräts sind alle in der Betriebsanleitung aufgeführten Anweisungen genau einzuhalten. Verwendungszwecke und Handlungen, von denen in der Betriebsanleitung abgeraten oder vor denen gewarnt wird, sind unbedingt zu vermeiden.
Das Gerät ist lediglich für den privaten und nicht für den gewerblichen Gebrauch bestimmt. Bei missbräuchlicher und unsachgemäßer Behandlung, Gewaltanwendung und bei Eingriffen, die nicht von unserer autorisierten Service-Niederlassung vorgenommen wurden, erlischt die Garantie.

Abwicklung im Garantiefall

Um eine schnelle Bearbeitung Ihres Anliegens zu gewährleisten, folgen Sie bitte den folgenden Hinweisen:

- Bitte halten Sie für alle Anfragen den Kassenbon und die Identifikationsnummer (IAN 363750_2007) als Nachweis für den Kauf bereit.
- Die Artikelnummer entnehmen Sie bitte dem Typenschild.
- Sollten Funktionsfehler oder sonstige Mängel auftreten, kontaktieren Sie zunächst die nachfolgend benannte

Serviceabteilung **telefonisch** oder per **E-Mail**. Sie erhalten dann weitere Informationen über die Abwicklung Ihrer Reklamation.

- Ein als defekt erfasstes Gerät können Sie, nach Rücksprache mit unserem Kundenservice, unter Beifügung des Kaufbelegs (Kassenbons) und der Angabe, worin der Mangel besteht und wann er aufgetreten ist, für Sie portofrei an die Ihnen mitgeteilte Service-Anschrift übersenden. Um Annahmeprobleme und Zusatzkosten zu vermeiden, benutzen Sie unbedingt nur die Adresse, die Ihnen mitgeteilt wird. Stellen Sie sicher, dass der Versand nicht unfrei, per Sperrgut, Express oder sonstiger Sonderfracht erfolgt. Senden Sie das Gerät bitte inkl. aller beim Kauf mitgelieferten Zubehörteile ein und sorgen Sie für eine ausreichend sichere Transportverpackung.

Reparatur-Service

Sie können Reparaturen, **die nicht der Garantie unterliegen**, gegen Berechnung von unserer Service-Niederlassung durchführen lassen. Sie erstellt Ihnen gerne einen Kostenvoranschlag.
Wir können nur Geräte bearbeiten, die ausreichend verpackt und frankiert eingesandt wurden.
Achtung: Bitte senden Sie Ihr Gerät gereinigt und mit Hinweis auf den Defekt an unsere Service-Niederlassung.
Nicht angenommen werden unfrei eingeschickte Geräte sowie Geräte, die per Sperrgut, Express oder mit sonstiger Sonderfracht versendet wurden.
Die Entsorgung Ihrer defekten, eingesendeten Geräte führen wir kostenlos durch.

Service-Center

DE **Service Deutschland**
Tel.: 0800 54 35 111
E-Mail: grizzly@lidl.de
IAN 363750_2007

AT **Service Österreich**
Tel.: 0820 201 222
(0,15 EUR/Min.)
E-Mail: grizzly@lidl.at
IAN 363750_2007

CH **Service Schweiz**
Tel.: 0842 665566
(0,08 CHF/Min.,
Mobilfunk max. 0,40 CHF/Min.)
E-Mail: grizzly@lidl.ch
IAN 363750_2007

Importeur

Bitte beachten Sie, dass die folgende Anschrift keine Serviceanschrift ist. Kontaktieren Sie zunächst das oben genannte Service-Center.

Grizzly Tools GmbH & Co. KG
Stockstädter Straße 20
63762 Großostheim
GERMANY
www.grizzlytools-service.eu

HU

Az eredeti CE megfelelőségi nyilatkozat fordítása

Ezennel igazoljuk, hogy a
Házi vízmű
gyártási sorozatba tartozó PHWW 1000 A1
Sorozatszám
000001 - 021000

évtől kezdve a következő vonatkozó EU irányelveknek felel meg a mindenkor érvényes megfogalmazásban:

2014/35/EU • 2014/30/EU • 2000/14/EC • 2011/65/EU* • (EU) 2015/863

A megegyezés biztosítása érdekében a következő harmonizált szabványokat, valamint nemzeti szabványokat és rendelkezéseket alkalmaztuk:

EN 60335-1:2012/A14:2019 • EN 60335-2-41:2003+A1:2004+A2:2010
EN 55014-1:2017+A11 • EN 55014-2:2015 • EN IEC 61000-3-2:2019
EN 61000-3-3:2013+A1:2019 • EN 62233:2008 • EN 60730-1:2011
EN 60730-2-6:2016 • EN IEC 63000:2018

Ezenkívül a 2000/14/EC zajkibocsátásról szóló irányelv szerint igazoljuk:
Hangteljesítményszint
garantált: 82 dB(A)
mért: 80,54 dB(A)
Alkalmazott konformitás-értékelő eljárás a V / 2000/14/EC mellékletnek megfelelően

Jelen megfelelőségi nyilatkozat kiállításáért kizárólag a gyártó a felelős (21)**:

CE

Grizzly Tools GmbH & Co. KG
Stockstädter Straße 20
63762 Großostheim
Germany
30.01.2021

Christian Frank
Dokumentációs megbízott

* *A nyilatkozat fent ismertetett tárgya összhangban van az Európai Parlament és a Tanács 2011/65/EU (2011. június 8.) egyes veszélyes anyagok elektromos és elektronikus berendezésekben való alkalmazásának korlátozásáról szóló irányelv előírásaival*

** Az év utolsó két számjegye, amelyben a CE-jelölés felhelyezére került.

DE
AT
CH

Original-EG-Konformitätserklärung

Hiermit bestätigen wir, dass das
Hauswasserwerk
Modell PHWW 1000 A1

Seriennummer 000001 - 021000

folgenden einschlägigen EU-Richtlinien in ihrer jeweils gültigen Fassung entspricht:

2014/35/EU • 2014/30/EU • 2000/14/EG • 2011/65/EU* • (EU) 2015/863

Um die Übereinstimmung zu gewährleisten, wurden folgende harmonisierte Normen sowie nationale Normen und Bestimmungen angewendet:

EN 60335-1:2012/A14:2019 • EN 60335-2-41:2003+A1:2004+A2:2010
EN 55014-1:2017+A11 • EN 55014-2:2015 • EN IEC 61000-3-2:2019
EN 61000-3-3:2013+A1:2019 • EN 62233:2008 • EN 60730-1:2011
EN 60730-2-6:2016 • EN IEC 63000:2018

Zusätzlich wird entsprechend der Geräuschemissionsrichtlinie 2000/14/EG bestätigt:
Schallleistungspegel
Garantiert: 82 dB(A)
Gemessen: 80,54 dB(A)
Angewendetes Konformitätsbewertungsverfahren entsprechend Anh. V / 2000/14/EG

Die alleinige Verantwortung für die Ausstellung dieser Konformitätserklärung (21)** trägt der Hersteller:

CE

Grizzly Tools GmbH & Co. KG
Stockstädter Straße 20
63762 Großostheim,
Germany
30.01.2021

Christian Frank
Dokumentationsbevollmächtigter

* *Der oben beschriebene Gegenstand der Erklärung erfüllt die Vorschriften der Richtlinie 2011/65/EU des Europäischen Parlaments und des Rates vom 8. Juni 2011 zur Beschränkung der Verwendung bestimmter gefährlicher Stoffe in Elektro- und Elektronikgeräten.*

** *Die beiden letzten Ziffern des Jahres, in dem die CE-Kennzeichnung angebracht wurde.*

20210119_rev02_sh

Robbantott ábra • Explosionszeichnung

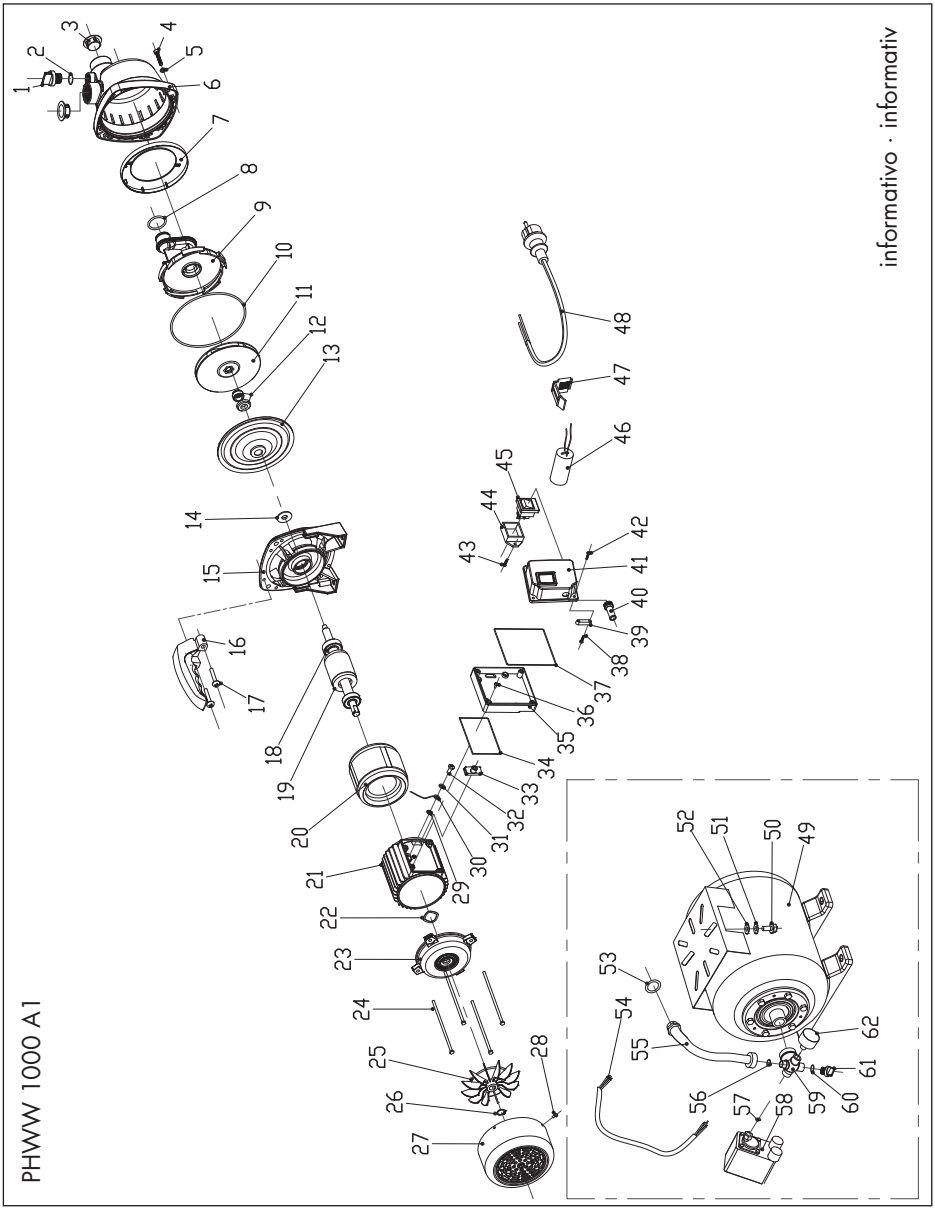

GRIZZLY TOOLS GMBH & CO. KG
Stockstädter Straße 20
DE-63762 Großostheim
GERMANY

Információk állása · Stand der Informationen:
01/2021 · Ident.-No.: 79114076012021-HU

FSC
www.fsc.org
100%
Label from well-managed forests
FSC® C142184

IAN 363750_2007

HU

Addendum + Erratum

Maradvány-kockázatok

Akkor is mindig maradnak maradvány-kockázatok, ha az elektromos kéziszerszámot az előírtaknak megfelelően használja. A következő veszélyek léphetnek fel a jelen elektromos kéziszerszám felépítéséből és kivitelezéséből adódóan:

a) Égési sérülés veszélye, ha a túlmelegedett szivattyúhoz ér.
b) Sérülésveszély, ha egy nyomás alatt álló tömlő magától kilazul. Ügyeljen a nyomás alatt álló tömlők helyes csatlakoztatására.

Figyelmeztetés! Ez az elektromos kéziszerszám elektromágneses mezőt generál működés közben. Ez a mező adott esetben hátrányosan befolyásolhatja az aktív és passzív orvosi implantátumokat. A súlyos vagy akár halálos sérülések kockázatának csökkentése érdekében azt javasoljuk az orvostechnikai implantátummal élő személyeknek, hogy a gép használata előtt kérjék orvosuk vagy az implantátum gyártójának tanácsát.

További figyelmeztető utasítások

- A házi vízmű kizárólag víz szivattyúzására alkalmas.
- Élelmiszerek, sós víz, motorüzemanyagok, vegyszerek vagy koptató anyagokat tartalmazó víz szivattyúzása tilos és kárt tehet a készülékben.
- Csak a műszaki adatok között megadott teljesítmény-tartományban használja a készüléket.

Rögzített telepítés

Amennyiben a házi vízművet rögzítve akarja telepíteni, akkor csavarozza a készüléket a talajhoz. Rögzítőlemezzel történő összecsavarozás megakadályozza a készülék elcsúszását is.
A rezgések csökkentése érdekében azt ajánljuk, hogy szereljen rezgéscsillapítókat a lábak alá (barkácsáruházakban vagy szaküzletekben kapható).
Ügyeljen arra, hogy könnyen hozzá lehessen férni a leeresztőcsavarhoz (12).
Használja a rögzített telepítéshez való furatot (10) és M8 méretű csavarokat.

Ha a házi vízművet a házban használja, akkor az összes csavaros csatlakozást tömítőszalaggal kell ellátni.

Zaj és rezgések csökkentése

- Állítsa a készüléket rezgéscsillapítókra (lásd a „Rögzített telepítés” fejezetet is).
- Opcionális megoldásként hangtompító dobozt is építhet a házi vízmű köré. **Ebben az esetben feltétlenül ügyeljen a megfelelő szellőzésre. A szivattyú túlmelegedése tüzet okozhat.** A doboz belseje pl. kőzet-/üveggyapottal vagy szigetelő filccel szigetelhető le.
  Ne takarja le a házi vízművet takaróval vagy hasonlóval! Ez tüzet okozhat.
- Válassza le a házi vízmű vezetékeit a csatlakoztatáskor, például egy rugalmas csatlakozóvezetékkel.

HU

Az eredeti CE megfelelőségi nyilatkozat fordítása

Ezennel igazoljuk, hogy a
Házi vízmű
gyártási sorozatba tartozó PHWW 1000 A1
Sorozatszám
000001 - 021000

évtől kezdve a következő vonatkozó EU irányelveknek felel meg a mindenkor érvényes megfogalmazásban:

2006/42/EC • 2014/30/EU • 2000/14/EC • 2011/65/EU* • (EU) 2015/863

A megegyezés biztosítása érdekében a következő harmonizált szabványokat, valamint nemzeti szabványokat és rendelkezéseket alkalmaztuk:

EN 60335-1:2012/A14:2019 • EN 60335-2-41:2003/A2:2010
EN 55014-1:2017/A11:2020 • EN 55014-2:2015 • EN IEC 61000-3-2:2019
EN 61000-3-3:2013+A1:2019 • EN 62233:2008 • EN 60730-1:2011
EN 60730-2-6:2016 • EN IEC 63000:2018 • EN ISO 12100:2010

Ezenkívül a 2000/14/EC zajkibocsátásról szóló irányelv szerint igazoljuk:
Hangteljesítményszint
garantált: 82 dB(A)
mért: 80,54 dB(A)
Alkalmazott konformitás-értékelő eljárás a V / 2000/14/EC mellékletnek megfelelően

Jelen megfelelőségi nyilatkozat kiállításáért kizárólag a gyártó a felelős (21)**:

CE

Grizzly Tools GmbH & Co. KG
Stockstädter Straße 20
63762 Großostheim
Germany
30.01.2021

Christian Frank
Dokumentációs megbízott

* *A nyilatkozat fent ismertetett tárgya összhangban van az Európai Parlament és a Tanács 2011/65/EU (2011. június 8.) egyes veszélyes anyagok elektromos és elektronikus berendezésekben való alkalmazásának korlátozásáról szóló irányelv előírásaival*

** Az év utolsó két számjegye, amelyben a CE-jelölés felhelyezére került.

Addendum + Erratum

Restrisiken

Auch wenn Sie dieses Elektrowerkzeug vorschriftsmäßig bedienen, bleiben immer Restrisiken bestehen. Folgende Gefahren können im Zusammenhang mit der Bauweise und Ausführung dieses Elektrowerkzeugs auftreten:

a) Verbrennungsgefahr, beim Berühren einer überhitzten Pumpe,
b) Verletzungsgefahr, wenn sich ein druckführender Schlauch von selbst löst. Achten Sie auf den korrekten Anschluss von druckführenden Schläuchen.

⚠ Warnung! Dieses Elektrowerkzeug erzeugt während des Betriebs ein elektromagnetisches Feld. Dieses Feld kann unter bestimmten Umständen aktive oder passive medizinische Implantate beeinträchtigen. Um die Gefahr von ernsthaften oder tödlichen Verletzungen zu verringern, empfehlen wir Personen mit medizinischen Implantaten ihren Arzt und den Hersteller des medizinischen Implantats zu konsultieren, bevor die Maschine bedient wird.

Zusätzliche Warnhinweise

- Das Hauswasserwerk ist ausschließlich zur Förderung von Wasser geeignet.
- Die Förderung von Lebensmitteln, Salzwasser, Motorenkraftstoffen, chemischen Produkten oder Wasser mit Stoffen, die Abrieb erzeugen ist untersagt und beschädigt das Gerät.
- Verwenden Sie das Gerät nur im Leistungsbereich, der in den technischen Daten angegeben ist.

Festinstallation

Sollten Sie das Hauswasserwerk fest installieren wollen, verschrauben Sie das Gerät mit dem Untergrund. Eine Verschraubung mit einer Befestigungsplatte verhindert auch ein Verrutschen des Gerätes.
Zur Reduzierung von Vibrationen empfiehlt es sich Schwingungsdämpfer unter den Füßen zu installieren (im Baumarkt oder Fachhandel erhältlich).
Beachten Sie dabei einen freien Zugang zur Ablassschraube (12).
Verwenden Sie die Bohrung zur Festinstallation (10) und Schrauben der Größe M8.

⚠ Wenn Sie das Hauswasserwerk im Haus benutzen, müssen Sie alle Schraubverbindungen mit einem Dichtungsband versehen.

Verminderung vom Lärm und Vibrationen

- Stellen Sie das Gerät auf Schwingungsdämpfer auf (siehe ebenfalls „Festinstallation“).
- Optional können Sie die einen schalldämpfenden Kasten um das Hauswasserwerk bauen. **Achten Sie dabei unbedingt auf ausreichende Belüftung. Ein Heißlaufen der Pumpe kann zu einem Brand führen.** Den Kasten können Sie innen z. B. mit Stein-/Glaswolle oder Klemmfilz dämmen.
  Decken Sie das Hauswasserwerk nicht mit Decken o. ä. ab! Dies kann zu einem Brand führen.
- Entkoppeln Sie die Leitungen des Hauswasserwerks beim Anschließen, beispielsweise mit einer flexiblen Anschlussleitung.

DE AT CH Original-EG-Konformitätserklärung

Hiermit bestätigen wir, dass das
Hauswasserwerk
Modell PHWW 1000 A1

Seriennummer 000001 - 021000

folgenden einschlägigen EU-Richtlinien in ihrer jeweils gültigen Fassung entspricht:

2006/42/EG • 2014/30/EU • 2000/14/EG • 2011/65/EU* • (EU) 2015/863

Um die Übereinstimmung zu gewährleisten, wurden folgende harmonisierte Normen sowie nationale Normen und Bestimmungen angewendet:

EN 60335-1:2012/A14:2019 • EN 60335-2-41:2003/A2:2010
EN 55014-1:2017/A11:2020 • EN 55014-2:2015 • EN IEC 61000-3-2:2019
EN 61000-3-3:2013+A1:2019 • EN 62233:2008 • EN 60730-1:2011
EN 60730-2-6:2016 • EN IEC 63000:2018 • EN ISO 12100:2010

Zusätzlich wird entsprechend der Geräuschemissionsrichtlinie 2000/14/EG bestätigt:
Schallleistungspegel
Garantiert: 82 dB(A)
Gemessen: 80,54 dB(A)
Angewendetes Konformitätsbewertungsverfahren entsprechend Anh. V / 2000/14/EG

Die alleinige Verantwortung für die Ausstellung dieser Konformitätserklärung (21)** trägt der Hersteller:

CE

Grizzly Tools GmbH & Co. KG
Stockstädter Straße 20
63762 Großostheim,
Germany
30.01.2021

Christian Frank
Dokumentationsbevollmächtigter

* *Der oben beschriebene Gegenstand der Erklärung erfüllt die Vorschriften der Richtlinie 2011/65/EU des Europäischen Parlaments und des Rates vom 8. Juni 2011 zur Beschränkung der Verwendung bestimmter gefährlicher Stoffe in Elektro- und Elektronikgeräten.*

** *Die beiden letzten Ziffern des Jahres, in dem die CE-Kennzeichnung angebracht wurde.*