PARKSIDE

PDF ONLINE
www.lidl-service.com

Cordless LED Worklight PLSA 20-Li A1

HU
Akkus LED reflektor
Az originál használati utasítás fordítása

CZ
Aku LED reflektor
Překlad originálního provozního návodu

DE AT CH
Akku-LED-Strahler
Originalbetriebsanleitung

SI
Akumulatorski LED-reflektor
Prevod originalnega navodila za uporabo

SK
Akumulátor LED reflektor
Preklad originálneho návodu na obsluhu

IAN 373424_2104

HU SI CZ SK

HU

Olvasás előtt kattintson az ábrát tartalmazó oldalra és végezetül ismerje meg a készülék mindegyik funkcióját.

SI

Pred branjem odprite stran s slikami in se nato seznanite z vsemi funkcijami naprave.

CZ

Před čtením si otevřete stranu s obrázky a potom se seznamte se všemi funkcemi přístroje.

SK

Pred čítaním si odklopte stranu s obrázkami a potom sa oboznámte so všetkými funkciami prístroja.

DE AT CH

Klappen Sie vor dem Lesen die Seite mit den Abbildungen aus und machen Sie sich anschließend mit allen Funktionen des Gerätes vertraut.

HU	Az originál használati utasítás fordítása	Oldal	4
SI	Prevod originalnega navodila za uporabo	Stran	14
CZ	Překlad originálního provozního návodu	Strana	22
SK	Preklad originálneho návodu na obsluhu	Strana	32
DE / AT / CH	Originalbetriebsanleitung	Seite	42

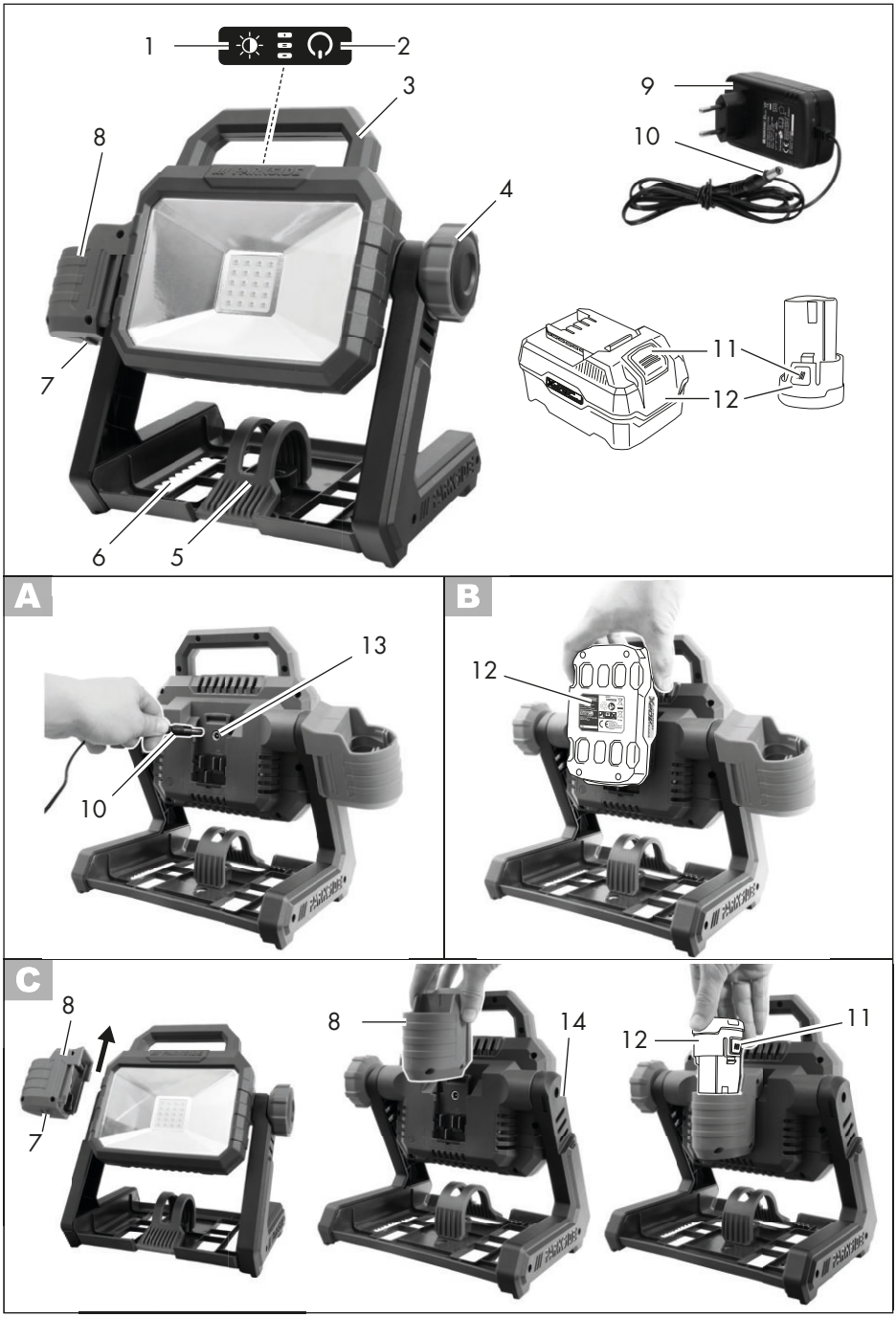
1
2
3
4
5
6
7
8
9
10
11
12
A
13
10
B
12
C
8
7
8
14
12
11

Tartalom

Bevezetö **4**
Rendeltetésszerű használat **4**
Általános leírás **5**
Szállítási terjedelem 5
Működés leírása 5
Áttekintés 5
Műszaki adatok **5**
Biztonsági tudnivalók **6**
Szimbólumok és ábrák 6
Az utasításban található szimbólumok 7
Akkumulátoros lámpákra vonatkozó biztonsági utasítások 7
Akkus készülékek gondos kezelése és használata 7
Speciális biztonsági utasítások akkumulátorral működő berendezésekhez 8
Üzemeltetés **9**
Hálózati feszültség csatlakoztatása 9
20 V-os akkumulátor kivétele/ behelyezése 9
Be-/kikapcsolás 9
Világítási mód váltás 10
Munkavégzésre vonatkozó utasítások **10**
Akkumulátoros LED-reflektor elforgatása 10
Akkumulátoros LED-reflektor felakasztása 10
Állvány-menet 10
Karbantartás **10**
Tisztítás **10**
Tárolás **13**
Eltávolítás és környezetvédelem **13**
Tartozékok **13**
Az eredeti CE megfelelőségi nyilatkozat fordítása **52**
Robbantott ábra **57**

Bevezetö

Gratulálunk az Ön által megvásárolt új berendezéshez. Ezzel egy kiváló minőségű termék mellett döntött. A jelen készülék minőségét a gyártás alatt ellenőrizték és alávetették egy végső ellenőrzésnek. Ezzel a készülék működőképessége biztosított.

A használati útmutató a termék részét képezi. Fontos utasításokat tartalmaz a biztonságra, a használatra és a hulladékeltávolításra vonatkozóan. A termék használata előtt ismerkedjen meg az összes kezelési és biztonsági útmutatással. A terméket csak a leírtaknak megfelelően és a megadott használati területen lehet alkalmazni.
Őrizze meg jól az útmutatót és a termék harmadik személynek való továbbadása esetén mellékelje az összes dokumentumot.

Rendeltetésszerű használat

Az akkumulátoros LED-reflektor műhelyben, garázsban vagy háztartásban történő használatra alkalmas.
Az akkumulátoros LED-reflektor egy speciális termék és a kialakításának köszönhetően – a beépített akkumulátorhoz hasonlóan – ellenáll a rezgés formájában fellépő extrém fizikai igénybevételeknek (1,0 m^2/s^3 ; 200 - 2000 Hz).
A készülék csak beltéri működtetésre alkalmas.
A készülék nem alkalmas ipari használatra. Ipari használat esetén a garancia érvényét veszti.
A készülék a Parkside X 12 V TEAM és X 20 V TEAM termékcsalád része és választhatóan a Parkside X 12 V TEAM, ill. X 12 V TEAM termékcsalád akkumulátoraival üzemeltethető. Az akkumuláto-

rokat csak a Parkside X 12 V TEAM, ill. X 12 V TEAM termékcsalád töltőivel szabad tölteni.

Általános leírás

Az ábrák a kihajtható oldalon találhatók.

Szállítási terjedelem

Csomagolja ki a készüléket és ellenőrizze teljességét:
- Akkus LED reflektor
- használati útmutató
- 12 V adapter
- hálózati csatlakozódugó

Az akkumulátort és a töltőt nem tartalmazza.

Ártalmatlanítsa megfelelően a csomagolóanyagot.

Működés leírása

Az akkumulátoros LED-reflektor elfordítható lámpafejjel és több felállítási, ill. felakasztási lehetőséggel rendelkezik.
A készülék akkumulátor nélkül a töltőn/hálózati egységen keresztül is működtethető.
A kezelőelemek funkciója az alábbi leírásban található.

Áttekintés

1 kapcsoló
2 be-/kikapcsoló
3 fogantyú
4 állítócsavar
5 kampó
6 vágat
7 retesz
8 12 V adapter
9 hálózati csatlakozódugó
10 csatlakozódugó
11 kireteszelő gombok
12 akkumulátor

A 13 áramcsatlakozó
C 14 sín
G 15 kulcslyukfurat
I 16 belső menet

Műszaki adatok

Akkus LED reflektor ..... PLSA 20-Li A1
Névleges feszültség
U_1 ..... 20 V ⎓
U_2 ..... 12 V ⎓
U_3 ..... 18 V ⎓; 1,5 A
Névleges teljesítmény P_{max} ..... 20 W
Lámpák (LED) száma ..... 20 x 1 W
Fényáram ..... max. 2000 lm
Fényszín..... Hidegfehér 5700K
Világítási idő akkumulátoros működtetés esetén:
20 V/2 Ah..... 85 min
20 V/4 Ah..... 170 min
12 V/2 Ah..... 50 min
12 V/4 Ah..... 100 min
Belső menet..... 1/4" és 5/8"
Védelmi osztály..... III
Védelem.....IP20

Töltő (hálózati egység) JLH341801500G

Grizzly Tools GmbH & Co. KG
Stockstädter Straße 20
DE-63762 Großostheim
HRA: 5468, Amtsgericht Aschaffenburg

Bemeneti feszültség .....100-240 V~;
Bemeneti váltakozó áram frekvencia ..... 50-60 Hz
Teljesítményfelvétel .....50 W
Kimeneti feszültség..... 18,0 V ⎓
Kimeneti áram .....1,5 A

Kimeneti teljesítmény .....27,0 W
Átlagos hatékonyság
működés közben .....88,3 %
Hatékonyság cse kély
terhelés e setén (1 0%).....83,7 %
Teljesítményfelvétel nulla
terhelés esetén .....0,08 W
Védelmi osztály..... ⧈ II
Védelem.....IP20
Hőmérséklet .....max. 90°C

Figyelem! A kompatibilis akkumulátorok aktuális listája az alábbi oldalon található: www.lidl.de/akku

Ez a készülék kizárólag az alábbi akkumulátorokkal üzemeltethető PAP 20 A1, PAP 20 A3.
Ezen kívül a következő akkumulátorok használhatók 12 V-os adapterrel: PAPK 12 A2, PAPK 12 B2.
A felsorolt 20 V akkumulátorokat az alábbi töltőkkel szabad tölteni: PLG 20 A1, PLG 20 A3.

Töltési idő (perc)	PLG 20 A1	PLG 20 A3
PAP 20 A1	60	30
PAP 20 A3	90	60

A felsorolt 12 V-os akkumulátorokat az alábbi töltőkkel szabad tölteni: PLGK 12 A1, PLGK 12 A2, PLGK 12 B2.

Töltési idő (óra)	PAPK 12 A2	PAPK 12 B2
PLGK 12 A1	1	2
PLGK 12 A2	1	2
PLGK 12 B2	0,5	1

Biztonsági tudnivalók

Szimbólumok és ábrák

A készüléken található képjelek

be-/kikapcsoló

1. fokozat

2. fokozat

villogó mód

világítási mód váltás

Figyelem – ne nézzen a fényforrásba!

Az elektromos készülékek nem tartoznak a háztartási hulladékok közé.

Védőcsoport III

Egyenáram

Szimbólumok a hálózati egységen

Olvassa el a használati útmutatót.

A töltő csak helyiségekben történő használatra alkalmas.

Biztonsági transzformátor

Független transzformátor

Védelmi osztály II

Az elektromos készülékek nem tartoznak a háztartási hulladékok közé.

Polaritás

A csomagoláson lévő szimbólumok

max. 2000 lm — Fényáram: max. 2000 Lumen

1 m — 1 m kábelhossz

5700 K — Színhőmérséklet: Hidegfehér 5700 Kelvin

20 PAP — Hullámpapír ártalmatlanítási szimbólum

Kérjük, hogy a hulladékot környezetbarát módon helyezze el az erre a célra kijelölt hulladékgyűjtő tartályokban

Az utasításban található szimbólumok

Veszélyre figyelmeztető jel a személyi sérülések és anyagi károk elkerülése érdekében

Figyelmeztető jelzés áramütés okozta személyi sérülések megelőzésére vonatkozó információval.

Tilalmi jel a károk elhárítására vonatkozó adatokkal.

Utaló jelek a készülék jobb kezelésére vonatkozó információkkal

Akkumulátoros lámpákra vonatkozó biztonsági utasítások

- **Ne takarja le az akkumulátoros LED-reflektort működtetés közben.** Az akkumulátoros LED-reflektor működés közben felmelegszik és égési sérüléseket okozhat.
- **Ne nézzen a fénysugárba. Ne irányítsa a fénysugarat személyekre vagy állatokra.**
- **Ne engedje, hogy gyermekek használják az akkumulátoros LED-reflektort.** Véletlenül megvakíthatnak más személyeket vagy saját magukat.
- **A lámpa nem alkalmas 14 év alatti gyermekek számára**
- **Ellenőrizze az akkumulátoros LED-reflektor rögzítésének tartósságát.** Sérülésveszély áll fenn, ha az akkumulátoros LED-reflektor leesik.
- Ennek a lámpának a fényforrása nem cserélhető, ezért amikor a fényforrás elérte élettartama végét, a teljes lámpát ki kell cserélni.

Akkus készülékek gondos kezelése és használata

- **Az akkukat csak a gyártó által javasolt akkutöltőkben töltse fel.** Meghatározott fajtájú akkukhoz készült akkutöltő eltérő fajtájú akkukkal történő használata esetén tűzveszély áll fenn.
- **Az elektromos szerszámgépekben mindig csak az azokkal történő használat céljára rendeltetett akkukat használja.** Az elté-

rő akkuk használata sérüléseket okozhat és tűzveszélyt rejt magában.

- **A használaton kívüli akkut tartsa távol gemkapcsoktól, érméktől, kulcsoktól, szögektől, csavaroktól és egyéb olyan apró fémtárgyaktól, melyek az érintkezők áthidalását okozhatják.** Az akku érintkezői között fellépő rövidzárlat égési sérüléseket okozhat és tűzveszélyes.
- **Hibás alkalmazás esetén folyadék juthat ki az akkuból. Kerülje az azzal való érintkezést. Véletlen érintkezés esetén vízzel alaposan le kell öblíteni.** Ha a folyadék szembe kerül, kérje orvos segítségét is. A kifolyt akkufolyadék irritálhatja a bőrt vagy égési sérüléseket okozhat.
- **Ne használjon sérült vagy átalakított akkumulátort.** A sérült vagy átalakított akkumulátorok előre nem látható módon viselkedhetnek, és tüzet, robbanást vagy személyi sérülést okozhatnak.
- **Ne tegyen ki akkumulátort tűznek vagy magas hőmérsékletnek.** Tűz vagy 130 °C feletti hőmérséklet robbanást okozhat.
- **Kövesse a töltésre vonatkozó utasításokat és soha ne töltse az akkumulátort vagy az akkumulátoros szerszámot a használati útmutatóban megadott hőmérsékleti tartományon kívül.** A helytelen vagy a megengedett hőmérsékleti tartományon kívüli töltés tönkre teheti az akkumulátort és növeli a tűzveszélyt.

Vevőszolgálat

- **Elektromos szerszámgépe javíttatásához csak szakképzett szakszemélyzetet és csak eredeti pótalkatrészeket vegyen igénybe.** Ezzel biztosított, hogy az elektromos szerszámgép biztonságos marad.

Speciális biztonsági utasítások akkumulátorral működő berendezésekhez

- **Az akkumulátor behelyezése előtt ellenőrizze, hogy a készülék ki van-e kapcsolva.** Az akkumulátor bekapcsolt elektromos kéziszerszámba történő behelyezése balesetet okozhat.
- **Az akkumulátort csak belső helyiségben töltse fel, mert a töltőt csak erre tervezték.**
- **Az elektromos ütés veszélyének csökkentése érdekében húzza ki a töltő csatlakozóját a csatlakozó aljzatból, mielőtt megtisztítaná azt.**
- **Ne hagyja az akkumulátort hosszú ideig a tűző napon és ne tegye fűtőtestre.** A hő kárt tesz az akkumulátorban és robbanásveszély áll fenn.
- **A felmelegedett akkut töltés előtt hagyja lehűlni.**
- **Ne nyissa ki az akkumulátort és ügyeljen arra, hogy ne érje mechanikai sérülés az akkumulátort.** Rövidzárlat veszélye áll fenn és gőzök szivároghatnak ki, amelyek irritálják a légutakat. Gondoskodjon friss levegőről és ezen kívül kérje orvos segítségét.

- **Ne használjon nem újratölthető elemeket.** A készülék megsérülhet.
- **Ne használjon olyan tartozékokat, amelyeket a PARKSIDE nem ajánl. Ez áramütést vagy tüzet okozhat.**

⚠ Vegye figyelembe a töltésre és a helyes használatra vonatkozó biztonsági utasításokat és tudnivalókat, amelyek a Parkside X 20 V TEAM, ill. X 12 V TEAM termékcsaládba tartozó akkumulátor és töltő használati útmutatójában találhatók. A töltés részletes leírása és további információk ebben a külön használati útmutatóban találhatók.

Üzemeltetés

A készülék a hálózati feszültségre csatlakoztatható vagy választhatóan X 20 V TEAM vagy X 12 V TEAM akkumulátorral működtethető.

A Hálózati feszültség csatlakoztatása

1. Csatlakoztassa a hálózati egység csatlakozódugóját (9) a csatlakozóaljzatba.
2. Dugja a csatlakozódugót (10) a készüléken lévő áramcsatlakozóba (13).

B 20 V-os akkumulátor kivétele/behelyezése

1. Az akkumulátor (12) behelyezéséhez csúsztassa be az akkumulátort a készülék hátoldalán lévő sínbe.
   Ez hallhatóan bekattan.
2. Az akkumulátor (12) készülékből történő kivételéhez nyomja meg az akkumulátoron lévő kireteszelő gombokat (11) és húzza ki az akkumulátort.

C 12 V-os akkumulátor kivétele/behelyezése

A készülék 12 V -os akkumulátorral történő használatához először be kell csúsztatni a 12 V-os adaptert.

12 V-os adapter behelyezése

1. Adott esetben vegye le a 12 V-os adaptert (8) a készülék oldaláról; ehhez tolja a 12 V-os adapter alján lévő reteszt (7) a készülékkel ellenkező irányba és felfelé húzva húzza le a 12 V-os adaptert.

12 V-os akkumulátor behelyezése

1. Csúsztassa az akkumulátort (12) a 12 V-os adapterbe (8).

12 V-os akkumulátor kivétele

1. Nyomja meg az akkumulátoron (12) lévő kireteszelő gombot (11).
2. Felfelé húzva húzza ki az akkumulátort (12) a 12 V-os adapterből (8).

12 V-os adapter kivétele

1. Húzza a 12 V-os adapter (8) alján lévő reteszt (7) a készülék felé.
2. Húzza ki a 12 V-os adaptert felfelé húzva.
3. Tárolás céljából a 12 V-os adapter (8) a készülék oldalán lévő sínre (14) csúsztatható.

D Be-/kikapcsolás

1. A készülék **bekapcsolásához** nyomja meg a be-/kikapcsolót (2). A LED-lámpa maximális fényerővel világít.
2. A **kikapcsoláshoz** nyomja meg a be-/kikapcsolót (2).

D Világítási mód váltás

A készülék bekapcsolásakor a LED-lámpa maximális fényerővel világít. A világítási mód a be-/kikapcsoló (2) melletti kapcsoló (1) megnyomásával változtatható.

A módok visszatérő sorrendje:
2000 lm - 1000 lm - villogó

Munkavégzésre vonatkozó utasítások

Ne nézzen a bekapcsolt akkumulátoros LED-reflektorba.

E Akkumulátoros LED-reflektor elforgatása

1. Lazítsa meg az állítócsavart (4).
2. Forgassa el az akkumulátoros LED-reflektort a fogantyúnál (3) fogva a kívánt pozícióba.
3. Rögzítse az állítócsavart (4).

Akkumulátoros LED-reflektor felakasztása

F Akkumulátoros LED-reflektor felakasztása a kampónál fogva

1. Hajtsa ki a kampót (5).
2. Akassza a készüléket egy vízszintes felfüggesztésre.

G Akkumulátoros LED-reflektor felakasztása a kulcslyukfurat segítségével

1. Erősítsen fel egy csavart vagy egy szöget a kiválasztott helyen egy falfelületen.
2. A csavar-/szögfej átmérője 7-10 mm lehet.
3. Hagyja, hogy a csavar-/szögfej kb. 10 mm távolságra kiálljon a falból.
4. Akassza a készüléket a kulcslyukfuratra (15).

H Akkumulátoros LED-reflektor felakasztása az alaplemez segítségével

1. Erősítsen fel egy csavart vagy egy szöget a kiválasztott helyen egy falfelületen.
2. A csavar-/szögfej átmérője 7-10 mm lehet.
3. Hagyja, hogy a csavar-/szögfej kb. 10 mm távolságra kiálljon a falból.
4. Akassza fel a készüléket a fogazattal rendelkező alaplemez vágatánál (6). A fogazat lehetővé teszi a készülék kiegyensúlyozását.

I Állvány-menet

Az $^{1}/_{4}$" vagy $^{5}/_{8}$" belső menet (16) segítségével az akkumulátoros LED-reflektort egy állványra (nem része a csomagnak) lehet csavarni.

Karbantartás

A készülék nem igényel karbantartást.

Tisztítás

Tisztítás előtt kapcsolja ki a készüléket és vegye ki az akkumulátort a készülékből. Áramütés veszélye!

- A készüléket egy száraz, puha törlőkendővel tisztítsa meg, hogy ne karcolja meg a LED-lámpa burkolatát.
- **Ne** használjon erős tisztító-, ill. oldószereket. Ezek helyrehozhatatlan kárt tehetnek a készülékben.
- **Ne** használjon vizet vagy fémes segédeszközöket. Rövidzárlat veszélye áll fenn

HU	HU JÓTÁLLÁSI TÁJÉKOZTATÓ
A termék megnevezése: **Akkus LED reflektor**	Gyártási szám: **IAN 373424_2104**
A termék típusa: **PLSA 20-Li A1**	
A gyártó cégneve, címe, e-mail címe: **Grizzly Tools GmbH & Co. KG** Stockstädter Straße 20 63762 Großostheim Germany E-Mail: service@grizzlytools.de	Szerviz neve, címe, telefonszáma: Szerviz Magyarország Tel.: 06800 21225 E-Mail: grizzly@lidl.hu W+T Környezetvédelmi és Szolgáltató Kft. Dunapart also 138 2318 Szigetszentmárton Tel.: 0624 456 672
Az importáló/ forgalmazó neve és címe: Lidl Magyarország Kereskedelmi Bt., H-1037 Budapest, Rádl árok 6.	

1. A jótállási idő a Magyarország területén, Lidl Magyarország Kereskedelmi Bt. üzletében történt vásárlás napjától számított 1 év, amely jogvesztő. A jótállási idő a fogyasztó részére történő átadással, vagy ha az üzembe helyezést a forgalmazó, vagy annak megbízottja végzi, az üzembe helyezés napjával kezdődik.

2. A jótállási igény a jótállási jeggyel és/vagy a vásárlást igazoló blokkal érvényesíthető. A jótállási jegy szabálytalan kiállítása, vagy átadásának elmaradása nem érinti a jótállási kötelezettség-vállalás érvényességét. Kérjük, hogy a vásárlás tényének és időpontjának bizonyítására őrizze meg a pénztári fizetésnél kapott jótállási jegyetés a vásárlást igazoló blokkot.

3. A vásárlástól számított három munkanapon belül érvényesített csereigény esetén a forgalmazó köteles a terméket kicserélni, feltéve ha a hiba a rendeltetésszerű használatot akadályozza. A jótállási jogokat a termék tulajdonosaként a fogyasztó érvé-nyesítheti az áruházakban, valamint a jótállási tájékoztatóban feltüntetett szervizekben.(A magyar Polgári Törvénykönyv alapján fogyasztónak minősül a szakmája, önálló foglalkozása vagy üzleti tevékenysége körén kívül eljáró természetes személy.)

   A jótállás ideje alatt a fogyasztó hibás teljesítés esetén kérheti a termék kijavítását, kicserélését, vagy ha a termék nem javítható vagy cserélhető, vagy az a forgalmazónak aránytalan többletköltséggel járna, illetve a fogyasztó kijavításhoz, kicseré-léshez fűződő érdeke alapos ok miatt megszűnt,árleszállítást kérhet, vagy elállhat a szerződéstől és visszakérheti a vételárat. A kijavítás során a termékbe csak új alkatrész kerülhet beépítésre.

4. A fogyasztó a hiba felfedezésé után a lehető legrövidebb időn belül köteles a hibát bejelenteni és a terméket a jótállási jogok érvényesítése céljából átadni. A hiba fel-fedezésétől számított két hónapon belül bejelentett jótállási igényt időben közöltnek kell

tekinteni. A közlés elmaradásából eredő kárért a fogyasztó felelős. A jótállási igény érvényesíthetőségének határideje a termék, vagy fődarabjának kicserélése esetén a csere napján újraindul.

5. A rögzített bekötésű, illetve a 10 kg-nál súlyosabb, vagy tömegközlekedési eszközön nem szállítható terméket az üzemeltetés helyén kell megjavítani. Abban az esetben, ha a javítás a helyszínen nem végezhető el, a termék ki- és visszaszereléséről, valamint szállításáról a forgalmazónak kell gondoskodnia.

6. A jótállás nem áll fenn, ha a hiba a nem rendeltetésszerű használatból, átalakítás-ból, helytelen tárolásból, vagy a használati utasítástól eltérő kezelésből, vagy bármely a vásárlást követő behatásból fakad, vagy elemi kár okozta, és azt a for-galmazó, vagy a szerviz bizonyítja. A jótállás nem vonatkozik a mozgó kopó alkat-részek (világítótestek, gumiabroncsok stb.) rendeltetésszerű elhasználódására. A szerviz és a forgalmazó a kijavítás során nem felel a terméken a fogyasztó vagy harmadik személyek által tárolt adatokért vagy beállításokért.

7. Fogyasztói jogvita esetén a fogyasztó a megyei (fővárosi) kereskedelmi és iparkamarák mellett működő békéltető testület eljárását is kezdeményezheti.

   A jótállás a fogyasztó törvényből eredő szavatossági jogait és azok érvényesíthetőségét nem érinti.

Kijavítást ellenőrző szelvény:

A jótállási igény bejelentésének időpontja:	A hiba oka:
Javításra átvétel időpontja:	A hiba javításának módja:
A fogyasztó részére történő visszaadás időpontja:	
A szerviz bélyegzője, kelt és aláírás:	

Kicserélést ellenőrző szelvény:

A jótállási igény bejelentésének időpontja:
Kicserélés időpontja:
A cserélő bolt bélyegzője, kelt és aláírás:

Tárolás

- Tárolás céljából a 12 V-os adapter (8) a készülék oldalán lévő sínre (14) csúsztatható.
- Tárolja a készüléket száraz és portól védett helyen, gyermekektől elzárva.
- Hosszabb tárolás előtt vegye ki az akkumulátort a készülékből.

Eltávolítás és környezetvédelem

Vegye ki az akkumulátort a készülékből és juttassa el a készüléket, illetve a csomagolást környezetbarát újrahasznosításra. Az akkumulátor ártalmatlanítására vonatkozó utasítások a külön használati útmutatóban találhatók.

Az elektromos készülékek nem tartoznak a háztartási hulladékok közé.

- Adja le a készüléket és a töltőt egy hulladékkezelő létesítményben. A felhasznált műanyag és fém alkatrészek fajta szerint külön gyűjthetők és újrahasznosíthatók. Ezzel kapcsolatban érdeklődjön szervizközpontunkban.
- A beküldött hibás berendezés eltávolításáról ingyenesen gondoskodunk.

Tartozékok

Pótalkatrészeket és tartozékokat az alábbi honlapon rendelhet: www.grizzlytools.shop

Ha esetleg problémája akad a rendelési folyamattal kapcsolatosan, kérjük, használja a kapcsolatfelvételi űrlapot.
További kérdések esetén forduljon a szervizközponthoz (lásd a(z) 11. oldalon).

Pozíció	Megnevezés	Cikksz.
8	20 V –> 12 V Adapter	91105913

Kazalo

Úvod **14**
Predvidena uporaba **14**
Splošen opis **15**
Obseg dobave 15
Opis delovanja 15
Pregled 15
Tehnični podatki **15**
Varnostna navodila **16**
Simboli in slikovne oznake 16
Varnostna navodila za akumulatorske svetilke 17
Uporaba in ravnanje z akumulatorskim orodjem 17
Servis **18**
Posebna varnostna navodila za akumulatorske naprave 18
Uporaba **18**
Priključitev na električno omrežje 18
Odstranjevanje/vstavljanje akumulatorja 20 V 18
Odstranjevanje/vstavljanje akumulatorja 12 V 18
Vklop/izklop 19
Menjava načina luči 19
Napotki za delo **19**
Nagibanje akumulatorskega žarometa LED 19
Obešanje akumulatorskega žarometa LED 19
Navoj stojala 20
Vzdrževanje **20**
Čiščenje **20**
Shranjevanje **20**
Odlaganje med odpadke/ varstvo okolja **20**
Pribor **20**
Garancijski list **21**
Prevod originalne izjave o skladnosti CE **53**
Eksplozijska risba **57**

Úvod

Čestitke ob nakupu vaše nove naprave. Odločili ste se za visokokakovosten izdelek.
Kakovost naprave je bila preverjena med postopkom proizvodnje in pri končnem preverjanju, s čimer je zagotovljeno pravilno delovanje vaše naprave.

Izdelku so priložena navodila za uporabo. Vsebujejo pomembna navodila glede varnosti uporabe in odstranitve. Pred uporabo izdelka se seznanite z navodili za uporabo in varnostnimi navodili. Izdelek uporabljajte zgolj na opisani način in v naštete namene.
Navodila skrbno shranite in pri predaji naprave tretji osebi priložite tudi vso dokumentacijo.

Predvidena uporaba

Akumulatorski žaromet LED je primeren za uporabo v domači delavnici, garaži ali gospodinjstvu.
Akumulatorski žaromet LED je poseben izdelek, ki na podlagi svoje izvedbe prenese izredne fizikalne obremenitve (1,0 m^2/s^3; 200–2000 Hz), ki se pojavijo v obliki tresljajev.
Naprava je primerna samo za uporabo v notranjih prostorih.
Ta naprava ni primerna za poslovno uporabo. Pri poslovni uporabi garancija preneha veljati.
Naprava je del serije Parkside X 12 V TEAM in X 20 V TEAM ter jo je mogoče po želji uporabljati z akumulatorji serije Parkside X 12 V TEAM oz. X 20 V TEAM. Akumulatorje je dovoljeno polniti samo s polnilniki serije Parkside X 12 V TEAM oz. X 20 V TEAM.

Splošen opis

Slike najdete na zloženih straneh.

Obseg dobave

Vzemite napravo iz embalaže in preverite, ali so prisotni vsi deli.
- akumulatorski žaromet LED
- navodila za uporabo
- adapter za 12 V
- napajalnik

Akumulator in polnilnik nista del obsega dobave.

Odstranite embalažni material na pravilen način.

Opis delovanja

Akumulatorski žaromet LED ima nagibno glavo svetilke in več možnosti postavitve ter obešanja.
Napravo je mogoče uporabljati tudi brez akumulatorja s polnilnikom/napajalnikom.
Funkcije posameznih delov so opisane v nadaljevanju.

Pregled

1 stikalo
2 stikalo za vklop/izklop
3 ročaj
4 nastavitveni vijak
5 kavelj
6 odprtina
7 zapah
8 adapter za 12 V
9 napajalnik
10 vtič
11 tipki za sprostitev
12 akumulator
A 13 električni priključek
C 14 vodilo
G 15 ključavnična odprtina
I 16 notranji navoj

Tehnični podatki

Akumulatorski žaromet LED . PLSA 20-Li A1
Nazivna napetost
U_1 ..... 20 V⎓
U_2 ..... 12 V⎓
U_3 ..... 18 V⎓; 1,5 A
Nazivna moč P_{maks}.....20 W
Število lučk (LED).....20 x 1 W
Svetlobni tok..... najv. 2000 lm
Barva svetlobe.....Hladna bela 5700 K
Obdobje svetilnosti pri uporabi akumulatorja:
20 V/2 Ah.....85 minut
20 V/4 Ah.....170 minut
12 V/2 Ah.....50 minut
12 V/4 Ah.....100 minut
Notranji navoj ..... 1/4" in 5/8"
Razred zaščite III
Vrsta zaščite.....IP20

Polnilnik (napajalnik) JLH341801500G

Grizzly Tools GmbH & Co. KG
Stockstädter Straße 20
DE-63762 Großostheim
HRA: 5468, Amtsgericht Aschaffenburg

Vhodna napetost.....100–240 V~;
Frekvenca vhodnega izmeničnega toka.....50–60 Hz
Poraba moči.....50 W
Izhodna napetost ..... 18,0 V ⎓
Izhodni tok.....1,5 A
Izhodna moč .....27,0 W
Povprečna učinkovitost med delovanjem .....88,3 %
Učinkovitost pri nizki obremenitvi (10 %) .....83,7 %

Poraba moči pri ničelni obremenitvi .....0,08 W
Razred zaščite ..... ⧈ II
Vrsta zaščite IP20
Temperatura .....najv. 90 °C

Pozor! Veljaven seznam združljivosti akumulatorskih baterij najdete tu: www.lidl.de/akku

Z adapterjem za 12 V se lahko uporabljajo tudi naslednji akumulatorji: PAPK 12 A2, PAPK 12 B2.
Navedene akumulatorje 20 V je dovoljeno polniti z naslednjimi polnilniki: PLG 20 A1, PLG 20 A3.

Čas polnjenja (minut)	PLG 20 A1	PLG 20 A3
PAP 20 A1	60	30
PAP 20 A3	90	60

Navedene akumulatorje 12 V je dovoljeno polniti z naslednjimi polnilniki: PLGK 12 A1, PLGK 12 A2, PLGK 12 B2.

Čas polnjenja (ur)	PAPK 12 A1 PAPK 12 A2	PAPK 12 B1 PAPK 12 B2
PLGK 12 A1	1	2
PLGK 12 A2	1	2
PLGK 12 B2	0,5	1

Varnostna navodila

Simboli in slikovne oznake

Slikovne oznake na napravi

stikalo za vklop/izklop

stopnja 1

stopnja 2

utripajoč način

zamenjava načina luči

Pozor! Ne glejte v vir svetlobe.

Električne naprave ne spadajo med gospodinjske odpadke.

Razred zaščite III

Enosmerna napetost

Slikovne oznake na napajalniku

Preberite navodila za uporabo.

Polnilnik je primeren samo za uporabo v prostorih.

Varnostni transformator

Neodvisen transformator

Razred zaščite II

Električne naprave ne spadajo med gospodinjske odpadke.

Polarnost

Simboli na embalaži

max. 2000 lm — svetlobni tok: najv. 2000 lumen

1 m — kabel dolžine 1 m

5700 K temperatura barve: hladna bela 5700 K

20 PAP simbol za odstranitev valovite lepenke

odpadke na okoljsko primeren način odvrzite v predvidene zbiralnike odpadkov

Simboli v navodilih za uporabo

Znaki za nevarnost z napotki za preprečevanje osebne in materialne škode

Znaki nevarnosti z navedbo za preprečevanje telesnih poškodb ali materialne škode zaradi električnega udara

Znaki za navodilo z napotki za preprečevanje škode

Znaki za napotek z informacijami o primernem rokovanju z napravo

Varnostna navodila za akumulatorske svetilke

- **Akumulatorskega žarometa LED med delovanjem ne prekrivajte.** Akumulatorski žarometa LED se med uporabo segreje in lahko privede do opeklin.
- **Ne glejte v svetlobni žarek. Ne usmerjajte svetlobnega žarka na osebe ali živali.**
- **Otrokom akumulatorskega žarometa LED ne dovolite uporabljati.** Lahko bi nenamerno zaslepili druge osebe ali sebe.
- **Luč ni primerna za otroke pod 14 leti starosti.**
- **Preverite dolgoročno trdnost pritrditve držala akumulatorskega žarometa LED.** Obstaja nevarnost telesnih poškodb zaradi padca akumulatorskega žarometa LED.
- Vira svetlobe te luči ni mogoče zamenjati; ko vir svetlobe doseže konec življenjske dobe, je treba zamenjati celotno luč.

Uporaba in ravnanje z akumulatorskim orodjem

- **Akumulator polnite samo v polnilnikih, ki jih priporoča proizvajalec.** Polnilnik, ki je primeren za določeno vrsto akumulatorja, lahko pri uporabi z drugimi akumulatorji povzroči požar.
- **V električnih orodjih uporabljajte samo zanje predvidene akumulatorje.** Uporaba drugih akumulatorjev lahko povzroči telesne poškodbe in nevarnost požara.
- **Akumulatorje, ki jih ne uporabljate, ne hranite blizu pisarniških sponk, kovancev, ključev, žebljev, vijakov ali drugih manjših kovinskih predmetov, ki lahko povzročijo premostitev kontaktov.** Kratek stik med kontakti akumulatorja lahko povzroči opekline ali ogenj.
- **Pri napačni uporabi lahko iz akumulatorja izteka tekočina. Izogibajte se stika z njo. V primeru nehotenega stika mesto izperite z vodo. Če bi vam tekočina zašla v oči, se dodatno posvetujte z zdravnikom.** Iztekajoča akumulatorska tekočina lahko privede do draženja kože ali opeklin.

Servis

- **Popravilo svojega električnega orodja prepustite samo kvalificiranemu strokovnemu osebju, ki naj uporablja samo originalne nadomestne dele.** S tem zagotovite, da se ohrani varnost naprave.

Posebna varnostna navodila za akumulatorske naprave

- **Prepričajte se, da je izdelek izklopljen, preden vstavite akumulator.** Vstavljanje akumulatorja v električno orodje, ki je vklopljeno, lahko povzroči nesreče.
- **Akumulator polnite samo v notranjih prostorih, ker je polnilnik določen samo za to.**
- **Da zmanjšate tveganje električnega udara, pred čiščenjem izvlecite vtič polnilnika iz vtičnice.**
- **Akumulatorja ne izpostavljajte dalj časa močni sončni svetlobi in ga ne odlagajte na radiatorje.** Vročina akumulatorju škodi in obstaja nevarnost eksplozije.
- **Pred polnjenjem počakajte, da se segreti akumulator ohladi.**
- **Akumulatorja ne odpirajte in preprečite mehanske poškodbe akumulatorja.** Obstaja nevarnost kratkega stika in lahko pride do uhajanja hlapov, ki dražijo dihala. Poskrbite za svež zrak in se dodatno posvetujte z zdravnikom.
- **Ne uporabljajte baterij, ki niso primerne za vnovično polnjenje!**
- **Ne uporabljajte pribora, ki ga ni priporočilo podjetje PARKSIDE.** To lahko privede do električnega udara ali požara.

⚠ Upoštevajte varnostna navodila in navodila za polnjenje ter pravilno uporabo v navodilih za uporabo za akumulator in polnilnik serije Parkside X 20 V TEAM oz. X 12 V TEAM. Podroben opis postopka polnjenja in več informacij najdete v teh ločenih navodilih za uporabo.

Uporaba

Napravo je mogoče za napajanje priključiti na električno omrežje ali jo po lastni izbiri uporabljati z akumulatorji X 20 V TEAM ali X 12 V TEAM.

A Priključitev na električno omrežje

1. Priključite vtič napajalnika (9) v vtičnico.
2. Vtaknite vtič (10) v električni priključek (13) na napravi.

B Odstranjevanje/ vstavljanje akumulatorja 20 V

1. Za vstavljanje akumulatorja (12) potisnite akumulator v vodilo na hrbtni strani naprave. Pri tem se slišno zaskoči.
2. Za odstranjevanje akumulatorja (12) iz naprave pritisnite tipki za sprostitev (11) na akumulatorju in akumulator izvlecite.

C Odstranjevanje/ vstavljanje akumulatorja 12 V

Za uporabo naprave z akumulatorji 12 V morate najprej vstaviti adapter za 12 V.

Vstavitev adapterja za 12 V

1. Po potrebi snemite adapter za 12 V (8) ob strani naprave, tako da zapah (7) na spodnji strani adapterja za 12 V potisnite vstran od naprave in adapter za 12 V povlečete navzgor.

Uporaba adapterja za 12 V

1. Potisnite akumulator (12) v adapter za 12 V (8).

Odstranitev akumulatorja 12 V

1. Pritisnite tipki za sprostitev (11) na akumulatorju (12).
2. Potisnite akumulator (12) navzgor iz adapterja za 12 V (8).

Odstranitev adapterja za 12 V

1. Povlecite zapah (7) na spodnji strani adapterja za 12 V (8) k sebi.
2. Odstranite adapter za 12 V s potegom navzgor.
3. Adapter za 12 V (8) lahko za shranjevanje potisnete na vodilo (14) ob strani naprave.

D Vklop/izklop

1. Za **vklop** pritisnite stikalo za vklop/izklop (2). Lučka LED sveti z največjo svetlostjo.
2. Za **izklop** pritisnite stikalo za vklop/izklop (2).

D Menjava načina luči

Ko napravo vklopite, sveti luč LED z največjo možno svetlostjo.

Način luči lahko spremenite s pritiskom na stikalo (1) poleg stikala za vklop/izklop (2).

Trajno zaporedje načinov je: 2000 lm - 1000 lm - utripajoče

Napotki za delo

Ne glejte v vklopljeni akumulatorski žaromet LED.

E Nagibanje akumulatorskega žarometa LED

1. Zrahljajte nastavitveni vijak (4).
2. Obrnite akumulatorski žaromet LED za ročaj (3) v želeni položaj.
3. Privijte nastavitveni vijak (4).

Obešanje akumulatorskega žarometa LED

F Obešanje akumulatorskega žarometa LED na kavelj

1. Razprite kavelj (5).
2. Obesite napravo na vodoravno pripravo za obešanje.

G Obešanje akumulatorskega žarometa LED s pomočjo ključavnične odprtine

1. Namestite vijak ali žebelj na želenem položaju na steni.
2. Premer glave vijaka/žeblja je lahko 7–10 mm.
3. Glava vijaka/žeblja naj ima odmik od stene pribl. 10 mm.
4. Obesite napravo na ključavnično odprtino (15).

H Obešanje akumulatorskega žarometa LED na talni plošči

1. Namestite vijak ali žebelj na želenem položaju na steni.
2. Premer glave vijaka/žeblja je lahko 7–10 mm.

3. Glava vijaka/žeblja naj ima odmik od stene pribl. 10 mm.
4. Obesite napravo na odprtino (6) talne plošče z zobci.
   Zobci omogočajo uravnoteženje naprave.

Navoj stojala

Z notranjim navojem 1/4"- oder 5/8" (16) lahko akumulatorski žaromet LED privijete na stativ (ni del obsega dobave).

Vzdrževanje

Naprave ni treba vzdrževati.

Čiščenje

Pred čiščenjem napravo izklopite in vzemite akumulator iz naprave. Nevarnost električnega udara!

- Napravo očistite s suho, mehko krpo, da ne spraskate pokrova luči LED.
- **Ne** uporabljajte ostrih čistil oz. topil. Tako bi lahko napravo nepopravljivo poškodovali.
- **Ne** uporabljajte vode ali kovinskih pripomočkov. Obstaja nevarnost kratkega stika.

Shranjevanje

- Adapter za 12 V (8) lahko za shranjevanje potisnete na vodilo (14) ob strani naprave.
- Napravo hranite na suhem in pred prahom zaščitenem mestu zunaj dosega otrok.
- Pred daljšim shranjevanjem vzemite akumulator iz naprave.

Odlaganje med odpadke/varstvo okolja

Poskrbite za recikliranje naprave, pribora in embalaže na okolju prijazen način.

Električne naprave niso gospodinjski odpadki.

- Stroj oddajte podjetju, ki se ukvarja z reciklažo. Uporabljene plastične in kovinske dele je mogoče ločiti po vrstah materialov in jih tako reciklirati. V zvezi s tem se pozanimajte pri naši servisni službi.
- Odsluženo orodje, ki nam ga pošljete, odstranimo brezplačno.

Pribor

pribor so na voljo na spletni strani www.grizzlytools.shop

Če imate težave s postopkom naročanja, uporabite obrazec za stik.
Če imate dodatna vprašanja, se obrnite na »Service-Center« (glejte stran 21).

Pol.	Oznaka	Št. za naročilo
8	20 V –> 12 V-Adapter	91105913

Grizzly Tools GmbH & Co. KG
Stockstädter Straße 20, 63762 Großostheim, Germany

Pooblaščeni serviser:
Tel.: 01 888 92 73
E-Mail: grizzly@lidl.si
(Birotehnika, Hodošček Renata s.p., Lendavska ULICA 23, 9000 Murska Sobota)

Garancijski list

1. S tem garancijskim listom «Grizzly Tools GmbH & Co. KG, Stockstädter Straße 20, 63762 Großostheim, Germany» jamčimo, da bo izdelek v garancijskem roku ob normalni in pravilni uporabi brezhibno deloval in se zavezujemo, da bomo ob izpolnjenih spodaj navedenih pogojih odpravili morebitne pomanjkljivosti in okvare zaradi napak v materialu ali izde-lavi oziroma po svoji presoji izdelek zamenjali ali vrnili kupnino.
2. Garancija je veljavna na ozemlju Republike Slovenije.
3. Garancijski rok za proizvod je 36 mesecev od datuma izročitve blaga. Datum izročitve blaga je razviden iz računa.
4. Kupec je dolžan okvaro javiti pooblaščenemu servisu oziroma se informirati o nadaljnjih postopkih na zgoraj navedeni telefonski številki. Svetujemo vam, da pred tem natančno preberete navodila o sestavi in uporabi izdelka.
5. Kupec je dolžan pooblaščenemu servisu predložiti garancijski list in račun, kot potrdilo in dokazilo o nakupu ter dnevu izročitve blaga.
6. V primeru, da proizvod popravlja nepooblaščeni servis ali oseba, kupec ne more uveljavljati zahtevkov iz te garancije.
7. Vzroki za okvaro oziroma nedelovanje izdelka morajo biti lastnosti stvari same in ne vzroki, ki so zunaj proizvajalčeve oziroma prodajalčeve sfere. Kupec ne more uveljavljati zahtevkov iz te garancije, če se ni držal priloženih navodil za sestavo in uporabo izdelka ali če je izdelek kakorkoli spremenjen ali nepravilno vzdrževan.
8. Jamčimo servis in rezervne dele še 3 leta po preteku garancijskega roka.
9. Obrabni deli oz. potrošni material so izvzeti iz garancije.
10. Vsi potrebni podatki za uveljavljanje garancije se nahajajo na dveh ločenih dokumentih (garancijski list, račun).
11. Ta garancija proizvajalca ne izključuje pravic potrošnika, ki izhajajo iz odgovornosti prodajalca za napake na blagu.

Prodajalec:
Lidl Slovenija d.o.o. k.d., Pod lipami 1, SI-1218 Komenda

Obsah

Úvod **22**
Účel použití **22**
Obecný popis **23**
Objem dodávky 23
Popis funkce 23
Přehled 23
Technické parametry **23**
Bezpečnostní pokyny **24**
Symboly a piktogramy 24
Bezpečnostní pokyny pro akumulátorová svítidla 25
Manipulace s akumulátorovým nástrojem a jeho použití 25
Připojení síťového napětí 26
Vyjmutí/vložení akumulátoru 20 V 27
Vyjmutí/vložení akumulátoru 12 V 27
Zapnutí/vypnutí 27
Změna světelného režimu 27
Pokyny k práci **27**
Otočení LED akumulátorového zářiče 27
Zavěšení LED akumulátorového zářiče 27
Závit stativu 28
Údržba **28**
Čištění **28**
Skladování **28**
Odklízení a ochrana okolí **28**
Příslušenství **29**
Záruka **30**
Opravna **31**
Service-Center **31**
Dovozce **31**
Překlad originálního prohlášení o shodě CE **54**
Výkres sestavení **57**

Úvod

Blahopřejeme vám ke koupi vašeho nového přístroje. Rozhodli jste se pro vysoce kvalitní výrobek.
Kvalita tohoto přístroje byla kontrolována během výroby a byla provedena také závěrečná kontrola. Tím je zaručena funkčnost přístroje.

Návod k obsluze je součástí tohoto výrobku. Obsahuje důležité pokyny týkající se bezpečnosti, používání a likvidace. Před použitím výrobku se seznamte se všemi pokyny k obsluze a bezpečnosti. Výrobek používejte jen k popsaným účelům a v rámci uvedených oblastí použití. Návod dobře uschovejte a při předávání výrobku třetímu předejte i všechny podklady.

Účel použití

LED akumulátorový zářič je vhodný pro použití v dílně, garáži nebo domácnosti.
LED akumulátorový zářič je speciální produkt a stejně jako vestavěný dobíjecí akumulátor odolává díky své konstrukci extrémnímu fyzickému zatížení (1,0 m^2/s^3; 200 - 2000 Hz) formou otřesů.
Přístroj je určen pouze k použití v místnostech.
Tento přístroj není vhodný pro komerční využití. V případě komerčního použití záruka zaniká.
Přístroj je součástí série Parkside X 12 V TEAM a X 20 V TEAM a lze jej volitelně provozovat s akumulátory série Parkside X 12 V TEAM nebo X 20 V TEAM.
Akumulátory se smí nabíjet pouze nabíječkami série Parkside X 12 V TEAM nebo X 20 V TEAM.

Obecný popis

Obrázky naleznete na výklopných stránkách.

Objem dodávky

Vybalte nástroj a zkontrolujte, je-li kompletní:.
- Aku LED reflektor
- Návod k obsluze
- 12 V adaptér
- síťová zástrčka

Baterie a nabíječka nejsou součástí dodávky.

Obalový materiál řádně zlikvidujte.

Popis funkce

LED akumulátorovy zářič má otočnou svíticí hlavu a několik možností nastavení a zavěšení.
Přístroj lze také provozovat bez akumulátoru prostřednictvím nabíječky/síťového zdroje..
Funkce obslužných částí je popsána následovně.

Přehled

1 spínač
2 zapínač/vypínač
3 rukojeť
4 stavěcí šroub
5 háček
6 vyhloubení
7 závora
8 12 V adaptér
9 síťová zástrčka
10 zástrčka
11 odblokovací tlačítka
12 akumulátor

A 13 elektrické připojení
C 14 příložník
G 15 klíčový otvor
I 16 vnitřní závit

Technické parametry

Aku LED reflektor..... PLSA 20-Li A1
Jmenovité napětí
U_1 ..... 20 V ⎓
U_2 ..... 12 V ⎓
U_3 ..... 18 V ⎓; 1,5 A
Domezovací výkon P_{max}.....20 W
Počet svítidel (LED).....20 x 1 W
Světelný tok..... max. 2000 lm
Barva světla ..... denní světlo, bílá 5700K
Výdrž světla při provozu na baterie:
20 V/2 Ah.....85 min
20 V/4 Ah.....170 min
12 V/2 Ah.....50 min
12 V/4 Ah.....100 min
Vnitřní závit.....$^1/_4$" a $^5/_8$"
Třída ochrany III
Druh ochrany.....IP20

Nabíječka (síťový zdroj) .. JLH341801500G

Grizzly Tools GmbH & Co. KG
Stockstädter Straße 20
DE-63762 Großostheim
HRA: 5468, Amtsgericht Aschaffenburg

Vstupní napětí .....100-240 V ~;
Vstupní f rekvence s třídavého proudu..... 50-60 Hz
Příkon .....50 W
Výstupní napětí ..... 18,0 V ⎓
Výstupní proud.....1,5 A
Výstupní výkon.....27,0 W
Průměrná provozní účinnost.....88,3 %
Účinnost při nízkém zatížení (10 %)83,7 %
Příkon při nulovém zatížení .....0,08 W
Třída ochrany II
Druh ochrany..... IP20
Teplota .....max. 90°C

Pozor! Aktuální seznam kompatibility akumulátorů najdete na: www.lidl.de/akku

Tento přístroj lze provozovat výhradně s následujícími akumulátory: PAP 20 A1, PAP 20 A3.

S 12 V adaptérem lze použít také další akumulátory: PAPK 12 A2, PAPK 12 B2.
Uvedené 20 V akumulátory se smí nabíjet následujícími nabíječkami:
PLG 20 A1, PLG 20 A3.

Doba nabíjení (minut)	PLG 20 A1	PLG 20 A3
PAP 20 A1	60	30
PAP 20 A3	90	60

Uvedené 12 V akumulátory se smí nabíjet následujícími nabíječkami:
PLGK 12 A1, PLGK 12 A2, PLGK 12 B2.

Doba nabíjení (hod.)	PAPK 12 A2	PAPK 12 B2
PLGK 12 A1	1	2
PLGK 12 A2	1	2
PLGK 12 B2	0,5	1

Bezpečnostní pokyny

Symboly a piktogramy

Piktogramy na přístroji

zapínač/vypínač

Stupeň 1

Stupeň 2

Blikající režim

Změna svíticího režimu

Pozor - nedívejte se do světelného zdroje!

Elektrické přístroje nepatří do domácího odpadu..

Třída ochrany III

Stejnosměrné napětí

Piktogram na síťovém zdroji

Přečtěte si návod k obsluze.

Nabíječka je vhodná pouze pro použití v místnostech.

Bezpečnostní transformátor

Nezávislý transformátor

Třída ochrany II

Elektrické přístroje nepatří do domácího odpadu.

Pólování

Symboly na balení

max. 2000 lm — Světelný tok: max. 2000 lumenů

1 m — Délka kabelu 1 m

5700 K — Teplota barvy: Denní bílá 5700 Kelvinů

20 PAP — Symbol likvidace vlnité lepenky

Likvidujte odpad ekologicky v určených nádobách na odpad

Symboly v návodu

Výstražné značky s údaji pro zabránění škodám na zdraví anebo věcným škodám.

Označení nebezpečí s informacemi o zabránění zranění osob v důsledku zasažení elektrickým proudem.

Příkazové značky s údaji pro prevenci škod.

Informační značky s informacemi pro lepší zacházení s nástrojem.

Bezpečnostní pokyny pro akumulátorová svítidla

- **Během provozu nezakrývejte akumulátorový LED zářič.** LED akumulátorový zářič se při provozu zahřívá a může způsobit popáleniny.
- **Nedívejte se do světelného paprsku. Nesměřujte světelný paprsek na osoby ani na zvířata.**
- **Nedovoltedětem, aby používaly LED akumulátorový zářič.** Mohli byste neúmyslně zaslepit jiné osoby nebo sami sebe.
- **Světlo není vhodné pro děti do 14 let**
- **Zkontrolujtestálou trvanlivost držáku LED akumulátorového zářiče.** Hrozí nebezpečí poranění způsobené pádem LED akumulátorového zářiče.
- Světelný zdroj tohoto svítidla nelze vyměnit, jestli-že světelný zdroj dosáhl konec své životnosti, musí se vyměnit kompletní svítidlo.

Manipulace s akumulátorovým nástrojem a jeho použití

- **Akumulátory nabíjejte pouze v nabíječkách, doporučovaných výrobcem.** Použije-li se nabíječka, určená pro určitý typ akumulátorů s jiným typem akumulátoru, hrozí nebezpečí požáru.
- **V elektrických nástrojích používejte pouze akumulátory určené pro tento nástroj.** Při použití jiných akumulátorů může dojít ke zraněním a hrozí nebezpečí požáru.
- **Nepoužívaný akumulátor uchovávejte v bezpečné vzdálenosti od kancelářských sponek, mincí, klíčů, hřebíků, šroubů a jiných malých kovových objektů, které by mohly způsobit přemostění kontaktů.** Zkrat mezi kontakty akumulátoru může vést k popáleninám nebo požáru.
- **Při nesprávném používání může z akumulátoru vytéct kapalina. Zabraňte kontaktu s touto kapalinou. Při náhodném kontaktu omyjte postižené místo vodou. Vnikne-li kapalina do očí, vyhledejte navíc lékařskou pomoc.**- Vytékající kapalina z akumulátoru může způsobit podráždění pokožky nebo popáleniny.
- **Nepoužívejte poškozené nebo modifikované akumulátory.** Poškozené nebo modifikované akumulátory se mohou chovat nepředvídatelně a způsobit požár, výbuch nebo zranění.
- **Nevystavujte akumulátor ohni ani vysokým teplotám.** Oheň nebo teploty nad 130 °C mohou způsobit výbuch.

- **Dodržujte všechny pokyny pro nabíjení a nikdy nenabíjejte akumulátor ani akumulátorový nástroj mimo rozsah teplot, uvedených v návodu k obsluze.** Nesprávné nabíjení nebo nabíjení mimo povolený teplotní rozsah může zničit akumulátor a zvýšit nebezpečí požáru.

Servis

- **Svoje elektrické nářadí nechte opravit pouze kvalifikovaným odborným personálem a jenom pomocí originálních náhradních dílů.** Tímto se zajistí to, že bezpečnost elektrického nářadí zůstává zachována.

Speciální bezpečnostní pokyny pro akumulátorové přístroje

- **Zajistěte to, že je nástroj vypnutý předtím, než do něj vložíte akumulátor.** Vkládání akumulátoru do elektrického nástroje, který je zapnutý, může vést k nehodám.
- **Nevystavujte akumulátor/ elektricky nástroj/ nástroj delší dobu silnému slunečnímu záření a neodkládejte tyto na vyhřívací tělesa.** Horko škodí akumulátoru a existuje nebezpečí exploze.
- **Nechte zahřátý akumulátor před nabíjením vystydnout.**
- **Neotvírejte akumulátor a vyvarujte se mechanickým poškozením akumulátoru.** Existuje nebezpečí krátkého spojení a mohou unikat páry, které dráždí dýchací cesty. Postarejte se o čerstvý vzduch a při potížích vyhledejte lékařskou pomoc.
- **Odpojte nástroj od sítě, když se akumulátor z něj vybere.**
- **Neotvírejte akumulátor a vyvarujte se mechanickým poškozením akumulátoru.** Existuje nebezpečí krátkého spojení a mohou unikat páry, které dráždí dýchací cesty. Zajistěte přívod čerstvého vzduchu a navíc vyhledejte lékařskou pomoc.
- **Nepoužívejte dobíjecí baterie.** Nástroj by se mohl poškodit.
- **Nepoužívejte příslušenství, které nebylo doporučeno společností PARKSIDE.** To může vést k úrazu elektrickým proudem nebo k požáru

⚠ **Dodržujte bezpečnostní pokyny a pokyny k nabíjení a správnému použití, uvedené v návodu k obsluze Vašeho akumulátoru a Vaší nabíječky série Parkside X 20 V TEAM, resp. X 12 V TEAM.**
Podrobný popis procesu nabíjení a další informace naleznete v tomto samostatném návodu k obsluze.

Obsluha

Přístroj lze připojit k síťovému napětí nebo volitelně provozovat s akumulátorem X 20 VTEAM nebo X 12 V TEAM .

A Připojení síťového napětí

1. Zapojte zástrčku síťového zdroje (9) do zásuvky.
2. Zastrčte zástrčku (10) do elektrického připojení (13) na přístroji.

B Vyjmutí/vložení akumulátoru 20 V

1. Ke vložení akumulátoru (12) zasuňte akumulátor do příložníku na zadní straně přístroje. Tento slyšitelně zaklapne.
2. K vyjmutí akumulátoru (12) z přístroje stiskněte odblokovací tlačítka (11) na akumulátoru a akumulátor vytáhněte.

C Vyjmutí/vložení akumulátoru 12 V

Abyste mohli přístroj provozovat s 12 V akumulátory, musíte nejprve vložit 12 V adaptér.

Vložení adaptéru 12 V

1. Sejměte adaptér 12 V (8) příp. z boku přístroje posunutím závory (7) na spodní straně adaptéru 12 V z přístroje a adaptér 12 V Adapter vytáhněte nahoru.

Vložení akumulátoru 12 V

1. Zasuňte akumulátor (12) do adaptéru 12 V (8).

Vyjmutí akumulátoru 12 V

1. Stiskněte odblokovací tlačítka (11) na akumulátoru (12).
2. Vytáhněte akumulátor (12) nahoru z adaptéru 12 V (8).

Vyjmutí adaptéru 12 V

1. Posuňte závoru (7) na spodní straně adaptéru 12 V (8) k sobě.
2. Vytáhněte akumulátor 12 V nahoru.
3. K uložení můžete adaptér 12 V (8) posunout na příložník (14) na boku přístroje.

D Zapnutí/vypnutí

1. K **zapnutí** stiskněte zapínač/vypínač (2). LED světlo svítí s maximálním jasem.
2. K **vypnutí** stiskněte zapínač/vypínač (2).

D Změna světelného režimu

Po zapnutí přístroje svítíLED světlo s maximálním jasem.

Světelný režim změníte stisknutím spínače (1) vedle zapínače/vypínače (2).

Opakující se pořadí režimů je:
2000 lm - 1000 lm - blikajíc

Pokyny k práci

Nedívejte se do zapnutého LED akumulátorového zářiče.

E Otočení LED akumulátorového zářiče

1. Povolte stavěcí šroub(4).
2. Otočte LED akumulátorový zářič pomocí rukojeti(3) do požadované polohy.
3. Utáhněte stavěcí šroub(4).

Zavěšení LED akumulátorového zářiče

F Zavěšení LED akumulátorového zářiče za háček

1. Vyklopte háček (5).
2. Zavěste přístroj na vodorovné zavěšení.

G Zavěšení LED akumulátorového zářiče pomocí klíčového otvoru

1. Našroubujte jeden šroub nebo zatlučte hřebík v požadované poloze do stěny.
2. Hlava šroubu/kolíku může mít průměr 7-10 mm.
3. Nechte hlavu šroubu/hřebíku vyčnívat ve vzdálenosti cca 10 mm od stěny.
4. Zavěste přístroj na klíčový otvor (15).

H Zavěšení LED akumulátorového zářiče za základní desku

1. Našroubujte jeden šroub nebo zatlučte hřebík v požadované poloze do stěny.
2. Hlava šroubu/kolíku může mít průměr 7-10 mm.
3. Nechte hlavu šroubu/hřebíku vyčnívat ve vzdálenosti cca 10 mm od stěny.
4. Zavěste přístroj za výklenek (6) základní desky s ozubením.
   Ozubení umožňuje vyvážení přístroje.

I Závit stativu

Pomocí vnitřního závitu 1/4" nebo 5/8" (16) můžete LED akumulátorový zářič našroubovat na stativ (není součástí dodávky).

Údržba

Přístroj je bezúdržbový.

Čištění

Před čištěním přístroj vypněte a vyjměte z něj akumulátor. Nebezpečí úrazu elektrickým proudem!

- Vyčistěte přístroj pomocí suchého měkkého hadříku, aby nedošlo k poškrábání krytu světla LED.
- Nepoužívejte **abrazivní čisticí prostředky** ani rozpouštědla. Ty by mohly neopravitelně přístroj poškodit.
- Nepoužívejte vodu **ani** kovové předměty. Hrozí nebezpečí zkratu.

Skladování

- K uložení můžete adaptér 12 V (8) posunout na příložník (14) na boku přístroje.
- Skladujte přístroj na suchém místě chráněném před prachem a mimo dosah dětí.
- Před delším uskladněním vyjměte akumulátor z přístroje.

Vyjměte akumulátor z přístroje a přístroj a obal odevzdejte k ekologické recyklaci. Pokyny k likvidaci akumulátoru naleznete v samostatném návodu k obsluze.

Odklízení a ochrana okolí

Vyjměte akumulátor z přístroje a přístroj a obal odevzdejte k ekologické recyklaci. Pokyny k likvidaci akumulátoru naleznete v samostatném návodu k obsluze.

Přístroje nepatří do domovního odpadu.

- Přístroj odevzdejte do střediska recyklace odpadů. Použité umělohmotné a kovové díly se mohou roztřídit podle druhů a tak se mohou recyklovat. Informujte se v našem servisním středisku.
- Likvidaci vašich zaslaných poškozených přístrojů provádíme bezplatně.

Příslušenství

příslušenství obdržíte na stránkách
www.grizzlytools.shop

Pokud máte problémy při objednávání, použijte prosím kontaktní formulář.
V případě jakýchkoliv dalších dotazů se obraťte na servisní středisko / „Service-Center“ (viz strana 31).

Pol.	**Označení**	**Č. artiklu.**
8	20 V –> 12 V Adaptér	91105913

Záruka

Vážení zákazníci,
Na tento produkt získáváte
3letou záruku od data zakoupení.
V případě závady tohoto výrobku vám vůči prodejci výrobku přináleží zákonná práva. Tato zákonná práva nejsou omezena naší následovně uvedenou zárukou.

Záruční podmínky

Záruční doba začíná běžet ode dne nákupu. Uschovejte si, prosím, originál účtenky pro pozdější použití. Tento dokument budete potřebovat jako doklad o koupi.
Zjistíte-li během tří let od data koupě u tohoto výrobku materiálovou nebo výrobní vadu, bude výrobek námi, podle našeho výběru, bezplatně opraven nebo nahrazen. Tato záruční oprava předpokládá, že během 3leté lhůty předložíte poškozený přístroj s dokladem o koupi (pokladní stvrzenka) a písemně krátce popíšete, v čem spočívá závada a kdy k ní došlo.
Bude-li závada kryta naší zárukou, získáte zpět opravený nebo nový výrobek. Opravou nebo výměnou výrobku nezačíná záruční doba běžet od začátku.

Záruční doba a zákonné nároky na odstranění vady

Záruční doba se neprodlužuje poskytnutím záruky. Toto platí i pro nahrazené a opravené díly. Již při koupi zjištěné závady a nedostatky musíte nahlásit okamžitě po vybalení výrobku. Po uplynutí záruční doby musíte uhradit náklady za provedené opravy.

Rozsah záruky

Přístroj byl precizně vyroben podle přísných jakostních směrnic a před dodáním byl svědomitě zkontrolován.

Záruka platí výhradně pro vady materiálu nebo výrobní vady. Tato záruka se nevztahuje na běžné opotřebení součástí, podléhající opotřebení.
Tato záruka neplatí, je-li výrobek poškozen z důvodu neodborného používání, nebo pokud u něj nebyla prováděna údržba. Rovněž za škody způsobené vodou, mrazem, bleskem a ohněm nebo nesprávnou přepravou.
Pro odborné používání výrobku musí být přesně dodržovány všechny pokyny uvedené v návodu k obsluze. Bezpodmínečně je třeba zabránit používání a manipulacím s výrobkem, které nejsou v návodu k obsluze doporučeny, nebo je před nimi varováno. Výrobek je určen jen pro soukromé účely a ne pro komerční využití. Záruka zaniká v případě zneužívání a neodborné manipulace, používání nadměrné síly a při zásazích, které nebyly provedeny naším autorizovaným servisem.

Postup v případě uplatňování záruky

Pro zajištění rychlého zpracování vaší žádosti, prosím, postupujte podle následujících pokynů:

- Na důkaz, že jste výrobek zakoupili, mějte pro jakékoli případné dotazy připravenou pokladní stvrzenku a identifikační číslo (IAN 373424_2104).
- Číslo výrobku je uvedeno na typovém štítku.
- Pokud by došlo k funkční poruše nebo jiným závadám, nejdříve telefonicky nebo e-mailem kontaktujte níže uvedené servisní oddělení. Pak získáte další informace o vyřízení vaší reklamace.

- Výrobek označený jako vadný můžete po domluvě s naším zákaznickým servisem, s připojením dokladu o koupi (pokladní stvrzenky) a po uvedení, v čem závada spočívá a kdy k ní došlo, přeposlat bez platby poštovného na vám sdělenou adresu příslušného servisu. Aby bylo zabráněno problémům s přijetím a dodatečnými náklady, bezpodmínečně použijte jen tu adresu, která vám bude sdělena. Zajistěte, aby zásilka nebyla odeslána nevyplaceně jako nadměrné zboží, expres nebo jiný, zvláštní druh zásilky. Přístroj zašlete včetně všech částí příslušenství dodaných při zakoupení a zajistěte dostatečně bezpečný přepravní obal.

Opravna

Opravy, **které nespadají do záruky**, můžete nechat udělat v našem servisu oproti zúčtování. Rádi vám připravíme předběžný odhad nákladů.
Můžeme zpracovávat jen ty přístroje, které byly dostatečně zabalené a odeslány vyplaceně.
Pozor: Prosím, přístroj zašlete našemu autorizovanému servisu vyčištěný a s upozorněním na závadu.
Nepřijmeme přístroje zaslané nevyplaceně jako nadměrné zboží, expres nebo jiný, zvláštní druh zásilky.
Likvidaci vašich poškozených zaslaných přístrojů provedeme bezplatně.

Service-Center

CZ **Servis Česko**
Tel.: 800143873
E-Mail: grizzly@lidl.cz
IAN 373424_2104

Dovozce

Prosím, respektujte, že následující adresa není adresou servisu. Nejdříve kontaktujte shora uvedené servisní středisko.

Grizzly Tools GmbH & Co. KG
Stockstädter Straße 20
DE-63762 Großostheim
NĚMECKO
www.grizzlytools.de

Obsah

Úvod **32**
Používanie na určený účel **32**
Všeobecný popis **33**
Objem dodávky 33
Opis funkcie 33
Prehľad 33
Technické údaje **33**
Bezpečnostné pokyny **34**
Symboly a grafické znaky 34
Bezpečnostné pokyny pre akumulátorové žiarovky 35
SERVIS **36**
Prevádzka **37**
Pripojenie sieťového napätia 37
Vybratie/vloženie 20 V akumulátora 37
Vybratie/vloženie 12 V akumulátora 37
Zapnutie/vypnutie 37
Zmena režimu svietenia 37
Pracovné pokyny **37**
Otočenie akumulátorového LED žiariča 37
Zavesenie akumulátorového LED žiariča 38
Závit statívu 38
Údržba **38**
Čistenie **38**
Skladovanie **38**
Likvidácia/ochrana životného prostredia **38**
Príslušenstvo **39**
Záruka **40**
Servisná oprava **41**
Service-Center **41**
Dovozca **41**
Preklad originálneho prehlásenia o zhode CE **55**
Výkres náhradných dielov **57**

Úvod

Gratulujeme Vám k zakúpeniu Vášho nového prístroja. Tým ste sa rozhodli pre kvalitný produkt. Tento prístroj bol počas výroby testovaný na kvalitu a podrobený výstupnej kontrole. Tým je zabezpečená funkčnosť vášho prístroja.

Návod na obsluhu je súčasťou tohto produktu. Obsahuje dôležité upozornenia ohľadom bezpečnosti, obsluhy a likvidácie. Pred používaním produktu sa oboznámte so všetkými pokynmi pre obsluhu a bezpečnosť. Používajte produkt len predpísaným spôsobom a len v uvedených oblastiach použitia. len predpísaným spôsobom a len v uvedených oblastiach použitia.
Návod na obsluhu uschovajte a v prípade odovzdania produktu tretím osobám odovzdajte aj všetky podklady.

Používanie na určený účel

Akumulátorový LED žiarič sa hodí na používanie v dielni, garáži alebo domácnosti. Akumulátorový LED žiarič je špeciálny produkt a podmienenie konštrukčným typom ako zabudovaný akumulátor odolá extrémnym fyzikálnym namáhaniam (1,0 m^2/s^3 ; 200 – 2000 Hz) vo forme otrasov.
Prístroj je vhodný iba na prevádzku vo vnútorných priestoroch.
Tento prístroj nie je vhodný na komerčné používanie. Pri komerčnom používaní záruka zaniká.
Prístroj je súčasťou série Parkside X 12 V TEAM a X 20 V TEAM a môže sa prevádzkovať voliteľne s akumulátormi série Parkside X 12 V TEAM, resp. X 20 V TEAM. Akumulátory sa smú nabíjať iba s nabíjačkami série X 12 V TEAM, resp. X 20 V TEAM.

Všeobecný popis

Obrázky nájdete na roztváracích stranách.

Objem dodávky

Vybaľte nástroj a skontrolujte, či je kompletný:
- Akumulátor LED reflektor
- Návod na obsluhu
- 12 V adaptér
- Sieťová zástrčka

Batéria a nabíjačka nie sú súčasťou balenia.

Obalový materiál riadne zlikvidujte.

Opis funkcie

Akumulátorový LED žiarič má otáčateľnú svietiacu hlavu a viaceré možnosti postavenia a zavesenia.
Prístroj sa môže prevádzkovať aj bez akumulátora cez nabíjačku/sieťovú jednotku.
Funkciu ovládacích prvkov nájdete v nasledujúcich opisoch.

Prehľad

1 Spínač
2 Vypínač zap/vyp
3 Držadlo
4 Fixačná skrutka
5 Háčik
6 Výrez
7 Západka
8 12 V adaptér
9 Sieťová zástrčka
10 Zástrčka
11 Uvoľňovacie tlačidlá
12 Akumulátor

A 13 Elektrická prípojka
C 14 Lišta
G 15 Kľúčová dierka
I 16 Vnútorný závit

Technické údaje

Akumulátor LED reflektor ..... PLSA 20-Li A1
Menovité napätie
U_1 ..... 20 V ⎓
U_2 ..... 12 V ⎓
U_3 ..... 18 V ⎓; 1,5 A
Dimenzačný výkon P_{max} .....20 W
Počet žiaroviek (LED) ..... 20 x 1 W
Svetelný prúd..... max. 2000 lm
Farba svetla..... Denné biele svetlo 5700K
Doba svietenia pri prevádzke akumulátora:
20 V/2 Ah..... 85 min
20 V/4 Ah..... 170 min
12 V/2 Ah..... 50 min
12 V/4 Ah..... 100 min
Vnútorný závit ..... 1/4" a 5/8"
Trieda ochrany..... III
Druh ochrany.....IP20

Nabíjačka
(sieťová jednotka) JLH341801500G

Grizzly Tools GmbH & Co. KG
Stockstädter Straße 20
DE-63762 Großostheim
HRA: 5468, Amtsgericht Aschaffenburg

Vstupní napětí.....100-240 V ~;
Vstupní f rekvence s třídavého
proudu..... 50-60 Hz
Příkon .....50 W
Výstupní napětí ..... 18,0 V ⎓
Výstupní proud.....1,5 A
Výstupní výkon.....27,0 W
Průměrná provozní účinnost.....88,3%
Účinnost při nízkém zatížení (10 %) 83,7%
Príkon pri nulovom zaťažení .....0,08 W
Trieda ochrany..... II

Druh ochrany.....IP20
Teplota .....max. 90°C

Pozor! Aktuálny zoznam kompatibility akumulátora nájdete na: www.lidl.de/akku

Tento prístroj sa môže prevádzkovať výlučne s nasledovnými akumulátormi: PAP 20 A1, PAP 20 A3.
S 12 V adaptérom sa môžu ďalej používať nasledujúce akumulátory: PAPK 12 A2, PAPK 12 B2.
Uvedené 20 V akumulátory sa smú nabíjať s nasledujúcimi nabíjačkami: PLG 20 A1, PLG 20 A3.

Čas nabíjania (min.)	PLG 20 A1	PLG 20 A3
PAP 20 A1	60	30
PAP 20 A3	90	60

Uvedené 12 V akumulátory sa smú nabíjať s nasledujúcimi nabíjačkami:
PLGK 12 A1, PLGK 12 A2, PLGK 12 B2.

Čas nabíjania (hod.)	PAPK 12 A1	PAPK 12 B1
PLGK 12 A1	1	2
PLGK 12 A2	1	2
PLGK 12 B2	0,5	1

Bezpečnostné pokyny

Symboly a grafické znaky

Symboly na prístroji:

Vypínač zap/vyp

Stupeň 1

Stupeň 2

Režim blikania

Striedanie režimu svietenia

Pozor – nepozerať do svetelného zdroja!

Elektrické zariadenia nepatria do domového odpadu.

Trieda ochrany III

Jednosmerné napätie

Piktogram na sieťovej jednotke

Prečítajte si návod na obsluhu.

Nabíjačka je vhodná len na používanie vo vnútorných priestoroch.

Bezpečnostný transformátor

Nezávislý transformátor

Trieda ochrany II

Elektrické zariadenia nepatria do domového odpadu.

Polarita

Symboly na obale

max. 2000 lm — Svetelný prúd: max. 2000 lumenov

1 m — Dĺžka kábla 1 m

5700 K — Teplota farby: Denné biele svetlo 5700 kelvinov

Symbol likvidácie vlnitej lepenky

Odpad zlikvidovať ekologicky do na tento účel určených nádob na odpad

Symboly v návode:

Výstražné značky s údajmi pre zabránenie škodám na zdraví alebo vecným škodám.

Značky nebezpečenstva s údajmi k zabráneniu poškodení zdravia osôb v dôsledku zásahu elektrickým prúdom.

Príkazové značky (namiesto výkričníka je vysvetľovaný príkaz) s údajmi pre prevenciu škôd.

Informačné značky s informáciami pre lepšie zaobchádzanie s nástrojom.

Bezpečnostné pokyny pre akumulátorové žiarovky

- **Akumulátorový LED žiarič počas prevádzky nezakrývajte.** Akumulátorový LED žiarič sa počas prevádzky zohrieva a môže viesť k popáleninám.
- **Nepozerajte sa do svetelného lúča. Svetelný lúč nemierte na osoby alebo zvieratá.**
- **Nenechajte deti používať akumulátorový LED žiarič.** Mohli by neúmyselne oslniť iné osoby alebo seba.
- **Svietidlo nie je vhodné pre deti mladšie ako 14 rokov**
- **Skontrolujte stálu trvanlivosť držiaka akumulátorového LED žiariča.** Existuje nebezpečenstvo poranenia v dôsledku spadnutia akumulátorového LED žiariča.
- Svetelný zdroj tohto svetla nie je možné vymeniť, keď svetelný zdroj dosiahne koniec svojej životnosti, je nutné nahradiť celé svetlo.

POUŽÍVANIE A ZAOBCHÁDZANIE S NÁRADÍM S AKUMULÁTOROM

- **Akumulátory nabíjajte len v nabíjačkách, ktoré sú odporúčané výrobcom.** V dôsledku nabíjačiek, ktoré sú vhodné len pre určený typ akumulátorov, pretrváva nebezpečenstvo požiaru, keď sa používajú s inými akumulátormi.
- **V elektrickom náradí používajte len akumulátory, ktoré sú pre ne určené.** Používanie iných akumulátorov môže spôsobiť poranenia alebo nebezpečenstvo požiaru.
- **Nepoužívané akumulátory nedržte v blízkosti kancelárskych sponiek, mincí, kľúčov, ihiel, skrutiek alebo iných kovových predmetov, ktoré by mohli spôsobiť premostenie kontaktov.** Skrat medzi kontaktmi akumulátora môže mať za následok popáleniny alebo požiar.
- **Pri nesprávnom použití môže z akumulátora uniknúť kvapalina. Vyvarujte sa kontaktu s ním. Pri náhodnom kontakte vypláchnite vodou. Ak sa kvapalina dostane do očí, vyhľadajte navyše lekár-**

sku pomoc. Uniknutá akumulátorová kvapalina môže spôsobiť podráždenia kože alebo popáleniny.

- **Nepoužívajte poškodený alebo zmenený akumulátor.** Poškodené alebo zmenené akumulátory sa môžu správať nepredvídateľne a viesť k požiaru, výbuchu alebo nebezpečenstvu poranenia.
- **Akumulátor nevystavujte požiaru ani príliš vysokým teplotám.** Požiar alebo teploty vyššie ako 130 °C môžu spôsobiť výbuch.
- **Dodržiavajte všetky pokyny k nabíjaniu a akumulátor alebo náradie s akumulátorom nepoužívajte nikdy mimo teplotného rozsahu uvedeného v návode na obsluhu.** Nesprávne nabíjanie alebo nabíjanie mimo dovoleného teplotného rozsahu môže zničiť akumulátor a viesť k nebezpečenstvu požiaru.

SERVIS

- **Elektrické náradie nechajte opraviť len kvalifikovaným odborným personálom a len s originálnymi náhradnými dielmi.** Tým sa zabezpečí, že bezpečnosť prístroja zostane zachovaná.

ŠPECIÁLNE BEZPEČNOSTNÉ POKYNY PRE AKUMULÁTOROVÉ PRÍSTROJE

- **Zaistite to, že je nástroj vypnutý predtým, než doň vložíte akumulátor.** Vkladanie akumulátora do elektrického nástroja, ktorý je zapnutý, môže viesť k nehodám.
- **Batérie nabíjajte iba vo vnútornej oblasti, pretože nabíjačka je určená iba na to.** Nebezpečenstvo zásahu elektrickým prúdom.
- **Na zníženie rizika elektrického úderu, vytiahnite pred čistením zástrčku nabíjačky zo zásuvky.**
- **Nevystavujte akumulátor/ elektrický nástroj/ nástroj dlhšiu dobu silnému slnečnému žiareniu a neodkladajte tieto na vykurovacie telesá.** Horúčosť škodí akumulátoru a existuje nebezpečenstvo explózie.
- **Nechajte zahriaty akumulátor pred nabíjaním vychladnúť.**
- **Neotvárajte akumulátor a vyvarujte sa mechanickým poškodeniam akumulátora.** Existuje nebezpečenstvo krátkeho spojenia a môžu unikať pary, ktoré dráždia dýchacie cesty. Postarajte o čerstvý vzduch a vyžiadajte navyše lekársku pomoc.
- **Nepoužívajte batérie, ktoré nie sú dobíjateľné.** Nástroj by sa mohol poškodiť.
- **Nepoužívajte žiadne príslušenstvo, ktoré bolo odporúčané spoločnosťou PARKSIDE.** To môže viesť k zásahu elektrickým prúdom alebo požiaru.

⚠ **Dodržiavajte bezpečnostné pokyny a pokyny k nabíjaniu a správnemu používaniu, ktoré sú uvedené v návode na obsluhu vášho akumulátora a vašej nabíjačky série X 20 V TEAM, resp. X 12 V TEAM. Podrobnejší opis k nabíjaniu a ďalšie informácie nájdete v tomto samostatnom návode na používanie.**

Prevádzka

Prístroj sa môže pripojiť buď na sieťové napätie alebo sa môže voliteľne prevádzkovať s akumulátormi X 20 V TEAM alebo X 12 V TEAM .

A Pripojenie sieťového napätia

1. Zástrčku sieťovej jednotky (9) pripojte na zásuvku.
2. Zastrčte zástrčku (10) do elektrickej prípojky (13) na prístroji.

B Vybratie/vloženie 20 V akumulátora

1. Na vloženie akumulátora (12) zasuňte akumulátor do lišty na zadnej strane prístroja. Počuteľne zapadne.
2. Na vybratie akumulátora (12) z prístroja zatlačte uvoľňovacie tlačidlá (11) na akumulátore a vytiahnite akumulátor.

C Vybratie/vloženie 12 V akumulátora

Aby bolo možné prevádzkovať 12 V akumulátory, musíte najprv zasunúť 12 V adaptér.

Vloženie 12 V adaptéra

1. Vyberte 12 V adaptér (8) príp. zboku prístroja tak, že západku (7) na spodnej strane 12 V adaptéra odsuniete preč od prístroja a 12 V adaptér vytiahnete nahor.

Vloženie 12 V akumulátora

1. Zasuňte akumulátor (12) do 12 V adaptéra (8).

Vybratie 12 V akumulátora

1. Stlačte uvoľňovacie tlačidlá (11) na akumulátore (12).
2. Akumulátor (12) vytiahnite nahor z 12 V adaptéra (8).

Vybratie 12 V adaptéra

1. Pritiahnite západku (7) na spodnej strane 12 V adaptéra (8) k sebe.
2. 12 V adaptér odtiahnite nahor.
3. Na uloženie môžete 12 V adaptér (8) nasunúť na lištu (14) naboku prístroja.

D Zapnutie/vypnutie

1. Na **zapnutie** stlačte vypínač zap/vyp (2). LED svetlo svieti s maximálnym jasom.
2. Na **vypnutie** stlačte vypínač zap/vyp (2).

D Zmena režimu svietenia

Keď zapnete prístroj, LED svetlo svieti s maximálnym jasom.

Režim svietenia zmeníte stlačením spínača (1) vedľa vypínača zap/vyp (2).

Opakujúce sa poradie režimov je:
2000 lm – 1000 lm – blikajúca

Pracovné pokyny

⚠ **Nepozerajte sa uprene do zapnutého akumulátorového LED žiariča.**

E Otočenie akumulátorového LED žiariča

1. Uvoľnite fixačnú skrutku (4).
2. Akumulátorový LED žiarič otočte na držadle (3) do požadovanej polohy.
3. Fixačnú skrutku (4) zaistite.

Zavesenie akumulátorového LED žiariča

F Akumulátorový LED žiarič zavesenie na háku

1. Vyklopte hák (5).
2. Prístroj zaveste na vodorovný záves.

G Akumulátorový LED žiarič zaveste pomocou kľúčovej dierky

1. Skrutku alebo klinec upevnite v želanej polohe na stene.
2. Hlava skrutky/klinca môže mať priemer 7 – 10 mm.
3. Hlavu skrutky/klinca nechajte vyčnievať vo vzdialenosti cca 10 mm od steny.
4. Prístroj zaveste na kľúčovú dierku (15).

H Zavesenie akumulátorového LED žiariča na základnej doske

1. Skrutku alebo klinec upevnite v želanej polohe na stene.
2. Hlava skrutky/klinca môže mať priemer 7 – 10 mm.
3. Hlavu skrutky/klinca nechajte vyčnievať vo vzdialenosti cca 10 mm od steny.
4. Prístroj zaveste do výrezu (6) základnej dosky s ozubením.
   Ozubenie umožňuje vyrovnanie prístroja.

I Závit statívu

Pomocou $^{1}/_{4}$" alebo $^{5}/_{8}$" vnútorného závitu (16) môžete akumulátorový LED žiarič naskrutkovať na statív (nie je súčasťou dodávky).

Údržba

Prístroj si nevyžaduje údržbu.

Čistenie

Prístroj pred čistením vypnite a z prístroja vyberte akumulátor. Nebezpečenstvo zásahu elektrickým prúdom!

- Prístroj vyčistite suchou, mäkkou utierkou, aby ste nepoškrabali kryt LED svetla.
- Nepoužívajte **žiadne** ostré čistiace prostriedky, resp. rozpúšťadlá. Tým môžete náradie poškodiť tak, že nie je možné ho už opraviť.
- Nepoužívajte **žiadnu** vodu ani kovové pomocné prostriedky. Existuje nebezpečenstvo skratu.

Skladovanie

- Na uloženie môžete 12 V adaptér (8) nasunúť na lištu (14) na boku prístroja.
- Prístroj uložte na suchom mieste chránenom pred prachom a mimo dosahu detí.
- Pred dlhším skladovaním vyberte akumulátor z prístroja.

Z prístroja vyberte akumulátor a prístroj a obal odovzdajte na ekologické zhodnotenie. Pokyny pre likvidáciu k akumulátoru nájdete v samostatnom návode na obsluhu.

Likvidácia/ochrana životného prostredia

Zo zariadenia vyberte akumulátor a zariadenie, príslušenstvo a obal odovzdajte na ekologické zhodnotenie. Pokyny pre likvidáciu akumulátora nájdete v samostatnom návode na obsluhu.

Elektrické zariadenia nepatria do domového odpadu.

- Zariadenie a nabíjačku odovzdajte na zbernom mieste na ďalšie zhodnotenie. Použité plastové a kovové časti sa môžu vytriediť a tak odniesť na ekologické zhodnotenie. Informujte sa o tom v našom servisnom centre.
- Likvidáciu vašich zaslaných chybných zariadení vykonáme bezplatne.

Príslušenstvo

Náhradné diely a príslušenstvo nájdete na strane www.grizzlytools.shop

Ak by sa mali vyskytnúť problémy s procesom objednávky, použite, prosím, kontaktný formulár. Pri ďalších otázkach sa obráťte na „Service-Center“ (pozri stranu 41).

Pol.	**Označenie**	**Č. artiklu**
8	20 V –> 12 V adaptér	91105913

Záruka

Vážená zákazníčka, vážený zákazník,
Na tento výrobok dostávate 3 ročnú záruku od dátumu kúpy.
Ak je prístroj poškodený, podľa zákona máte právo ho reklamovať u výrobcu produktu. Tieto práva vyplývajúce zo zákona nie sú našou následne opísanou zárukou obmedzené.

Záručné podmienky

Záručná lehota začína dňom zakúpenia. Pokladničný doklad ako originál prosím starostlivo uschovajte. Je potrebný ako dôkaz o zakúpení.
Ak sa počas troch rokov od dátumu zakúpenia tohto produktu vyskytne materiálna alebo výrobná chyba, produkt - podľa nášho rozhodnutia - bezplatne opravíme alebo nahradíme. Predpokladom záruky je, že v priebehu trojročnej lehoty bude predložený poškodený prístroj a pokladničný doklad a stručne opísaná chyba a kedy sa vyskytla.
Ak sa v rámci našej záruky chyba pokryje, obdržíte späť opravený alebo nový prístroj. S opravou alebo výmenou produktu sa nezačína nová záručná doba.

Záručná doba a nárok na odstránenie vady

Záručná doba sa poskytnutím záruky nepredlžuje. To platí aj pre nahradené a opravené diely. Prípadné škody a nedostatky vzniknuté už pri zakúpení sa musia ihneď po vybalení ohlásiť. Opravy vykonané po uplynutí záručnej doby sú spoplatnené.

Rozsah záruky

Prístroj bol vyrobený podľa prísnych smerníc kvality a pred dodaním bol svedomite kontrolovaný.
Záruka platí výlučne na chyby materiálu alebo výroby. Táto záruka sa nevzťahuje na normálne opotrebenie rýchlo opotrebiteľných dielov.
Táto záruka zaniká, ak bol produkt používaný poškodený, neodborne alebo nebola vykonávaná údržba. Taktiež na škody spôsobené vodou, mrazom, bleskom a ohňom alebo nesprávnou prepravou.
Pre odborné používanie produktu je nutné presne dodržiavať všetky návody uvedené v návode na obsluhu. Bezpodmienečne sa vyhnite používaniu, ktoré sa v návode na obsluhu neodporúča alebo pred ktorým ste boli vystríhaní.
Produkt je určený len pre súkromné použitie a nie v oblasti podnikania. Záruka zaniká pri nesprávnom a neodbornom používaní, pri násilnom používaní a pri zásahoch, ktoré neboli vykonané v našej servisnej pobočke.

Postup v prípade reklamácie

Pre zabezpečenie rýchleho spracovania vašej žiadosti postupujte prosím podľa nasledujúcich pokynov:

- Pri všetkých požiadavkách predložte pokladničný doklad a číslo identifikačné (IAN 373424_2104) ako dôkaz o zakúpení.
- Číslo artiklu nájdete na typovom štítku.
- Ak sa vyskytnú chyby funkcie alebo iné nedostatky, kontaktujte najskôr následne uvedené servisné oddelenie **telefonicky** alebo **emailom**. Následne obdržíte ďalšie informácie o priebehu vašej reklamácie.
- Produkt evidovaný ako poškodený môžete po dohode s našim zákazníckym servisom, s priloženým dokladom o zakúpení (pokladničný doklad) a s údajmi, v čom chyba spočíva a kedy vznikla, zaslať bez poštovného na adresu servisu, ktorá vám bude oznámená.

Pre zabránenie dodatočných nákladov a problémov pri prevzatí použite len tú adresu, ktorá vám bude oznámená. Nezasielajte prístroj ako nadmerný tovar na náklady príjemcu, expresne alebo s iným špeciálnym nákladom. Prístroj zašlite so všetkými časťami príslušenstva dodanými pri zakúpení a zabezpečte dostatočne bezpečné prepravné balenie.

Servisná oprava

Opravy, **ktoré nepodliehajú záruke**, môžeme nechať vykonať v našej servisnej pobočke za úhradu. Radi vám poskytneme predbežnú kalkuláciu nákladov.
Môžeme spracovať len prístroje, ktoré boli doručené dostatočne zabalené a so zaplateným poštovným.
Pozor: Prístroj zašlite do našej servisnej pobočky vyčistený a s informáciami o chybe.
Neprevezmeme prístroje zaslané ako nadmerný tovar na náklady príjemcu, expresne alebo s iným špeciálnym nákladom.
Likvidáciu vašich poškodených zaslaných prístrojov vykonáme bezplatne.

Service-Center

SK **Servis Slovensko**
Tel.: 0850 232001
E-Mail: grizzly@lidl.sk
IAN 373424_2104

Dovozca

Nasledujúca adresa nie je adresa servisu. Najskôr kontaktujte hore uvedené servisné centrum.

Grizzly Tools GmbH & Co. KG
Stockstädter Straße 20
DE-63762 Großostheim
NEMECKO
www.grizzlytools.de

Inhalt

Einleitung **42**
Bestimmungsgemäße Verwendung **42**
Allgemeine Beschreibung **43**
Lieferumfang 43
Funktionsbeschreibung 43
Übersicht 43
Technische Daten **43**
Sicherheitshinweise **44**
Symbole und Bildzeichen 44
Sicherheitshinweise für Akku-Lampen . 45
Verwendung und Behandlung des Akkuwerkzeugs 45
Service **46**
Spezielle Sicherheitshinweise für Akkugeräte 46
Betrieb **46**
Netzspannung anschließen 46
20 V-Akku entnehmen/einsetzen 47
12 V-Akku entnehmen/einsetzen 47
Ein-/Ausschalten 47
Leucht-Modus wechseln 47
Arbeitshinweise **47**
Akku-LED-Strahler schwenken 47
Akku-LED-Strahler aufhängen 47
Stativ-Gewinde 48
Wartung **48**
Reinigung **48**
Lagerung **48**
Entsorgung / Umweltschutz **48**
Zubehör **49**
Garantie **50**
Reparatur-Service **51**
Service-Center **51**
Importeur **51**
Original-EG-Konformitätserklärung **56**
Explosionszeichnung **57**

Einleitung

Herzlichen Glückwunsch zum Kauf Ihres neuen Gerätes. Sie haben sich damit für ein hochwertiges Gerät entschieden. Dieses Gerät wurde während der Produktion auf Qualität geprüft und einer Endkontrolle unterzogen. Die Funktionsfähigkeit Ihres Gerätes ist somit sichergestellt.

Die Betriebsanleitung ist Bestandteil dieses Gerätes. Sie enthält wichtige Hinweise für Sicherheit, Gebrauch und Entsorgung. Machen Sie sich vor der Benutzung des Gerätes mit allen Bedien- und Sicherheitshinweisen vertraut. Benutzen Sie das Gerät nur wie beschrieben und für die angegebenen Einsatzbereiche. Bewahren Sie die Betriebsanleitung gut auf und händigen Sie alle Unterlagen bei Weitergabe des Gerätes an Dritte mit aus.

Bestimmungsgemäße Verwendung

Der Akku-LED-Strahler eignet sich zum Einsatz in Hobbywerkstatt, Garage oder Haushalt.
Der Akku-LED-Strahler ist ein Spezialprodukt und hält bauartbedingt extremen physikalischen Beanspruchungen (1,0 m^2/s^3; 200 - 2000 Hz) in Form von Erschütterungen stand.
Das Gerät ist nur für den Betrieb im Innenraum geeignet.
Dieses Gerät ist nicht zur gewerblichen Nutzung geeignet. Bei gewerblichem Einsatz erlischt die Garantie.
Das Gerät ist Teil der Serie Parkside X 12 V TEAM und X 20 V TEAM und kann wahlweise mit Akkus der Parkside X 12 V TEAM bzw. X 20 V TEAM Serie betrieben werden. Die Akkus dürfen nur mit Ladegeräten der Serie Parkside

X 12 V TEAM bzw. X 20 V TEAM geladen werden.

Allgemeine Beschreibung

Die Abbildungen finden Sie auf den Ausklappseiten.

Lieferumfang

Packen Sie das Gerät aus und kontrollieren Sie, ob es vollständig ist.
- Akku-LED-Strahler
- Betriebsanleitung
- 12 V-Adapter
- Netzteil

Akku und Ladegerät sind nicht im Lieferumfang enthalten

Entsorgen Sie das Verpackungsmaterial ordnungsgemäß.

Funktionsbeschreibung

Der Akku-LED-Strahler besitzt einen schwenkbaren Leuchtkopf und mehrere Aufstell- und Aufhängmöglichkeiten.
Das Gerät kann auch ohne Akku über das Ladegerät/Netzteil betrieben werden.
Die Funktion der Bedienteile entnehmen Sie bitte den nachfolgenden Beschreibungen.

Übersicht

1 Schalter
2 Ein-/Ausschalter
3 Griff
4 Stellschraube
5 Haken
6 Aussparung
7 Riegel
8 12 V-Adapter
9 Netzteil
10 Stecker
11 Entriegelungstasten
12 Akku

A 13 Stromanschluss
C 14 Schiene
G 15 Schlüssellochbohrung
I 16 Innengewinde

Technische Daten

Akku-LED-Strahler..... PLSA 20-Li A1
Nennspannung
U_1 ..... 20 V ⎓
U_2 ..... 12 V ⎓
U_3 ..... 18 V ⎓; 1,5 A
Bemessungsleistung P_{max} .....20 W
Anzahl der Lampen (LED) ..... 20 x 1 W
Lichtstrom ..... max. 2000 lm
Lichtfarbe .....Tageslichtweiß 5700 K
Leuchtdauer bei Akkubetrieb:
20 V/2 Ah..... 85 min
20 V/4 Ah..... 170 min
12 V/2 Ah..... 50 min
12 V/4 Ah..... 100 min
Innengewinde..... 1/4" und 5/8"
Schutzklasse III
Schutzart..... IP20

Ladegerät (Netzteil) JLH341801500G

Grizzly Tools GmbH & Co. KG
Stockstädter Straße 20
DE-63762 Großostheim
HRA: 5468, Amtsgericht Aschaffenburg

Eingangsspannung ..... 100-240 V~
Eingangswechselstromfrequenz.. 50-60 Hz
Leistungsaufnahme ..... 50 W
Ausgangsspannung ..... 18,0 V ⎓
Ausgangsstrom .....1,5 A
Ausgangsleistung ..... 27,0 W

Durchschnittliche
Effizienz im Betrieb 88,3%
Effizienz bei geringer Last (10%).... 83,7%
Leistungsaufnahme bei Nulllast .... 0,08 W
Schutzklasse ..... ⧈ II
Schutzart..... IP20
Temperatur ..... max. 90°C

Achtung! Eine aktuelle Liste der Akkukompatibilität finden Sie unter: www.lidl.de/akku

Dieses Gerät kann ausschließlich mit folgenden Akkus betrieben werden:
PAP 20 A1, PAP 20 A3.
Mit 12 V-Adapter können des Weiteren folgende Akkus verwendet werden:
PAPK 12 A2, PAPK 12 B2.
Die aufgeführten 20 V-Akkus dürfen mit folgenden Ladegeräten geladen werden:
PLG 20 A1, PLG 20 A3.

Ladezeit (Min.)	PLG 20 A1	PLG 20 A3
PAP 20 A1	60	30
PAP 20 A3	90	60

Die aufgeführten 12 V-Akkus dürfen mit folgenden Ladegeräten geladen werden:
PLGK 12 A1, PLGK 12 A2, PLGK 12 B2.

Ladezeit (Std.)	PAPK 12 A2	PAPK 12 B2
PLGK 12 A1	1	2
PLGK 12 A2	1	2
PLGK 12 B2	0,5	1

Sicherheitshinweise

Symbole und Bildzeichen

Bildzeichen auf dem Gerät

Ein-/Ausschalter

Stufe 1

Stufe 2

Blinkmodus

Wechsel des Leucht-Modus

Achtung! Nicht in die Lichtquelle blicken.

Elektrogeräte gehören nicht in den Hausmüll.

Schutzklasse III

Gleichspannung

Bildzeichen auf dem Netzteil

Betriebsanleitung lesen.

Das Ladegerät ist nur zur Verwendung in Räumen geeignet.

Sicherheitstransformator

Unabhängiger Transformator

Schutzklasse II

Elektrogeräte gehören nicht in den Hausmüll.

Polung

Symbole auf der Verpackung

max. 2000 lm — Lichtstrom: max. 2000 Lumen

1 m — 1 m Kabellänge

5700 K Farbtemperatur: Tageslichtweiß 5700 Kelvin

20 PAP Entsorgungssymbol Wellpappe

Abfall bitte umweltschonend in dafür vorgesehene Abfallbehältnisse entsorgen

Symbole in der Betriebsanleitung

Gefahrenzeichen mit Angaben zur Verhütung von Personen- oder Sachschäden

Gefahrenzeichen mit Angaben zur Verhütung von Personenschäden durch einen elektrischen Schlag

Gebotszeichen mit Angaben zur Verhütung von Schäden

Hinweiszeichen mit Informationen zum besseren Umgang mit dem Gerät

Sicherheitshinweise für Akku-Lampen

- **Decken Sie den Akku-LED-Strahler während des Betriebs nicht ab.** Der Akku-LED-Strahler erwärmt sich während des Betriebs und es kann zu Verbrennungen führen.
- **Blicken Sie nicht in den Lichtstrahl. Richten Sie den Lichtstrahl nicht auf Personen oder Tiere.**
- **Lassen Sie Kinder den Akku-LED-Strahler nicht benutzen.** Sie könnten andere Personen oder sich selbst unbeabsichtigt blenden.
- **Leuchte nicht für Kinder unter 14 Jahren geeignet**
- **Prüfen Sie eine dauerhafte Haltbarkeit der Halterung des Akku-LED-Strahlers.** Es besteht Verletzungsgefahr durch Herunterfallen des Akku-LED-Strahlers.
- Die Lichtquelle dieser Leuchte ist nicht ersetzbar, wenn die Lichtquelle ihr Lebensdauerende erreicht hat, ist die gesamte Leuchte zu ersetzen.

Verwendung und Behandlung des Akkuwerkzeugs

- **Laden Sie den Akku nur in Ladegeräten auf, die vom Hersteller empfohlen werden.** Für ein Ladegerät, das für eine bestimmte Art von Akkus geeignet ist, besteht Brandgefahr, wenn es mit anderen Akkus verwendet wird.
- **Verwenden Sie nur die dafür vorgesehenen Akkus in den Elektrowerkzeugen.** Der Gebrauch von anderen Akkus kann zu Verletzungen und Brandgefahr führen.
- **Halten Sie den nicht benutzten Akku fern von Büroklammern, Münzen, Schlüsseln, Nägeln, Schrauben oder anderen kleinen Metallgegenständen, die eine Überbrückung der Kontakte verursachen könnten.** Ein Kurzschluss zwischen den Akkukontakten kann Verbrennungen oder Feuer zur Folge haben.
- **Bei falscher Anwendung kann Flüssigkeit aus dem Akku austreten. Vermeiden Sie den Kontakt damit. Bei zufälligem Kontakt mit Wasser abspülen. Wenn die**

Flüssigkeit in die Augen kommt, nehmen Sie zusätzlich ärztliche Hilfe in Anspruch. Austretende Akkuflüssigkeit kann zu Hautreizungen oder Verbrennungen führen.

Service

- **Lassen Sie Ihr Elektrowerkzeug nur von qualifiziertem Fachpersonal und nur mit Original-Ersatzteilen reparieren.** Damit wird sichergestellt, dass die Sicherheit des Gerätes erhalten bleibt.

Spezielle Sicherheitshinweise für Akkugeräte

- **Stellen Sie sicher, dass das Gerät ausgeschaltet ist, bevor Sie den Akku einsetzen.** Das Einsetzen eines Akkus in ein Elektrowerkzeug, das eingeschaltet ist, kann zu Unfällen führen.
- **Laden Sie Ihren Akku nur im Innenbereich auf, weil das Ladegerät nur dafür bestimmt ist.**
- **Um das Risiko eines elektrischen Schlags zu reduzieren, ziehen Sie den Stecker des Ladegeräts aus der Steckdose heraus, bevor Sie es reinigen.**
- **Setzen Sie den Akku nicht über längere Zeit starker Sonneneinstrahlung aus und legen Sie ihn nicht auf Heizkörpern ab.** Hitze schadet dem Akku und es besteht Explosionsgefahr.
- **Lassen Sie einen erwärmten Akku vor dem Laden abkühlen.**
- **Öffnen Sie den Akku nicht und vermeiden Sie eine mechanische Beschädigung des Akkus.** Es besteht die Gefahr eines Kurzschlusses und es können Dämpfe austreten, die die Atemwege reizen. Sorgen Sie für Frischluft und nehmen Sie zusätzlich ärztliche Hilfe in Anspruch.
- **Verwenden Sie keine nicht wiederaufladbaren Batterien!**
- **Verwenden Sie kein Zubehör, welches nicht von PARKSIDE empfohlen wurde.** Dies kann zu elektrischem Schlag oder Feuer führen.

⚠ **Beachten Sie die Sicherheitshinweise und Hinweise zum Aufladen und der korrekten Verwendung, die in der Betriebsanleitung Ihres Akkus und Ladegeräts der Serie Parkside X 20 V TEAM, bzw. X 12 V TEAM gegeben sind. Eine detaillierte Beschreibung zum Ladevorgang und weitere Informationen finden Sie in dieser separaten Bedienungsanleitung.**

Betrieb

Das Gerät kann entweder an die Netzspannung angeschlossen werden oder mit wahlweise X 20 V TEAM oder X 12 V TEAM Akkus betrieben werden.

A Netzspannung anschließen

1. Schließen Sie den Stecker des Netzteils (9) an die Steckdose an.
2. Stecken Sie den Stecker (10) in den Stromanschluss (13) am Gerät.

B 20 V-Akku entnehmen/ einsetzen

1. Zum Einsetzen des Akkus (12) schieben Sie den Akku in die Schiene an der Rückseite des Geräts. Er rastet hörbar ein.
2. Zum Herausnehmen des Akkus (12) aus dem Gerät drücken Sie die Entriegelungstasten (11) am Akku und ziehen den Akku heraus.

C 12 V-Akku entnehmen/ einsetzen

Um das Gerät mit 12 V-Akkus betreiben zu können, müssen Sie zunächst den 12 V-Adapter einschieben.

12 V-Adapter einsetzen

1. Nehmen Sie den 12 V-Adapter (8) ggf. von der Geräteseite ab, indem Sie den Riegel (7) an der Unterseite des 12 V-Adapters vom Gerät weg schieben und den 12 V-Adapter nach oben abziehen.

12 V-Akku einsetzen

1. Schieben Sie den Akku (12) in den 12 V-Adapter (8).

12 V-Akku entnehmen

1. Drücken Sie die Entriegelungstasten (11) am Akku (12).
2. Ziehen Sie den Akku (12) nach oben aus 12 V-Adapter (8).

12 V-Adapter entnehmen

1. Ziehen Sie den Riegel (7) an der Unterseite des 12 V-Adapters (8) zu sich heran.
2. Ziehen Sie den 12 V-Adapter nach oben ab.
3. Zur Aufbewahrung können Sie den 12 V-Adapter (8) auf die Schiene (14) an der Geräteseite aufschieben.

D Ein-/Ausschalten

1. Zum **Einschalten** drücken Sie den Ein-/Ausschalter (2). Das LED-Licht leuchtet mit maximaler Helligkeit.
2. Zum **Ausschalten** drücken Sie den Ein-/Ausschalter (2).

D Leucht-Modus wechseln

Wenn Sie das Gerät einschalten, leuchtet das LED-Licht mit maximaler Helligkeit.

Wechseln Sie den Leucht-Modus durch Drücken des Schalters (1) neben dem Ein-/Ausschalter (2).

Die wiederkehrende Reihenfolge der Modi ist: 2000 lm - 1000 lm - blinkend

Arbeitshinweise

Nicht in den eingeschalteten Akku-LED-Strahler starren.

E Akku-LED-Strahler schwenken

1. Lösen Sie die Stellschraube (4).
2. Drehen Sie den Akku-LED-Strahler am Griff (3) in die gewünschte Position.
3. Fixieren Sie die Stellschraube (4).

Akku-LED-Strahler aufhängen

F Akku-LED-Strahler am Haken aufhängen

1. Klappen Sie den Haken (5) aus.
2. Hängen Sie das Gerät an eine waagrechte Aufhängung.

G Akku-LED-Strahler mit Hilfe der Schlüssellochbohrung aufhängen

1. Bringen Sie eine Schraube oder einen Nagel an der Wunschposition einer Wand an.
2. Der Schrauben-/Nagelkopf kann einen Durchmesser von 7 - 10 mm haben.
3. Lassen Sie den Schrauben-/Nagelkopf mit ca. 10 mm Abstand zur Wand hervorstehen.
4. Hängen Sie das Gerät an die Schlüssellochbohrung (15).

H Akku-LED-Strahler an der Bodenplatte aufhängen

1. Bringen Sie eine Schraube oder einen Nagel an der Wunschposition einer Wand an.
2. Der Schrauben-/Nagelkopf kann einen Durchmesser von 7 - 10 mm haben.
3. Lassen Sie den Schrauben-/Nagelkopf mit ca. 10 mm Abstand zur Wand hervorstehen.
4. Hängen Sie das Gerät an die Aussparung (6) der Bodenplatte mit Zahnung. Die Zahnung ermöglicht das Ausbalancieren des Geräts.

I Stativ-Gewinde

Mit Hilfe des 1/4"- oder 5/8"-Innengewindes (16) können Sie den Akku-LED-Strahler auf ein Stativ (nicht im Lieferumfang enthalten) schrauben.

Wartung

Das Gerät ist wartungsfrei.

Reinigung

Schalten Sie das Gerät vor der Reinigung aus und nehmen Sie den Akku aus dem Gerät. Gefahr eines elektrischen Schlags!

- Reinigen Sie das Gerät mit einem trockenen, weichen Tuch, um die LED-Licht-Abdeckung nicht zu verkratzen.
- Verwenden Sie **keine** scharfen Reinigungs- bzw. Lösungsmittel. Sie könnten das Gerät damit irreparabel beschädigen.
- Verwenden Sie **kein** Wasser oder metallische Hilfsmittel. Es besteht die Gefahr eines Kurzschlusses.

Lagerung

- Zur Aufbewahrung können Sie den 12 V-Adapter (8) auf die Schiene (14) an der Geräteseite aufschieben.
- Bewahren Sie das Gerät an einem trockenen und staubgeschützten Ort auf und außerhalb der Reichweite von Kindern.
- Nehmen Sie den Akku vor einer längeren Lagerung aus dem Gerät.

Entsorgung / Umweltschutz

Nehmen Sie den Akku aus dem Gerät und führen Sie Gerät und Verpackung einer umweltgerechten Wiederverwertung zu. Entsorgungshinweise zum Akku finden Sie in der seperaten Betriebsanleitung.

Elektrogeräte gehören nicht in den Hausmüll.

- Geben Sie das Gerät und das Ladegerät an einer Verwertungsstelle ab. Die verwendeten Kunststoff- und Metallteile können sortenrein getrennt werden und so einer Wiederverwertung zugeführt werden. Fragen Sie hierzu unser Service-Center.
- Die Entsorgung Ihrer defekten, eingesendeten Geräte führen wir kostenlos durch.

Zubehör

Zubehör erhalten Sie unter
www.grizzlytools.shop

Sollten Sie Probleme mit dem Bestellvorgang haben, verwenden Sie bitte das Kontaktformular. Bei weiteren Fragen wenden Sie sich an das „Service-Center" (siehe Seite 51).

Pos.	**Bezeichnung**	**Artikel-Nr.**
8	20 V –> 12 V-Adapter	91105913

Garantie

Sehr geehrte Kundin, sehr geehrter Kunde, Sie erhalten auf diesen Artikel 3 Jahre Garantie ab Kaufdatum.
Im Falle von Mängeln dieses Produkts stehen Ihnen gegen den Verkäufer des Produkts gesetzliche Rechte zu. Diese gesetzlichen Rechte werden durch unsere im Folgenden dargestellte Garantie nicht eingeschränkt.

Garantiebedingungen

Die Garantiefrist beginnt mit dem Kaufdatum. Bitte bewahren Sie den Original-Kassenbon gut auf. Diese Unterlage wird als Nachweis für den Kauf benötigt.
Tritt innerhalb von drei Jahren ab dem Kaufdatum dieses Produkts ein Material- oder Fabrikationsfehler auf, wird das Produkt von uns – nach unserer Wahl – für Sie kostenlos repariert oder ersetzt.
Diese Garantieleistung setzt voraus, dass innerhalb der Drei-Jahres-Frist das defekte Gerät und der Kaufbeleg (Kassenbon) vorgelegt und schriftlich kurz beschrieben wird, worin der Mangel besteht und wann er aufgetreten ist.
Wenn der Defekt von unserer Garantie gedeckt ist, erhalten Sie das reparierte oder ein neues Produkt zurück. Mit Reparatur oder Austausch des Produkts beginnt kein neuer Garantiezeitraum.

Garantiezeit und gesetzliche Mängelansprüche

Die Garantiezeit wird durch die Gewährleistung nicht verlängert. Dies gilt auch für ersetzte und reparierte Teile. Eventuell schon beim Kauf vorhandene Schäden und Mängel müssen sofort nach dem Auspacken gemeldet werden. Nach Ablauf der Garantiezeit anfallende Reparaturen sind kostenpflichtig.

Garantieumfang

Das Gerät wurde nach strengen Qualitätsrichtlinien sorgfältig produziert und vor Anlieferung gewissenhaft geprüft.

Die Garantieleistung gilt ausschließlich für Material- oder Fabrikationsfehler. Diese Garantie erstreckt sich nicht auf die normale Abnutzung von Verschleißteilen. Diese Garantie verfällt, wenn das Produkt beschädigt, nicht sachgemäß benutzt oder nicht gewartet wurde. Ebenso für Schäden durch Wasser, Frost, Blitz und Feuer oder falschen Transport. Für eine sachgemäße Benutzung des Produkts sind alle in der Betriebsanleitung aufgeführten Anweisungen genau einzuhalten. Verwendungszwecke und Handlungen, von denen in der Betriebsanleitung abgeraten oder vor denen gewarnt wird, sind unbedingt zu vermeiden.
Das Produkt ist lediglich für den privaten und nicht für den gewerblichen Gebrauch bestimmt. Bei missbräuchlicher und unsachgemäßer Behandlung, Gewaltanwendung und bei Eingriffen, die nicht von unserer autorisierten Service-Niederlassung vorgenommen wurden, erlischt die Garantie.

Abwicklung im Garantiefall

Um eine schnelle Bearbeitung Ihres Anliegens zu gewährleisten, folgen Sie bitte den folgenden Hinweisen:

- Bitte halten Sie für alle Anfragen den Kassenbon und die Identifikationsnummer (IAN 373424_2104) als Nachweis für den Kauf bereit.
- Die Artikelnummer entnehmen Sie bitte dem Typenschild.
- Sollten Funktionsfehler oder sonstige Mängel auftreten, kontaktieren Sie zunächst die nachfolgend benannte Serviceabteilung **telefonisch** oder per **E-Mail**. Sie erhalten dann weitere Informationen

über die Abwicklung Ihrer Reklamation.

- Ein als defekt erfasstes Gerät können Sie, nach Rücksprache mit unserem Kundenservice, unter Beifügung des Kaufbelegs (Kassenbons) und der Angabe, worin der Mangel besteht und wann er aufgetreten ist, für Sie portofrei an die Ihnen mitgeteilte Service-Anschrift übersenden. Um Annahmeprobleme und Zusatzkosten zu vermeiden, benutzen Sie unbedingt nur die Adresse, die Ihnen mitgeteilt wird. Stellen Sie sicher, dass der Versand nicht unfrei, per Sperrgut, Express oder sonstiger Sonderfracht erfolgt. Senden Sie das Gerät bitte inkl. aller beim Kauf mitgelieferten Zubehörteile ein und sorgen Sie für eine ausreichend sichere Transportverpackung.

Reparatur-Service

Sie können Reparaturen, **die nicht der Garantie unterliegen,** gegen Berechnung von unserer Service-Niederlassung durchführen lassen. Sie erstellt Ihnen gerne einen Kostenvoranschlag.
Wir können nur Geräte bearbeiten, die ausreichend verpackt und frankiert eingesandt wurden.
Achtung: Bitte senden Sie Ihr Gerät gereinigt und mit Hinweis auf den Defekt an unsere Service-Niederlassung.
Nicht angenommen werden unfrei, per Sperrgut, Express oder mit sonstiger Sonderfracht, eingeschickte Geräte.
Die Entsorgung Ihrer defekten, eingesendeten Geräte führen wir kostenlos durch.

Service-Center

DE **Service Deutschland**
Tel.: 0800 54 35 111
E-Mail: grizzly@lidl.de
IAN 373424_2104

AT **Service Österreich**
Tel.: 0820 201 222
(0,15 EUR/Min.)
E-Mail: grizzly@lidl.at
IAN 373424_2104

CH **Service Schweiz**
Tel.: 0842 665566
(0,08 CHF/Min., Mobilfunk max. 0,40 CHF/Min.)
E-Mail: grizzly@lidl.ch
IAN 373424_2104

Importeur

Bitte beachten Sie, dass die folgende Anschrift keine Serviceanschrift ist.
Kontaktieren Sie zunächst das oben genannte Service-Center.

Grizzly Tools GmbH & Co. KG
Stockstädter Straße 20
63762 Großostheim
DEUTSCHLAND
www.grizzlytools.de

HU

Az eredeti CE megfelelőségi nyilatkozat fordítása

Ezennel igazoljuk, hogy az **Akkus LED reflektor**
gyártási sorozatba tartozó PLSA 20-Li A1
Sorozatszám 000001 - 157598

évtől kezdve a következő vonatkozó EU irányelveknek felel meg a mindenkor érvényes megfogalmazásban:

Készülék	Hálózati egység
2014/30/EU • 2014/35/EU 2011/65/EU* • (EU) 2015/863	**2014/30/EU • 2014/35/EU 2009/125/EC • (EU) 2019/1782 2011/65/EU* • (EU) 2015/863**

A megegyezés biztosítása érdekében a következő harmonizált szabványokat, valamint nemzeti szabványokat és rendelkezéseket alkalmaztuk:

Készülék	Hálózati egység
EN 60598-1:2015/A1:2018 EN 60598-2-5:2015 EN 60598-2-4:2018 EN 62493:2015 • EN 62471: 2008 EN 55015:2013/A1:2015 EN 61547:2009 • EN IEC 63000:2018 EN 61000-3-2:2014 EN 61000-3-3:2013	**EN 60335-1:2012+A11:2014+A13:2017 +A1:2019+A2:2019+A14:2019 EN 60335-2-29:2004+A2:2010+A11:2018 EN 55014-1:2017+A11:2020 EN 55014-2:2015 • EN 61347-1:2015 EN 61347-2-13:2014/A1:2017 EN IEC 61000-3-2:2019 EN 61000-3-3:2013+A1:2019 EN 62233:2008 • EN 62493:2015 EN IEC 63000:2018**

Jelen megfelelőségi nyilatkozat kiállításáért kizárólag a gyártó a felelős (20)**:

CE

Grizzly Tools GmbH & Co. KG
Stockstädter Straße 20
63762 Großostheim
GERMANY
30.12.2021

Christian Frank
Dokumentációs megbízott

* *A nyilatkozat fent ismertetett tárgya összhangban van az Európai Parlament és a Tanács 2011/65/EU (2011. június 8.) egyes veszélyes anyagok elektromos és elektronikus berendezésekben való alkalmazásának korlátozásáról szóló irányelv előírásaival*

** *Az év utolsó két számjegye, amelyben a CE-jelölés felhelyezére került.*

SI

Prevod originalne izjave o skladnosti CE

S tem potrjujemo, da **Akumulatorski LED-reflektor serije PLSA 20-Li A1**
Serijska številka 000001 - 157598

ustreza veljavnim verzijam zadevnih smernic Evropske unije.

Orodje	Síťová část
2014/30/EU • 2014/35/EU 2011/65/EU* • (EU) 2015/863	**2014/30/EU • 2014/35/EU 2009/125/EC • (EU) 2019/1782 2011/65/EU* • (EU) 2015/863**

Za zagotavljanje skladnosti so bile navedene sledeče usklajene norme, kot tudi nacionalne norme in določila:

Orodje	Síťová část
EN 60598-1:2015/A1:2018 EN 60598-2-5:2015 EN 60598-2-4:2018 EN 62493:2015 • EN 62471: 2008 EN 55015:2013/A1:2015 EN 61547:2009 • EN IEC 63000:2018 EN 61000-3-2:2014 EN 61000-3-3:2013	**EN 60335-1:2012+A11:2014+A13:2017 +A1:2019+A2:2019+A14:2019 EN 60335-2-29:2004+A2:2010+A11:2018 EN 55014-1:2017+A11:2020 EN 55014-2:2015 • EN 61347-1:2015 EN 61347-2-13:2014/A1:2017 EN IEC 61000-3-2:2019 EN 61000-3-3:2013+A1:2019 EN 62233:2008 • EN 62493:2015 EN IEC 63000:2018**

Za izdajo te izjave o skladnosti je odgovoren izključno proizvajalec (20)**:

CE

Grizzly Tools GmbH & Co. KG
Stockstädter Straße 20
63762 Großostheim
GERMANY
30.12.2021

Christian Frank
Pooblaščena oseba za dokumentacijo

* *Zgoraj opisani predmet izjave izpolnjuje predpise direktive 2011/65/EU Evropskega parlamenta in Sveta z dne 8. junija 2011 o omejevanju uporabe določenih nevarnih snovi v električni in elektronski opremi.*

** *Zadnji številki leta, v katerem je bila oznaka CE dodeljena.*

CZ

Překlad originálního prohlášení o shodě CE

Potvrzujeme tímto, že konstrukce **Aku LED reflektor**
konstrukční řady PLSA 20-Li A1
Pořadové číslo 000001 - 157598

odpovídá následujícím příslušným směrnicím EÚ v jejich právě platném znění:

Přístroj	Síťový zdroj
2014/30/EU • 2014/35/EU 2011/65/EU* • (EU) 2015/863	2014/30/EU • 2014/35/EU 2009/125/EC • (EU) 2019/1782 2011/65/EU* • (EU) 2015/863

Aby byl zaručen souhlas, byly použity následující harmonizované normy, národní normy a ustanovení:

Přístroj	Síťový zdroj
EN 60598-1:2015/A1:2018 EN 60598-2-5:2015 EN 60598-2-4:2018 EN 62493:2015 • EN 62471: 2008 EN 55015:2013/A1:2015 EN 61547:2009 • EN IEC 63000:2018 EN 61000-3-2:2014 EN 61000-3-3:2013	EN 60335-1:2012+A11:2014+A13:2017 +A1:2019+A2:2019+A14:2019 EN 60335-2-29:2004+A2:2010+A11:2018 EN 55014-1:2017+A11:2020 EN 55014-2:2015 • EN 61347-1:2015 EN 61347-2-13:2014/A1:2017 EN IEC 61000-3-2:2019 EN 61000-3-3:2013+A1:2019 EN 62233:2008 • EN 62493:2015 EN IEC 63000:2018

Výhradní odpovědnost za vystavení tohoto prohlášení o shodě nese výrobce (20)** :

CE

Grizzly Tools GmbH & Co. KG
Stockstädter Straße 20
63762 Großostheim
GERMANY
30.12.2021

Christian Frank
Osoba zplnomocněná
k sestavení dokumentace

* *TVýše popsaný předmět prohlášení splňuje předpisy směrnice 2011/65/EU Evropského parlamentu a Rady z 8. června 2011 o omezení používání některých nebezpečných látek v elektrických a elektronických zařízeních.*

** *Obě poslední číslice roku, kdy bylo uvedeno označení CE.*

SK

Preklad originálneho prehlásenia o zhode CE

Potvrdzujeme týmto, že tento **Akumulátor LED reflektor konštrukčnej série PLSA 20-Li A1**
Poradové číslo 000001 - 157598

zodpovedá nasledujúcim príslušným smerniciam EÚ v ich práve platnom znení:

Prístroj	Sieťová jednotka
2014/30/EU • 2014/35/EU 2011/65/EU* • (EU) 2015/863	2014/30/EU • 2014/35/EU 2009/125/EC • (EU) 2019/1782 2011/65/EU* • (EU) 2015/863

Aby bola zaručená zhoda, boli použité nasledovné harmonizované normy ako i národné normy a predpisy:

Prístroj	Sieťová jednotka
EN 60598-1:2015/A1:2018 EN 60598-2-5:2015 EN 60598-2-4:2018 EN 62493:2015 • EN 62471: 2008 EN 55015:2013/A1:2015 EN 61547:2009 • EN IEC 63000:2018 EN 61000-3-2:2014 EN 61000-3-3:2013	EN 60335-1:2012+A11:2014+A13:2017 +A1:2019+A2:2019+A14:2019 EN 60335-2-29:2004+A2:2010+A11:2018 EN 55014-1:2017+A11:2020 EN 55014-2:2015 • EN 61347-1:2015 EN 61347-2-13:2014/A1:2017 EN IEC 61000-3-2:2019 EN 61000-3-3:2013+A1:2019 EN 62233:2008 • EN 62493:2015 EN IEC 63000:2018

Jediný zodpovedný za vystavenie tohto vyhlásenia o zhode je výrobca (20)** :

CE

Grizzly Tools GmbH & Co. KG
Stockstädter Straße 20
63762 Großostheim
GERMANY
30.12.2021

Christian Frank
Osoba splnomocnená
na zostavenie dokumentáci

* *Vyššie popísaný predmet vyhlásenia spĺňa predpisy smernice 2011/65/EU Európskeho parlamentu a Rady z 8. júna 2011 pre obmedzenie používania určitých nebezpečných látok v elektrických a elektronických prístrojoch.*

** *Obe posledné číslice roka, v ktorom bolo pripojené označenie CE.*

DE AT CH

Original-EG-Konformitätserklärung

Hiermit bestätigen wir, dass der **Akku-LED-Strahler**
Modell PLSA 20-Li A1
Seriennummer 000001 - 157598

folgenden einschlägigen EU-Richtlinien in ihrer jeweils gültigen Fassung entspricht:

Gerät	Netzteil
2014/30/EU • 2014/35/EU 2011/65/EU* • (EU) 2015/863	**2014/30/EU • 2014/35/EU 2009/125/EG • (EU) 2019/1782 2011/65/EU* • (EU) 2015/863**

Um die Übereinstimmung zu gewährleisten, wurden folgende harmonisierte Normen sowie nationale Normen und Bestimmungen angewendet:

Gerät	Netzteil
EN 60598-1:2015/A1:2018 EN 60598-2-5:2015 EN 60598-2-4:2018 EN 62493:2015 • EN 62471: 2008 EN 55015:2013/A1:2015 EN 61547:2009 • EN IEC 63000:2018 EN 61000-3-2:2014 EN 61000-3-3:2013	**EN 60335-1:2012+A11:2014+A13:2017 +A1:2019+A2:2019+A14:2019 EN 60335-2-29:2004+A2:2010+A11:2018 EN 55014-1:2017+A11:2020 EN 55014-2:2015 • EN 61347-1:2015 EN 61347-2-13:2014/A1:2017 EN IEC 61000-3-2:2019 EN 61000-3-3:2013+A1:2019 EN 62233:2008 • EN 62493:2015 EN IEC 63000:2018**

Die alleinige Verantwortung für die Ausstellung dieser Konformitätserklärung (20)** trägt der Hersteller:

CE

Grizzly Tools GmbH & Co. KG
Stockstädter Straße 20
63762 Großostheim
GERMANY
30.12.2021

Christian Frank
(Dokumentationsbevollmächtigter)

* *Der oben beschriebene Gegenstand der Erklärung erfüllt die Vorschriften der Richtlinie 2011/65/EU des Europäischen Parlaments und des Rates vom 8. Juni 2011 zur Beschränkung der Verwendung bestimmter gefährlicher Stoffe in Elektro- und Elektronikgeräten.*

** *Die beiden letzten Ziffern des Jahres, in dem die CE-Kennzeichnung angebracht wurde*

Robbantott ábra • Eksplozijska risba
Rozvinuté náčrtky • Výkres náhradných dielov
Explosionszeichnung

PLSA 20-Li A1

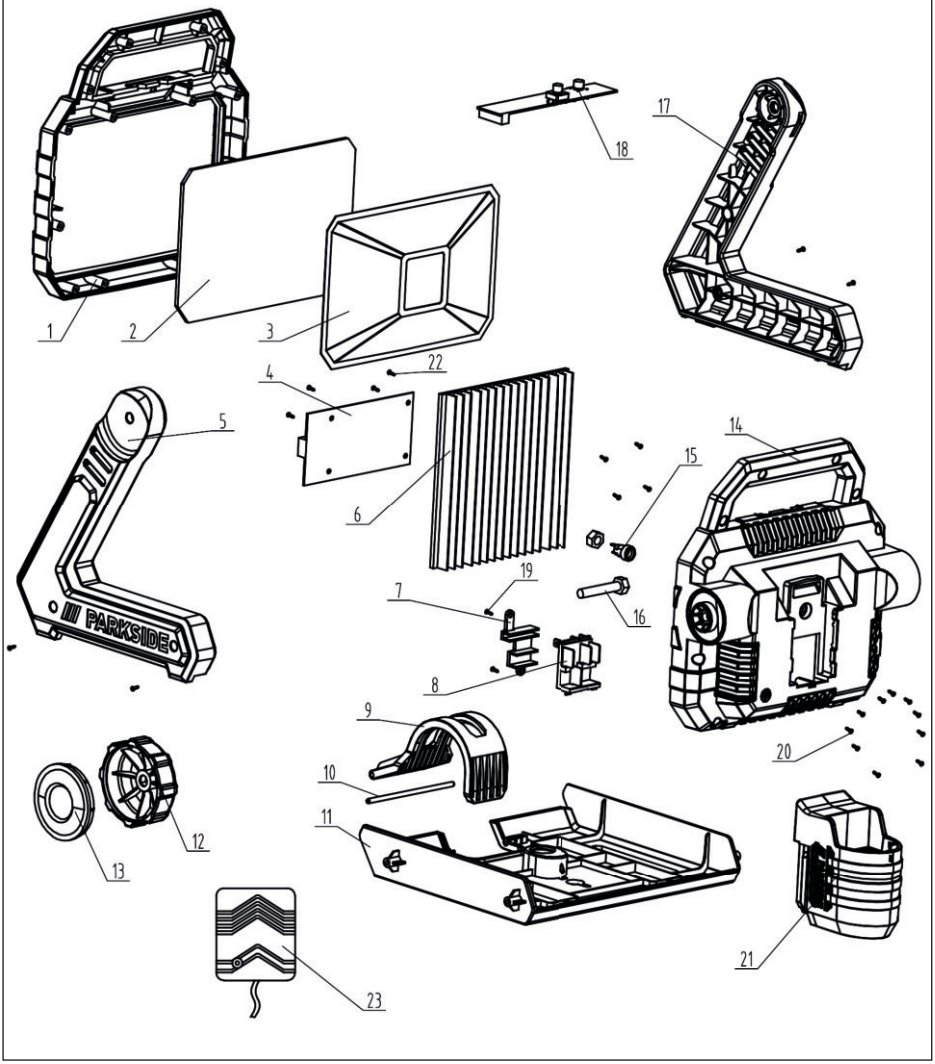

informatív, informativen, informační, informatívny, informativ

20210924_rev02_mt

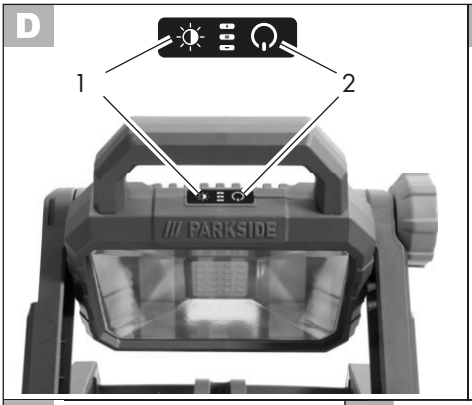
D
1
2
PARKSIDE

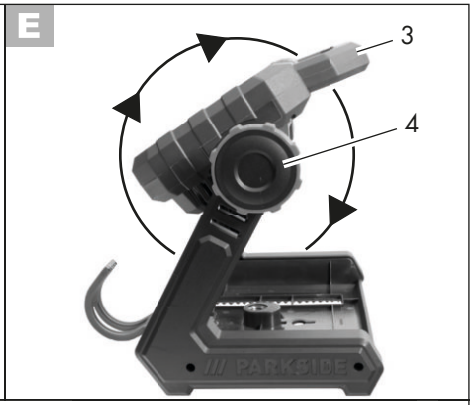
E
3
4
PARKSIDE

F
5

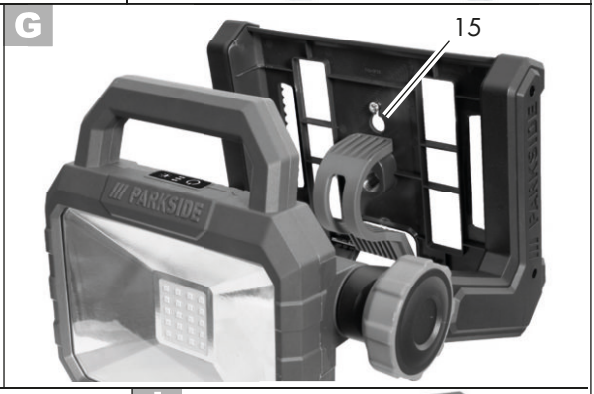
G
15
PARKSIDE

H
6

I
16

GRIZZLY TOOLS GMBH & CO. KG
Stockstädter Straße 20
63762 Großostheim
GERMANY

Információk állása · Stanje informacij
Stav informací · Stav informácií
Stand der Informationen: 08/2021
Ident.-No.: 72091121082021-4

FSC
www.fsc.org
MIX
Paper from responsible sources
FSC® C142944

IAN 373424_2104