PARKSIDE

PDF ONLINE
www.lidl-service.com

Electric Lawnmower PRM 1300 A1

HU
Elektromos fűnyíró
Az originál használati utasítás fordítása

CZ
Elektrická sekačka na trávu
Překlad originálního provozního návodu

DE AT CH
Elektro-Rasenmäher
Originalbetriebsanleitung

SI
Električna kosilnica
Prevod originalnega navodila za uporabo

SK
Elektrická kosačka
Preklad originálneho návodu na obsluhu

IAN 352227_2007

HU SI CZ SK

HU

Olvasás előtt kattintson az ábrát tartalmazó oldalra és végezetül ismerje meg a készülék mindegyik funkcióját.

SI

Pred branjem odprite stran s slikami in se nato seznanite z vsemi funkcijami naprave.

CZ

Před čtením si otevřete stranu s obrázky a potom se seznamte se všemi funkcemi přístroje.

SK

Pred čítaním si odklopte stranu s obrázkami a potom sa oboznámte so všetkými funkciami prístroja.

DE AT CH

Klappen Sie vor dem Lesen die Seite mit den Abbildungen aus und machen Sie sich anschließend mit allen Funktionen des Gerätes vertraut.

HU	Az originál használati utasítás fordítása	Oldal	4
SI	Prevod originalnega navodila za uporabo	Stran	21
CZ	Překlad originálního provozního návodu	Strana	37
SK	Preklad originálneho návodu na obsluhu	Strana	51
DE / AT / CH	Originalbetriebsanleitung	Seite	66

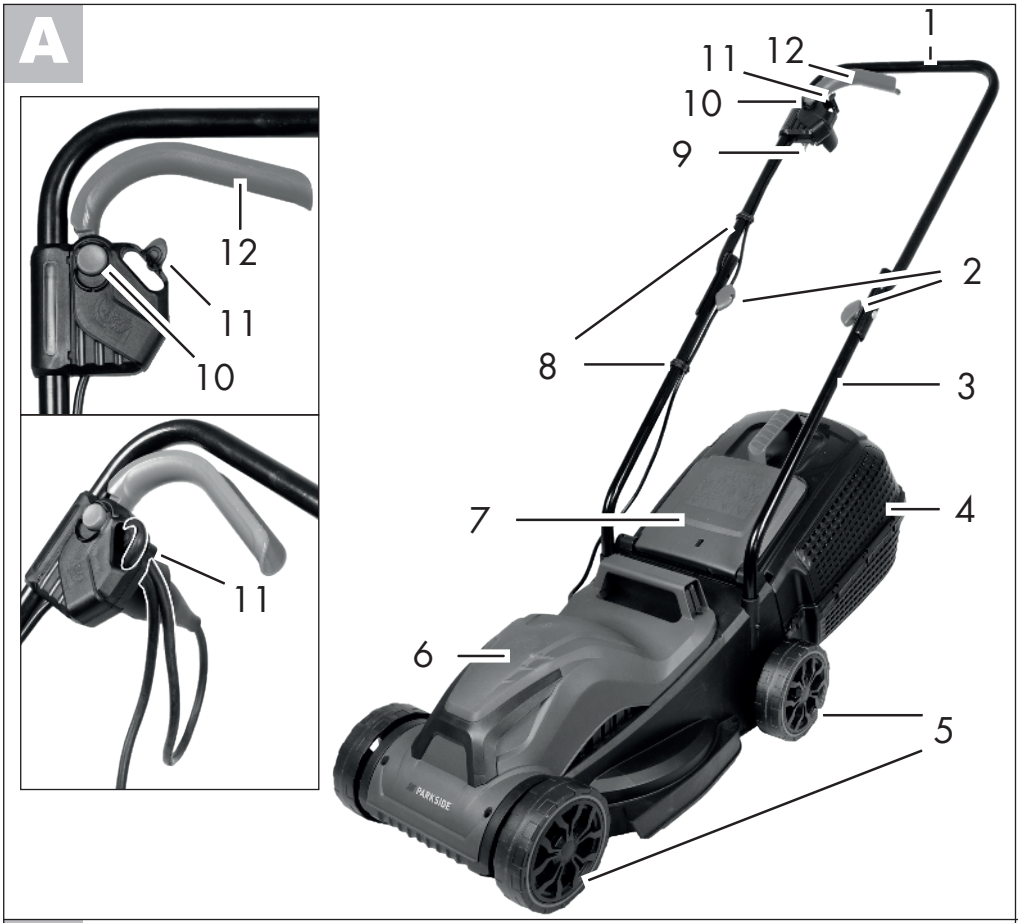
A
1
11
12
10
9
12
11
10
2
8
3
7
4
11
6
5
PARKSIDE

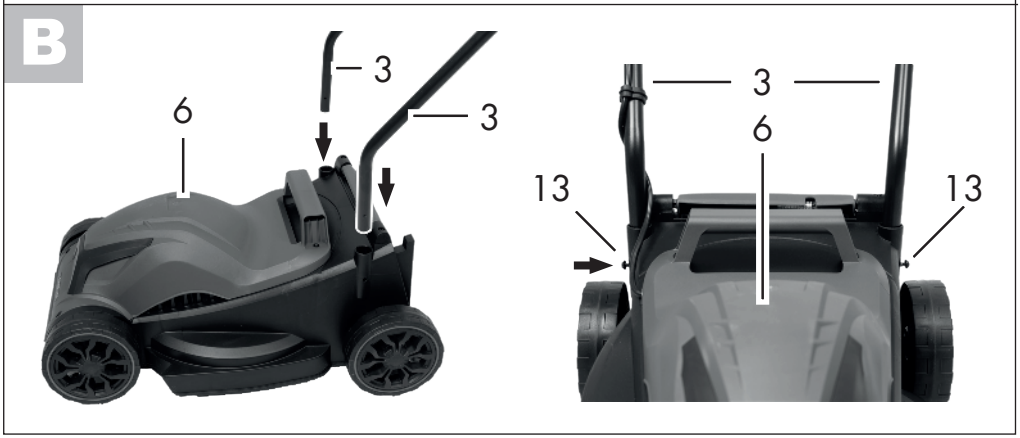
B
3
6
3
3
6
13
13

Tartalom

Bevezetö **4**
Általános leírás **4**
Működésleírás 4
Szállítási terjedelem 5
Áttekintés 5
Rendeltetés 5
Műszaki adatok **5**
Biztonsági tudnivalók **6**
A készüléken található 6
képjelek 6
Az utasításban található
szimbólumok 7
Általános biztonsági 7
tudnivalók 7
Felszerelés **12**
Kengyelfogantyú felszerelése 12
Fűgyűjtő zsák felszerelése 12
Mulcsozó készlet.....
(opcionálisan kapható) 12
Kezelés **13**
A fűgyűjtő zsák beakasztása/
levétele 13
A vágásmagasság beállítása 13
Be- és kikapcsolás 13
Munkavégzés a fűnyíróval 14
Tisztítás/karbantartás/tárolás **14**
Általános tisztítási és karbantartási
munkák 14
A kés cseréje 15
Tárolás 15
Ártalmatlanítás/
hulladékként történő **15**
Pótalkatrészek / Tartozékok **16**
Hibakeresés **17**
HU JÓTÁLLÁSI TÁJÉKOZTATÓ **19**
Az eredeti CE megfelelőségi
nyilatkozat fordítása **84**
Robbantott ábra **89**

Bevezetö

Gratulálunk az Ön által megvásárolt új berendezéshez. Ezzel egy kiváló minőségű termék mellett döntött.
A jelen készülék minőségét a gyártás alatt ellenőrizték és alávetették egy végső ellenőrzésnek. Ezzel a készülék működőképessége biztosított. Nem zárható ki, hogy bizonyos esetekben a készüléken vagy a készülékben kenőanyag-maradványok vannak. Ez nem hiányosság vagy hiba és nincs ok az aggodalomra.

A használati útmutató a termék részét képezi. Fontos utasításokat tartalmaz a biztonságra, a használatra és a hulladékeltávolításra vonatkozóan. A termék használata előtt ismerkedjen meg az összes kezelési és biztonsági útmutatással. A terméket csak a leírtaknak megfelelően és a megadott használati területen lehet alkalmazni.
Őrizze meg jól az útmutatót és a termék harmadik személynek való továbbadása esetén mellékelje az összes dokumentumot.

Általános leírás

Működésleírás

Az elektromos fűnyíró a vágásfelülethez párhuzamosan forgó vágószerszámmal rendelkezik. Nagy teljesítményű villanymotorral, robusztus műanyag burkolattal, egy biztonsági kapcsolóval, egy ütközésvédővel és egy fűgyűjtő zsákkal van felszerelve. Ezen kívül a készülék magassága 3 fokozatban állítható és könnyen járó kerekekkel rendelkezik.
A kezelőelemek funkciójára vonatkozó tájékoztatót a lenti ismertetésben találhatja.

Szállítási terjedelem

Óvatosan vegye ki a csomagolásból a készüléket és ellenőrizze, hogy a következő részek teljesek-e:

- Fűnyíró és kengyelfogantyú csatlakozó vezetékkel
- 2 Alsó szár
- Fűgyűjtő kosár (háromrészes)
- 2 csavar a szár rögzítéséhez
- 2 szárnyas anya és csavar a kengyelfogantyú rögzítéséhez
- 2 tartó a csatlakozó vezeték rögzítéséhez
- Használati utasítás

Áttekintés

A
1 Kengyelfogantyú
2 Szárnyas anyák
3 Alsó szár
4 Fűgyűjtő zsák
5 Kerekek
6 Fűnyíró burkolat
7 Ütközésvédő
8 Kábeltartó
9 Dugaszoló aljzat a hálózati kábelnek
10 Kireteszelő gomb
11 Kábel-húzásmegszüntető
12 Indítókar

A mulcsozó készlet nem része a csomagnak.

B 13 Mellékelt csavarokkal

C 14 Csavarokkal

D
15 Nyél
16 Gyűjtőzsák

I
17 Késcsavarokat
18 Fogja meg a kést
19 Csavarozza le a motororsóról

D 20 Hátsó kerekek

F 21 Keréktengely

H 22 mulcsozó készlet

E 23 hordozó fogantyú

Rendeltetés

A készülék csak gyep- és fűfelületek nyírására rendeltetett magánházak kertjeiben. Ez a berendezés nem alkalmas ipari használatra.
Ipari alkalmazás esetén megszűnik a garancia.
Jelen útmutatóban nem nyomatékkal megengedett alkalmazásoktól eltérő minden egyéb használat a gép károsodását okozhatja, és komoly veszélyt jelenthet a kezelőre nézve.
A készülék felnőttek általi használatra terveztetett. Gyermekek, valamint jelen útmutatót nem ismerő személyek a készüléket nem használhatják. A készülék esőben vagy nyirkos környezetben történő használata tilos!
A gyártó nem felel a rendeltetésellenes használatból vagy a hibás kezelésből adódó károkért.

Műszaki adatok

Elektromos fűnyíró....PRM 1300 A1

A motor teljesítményfelvétele..... 1300 W
Hálózati feszültség.....230 V~, 50 Hz
Üresjárati fordulatszám..... 3500 min^{-1}
Késszélesség .....32 cm
Vágásmagasság ..... 20 / 40 /60 mm
Védelmi osztály..... ⧈ II
Védelmi mód ..... IP 24

Súly..... kb. 7,7 kg
A fűgyűjtő kosár térfogata..... 30 l
Hangnyomásszint (L_{pA})..86 dB(A); K_{pA} = 3 dB
Hangteljesítményszint (L_{WA})
garantált..... 92 dB(A)
mért ..... 90,0 dB(A); K_{WA}= 1,85 dB
Vibráció a nyélen
(a_h)..... 4,0 m/s^2; K= 2,0 m/s^2

A felhasználónak meg kell győződnie arról, hogy a készüléket csak olyan áramellátó hálózatról üzemeltetik, amely ezen feltételeknek megfelel.
Amennyiben szükséges, a rendszerimpedancia iránt a helyi energiaellátó vállalatnál lehet érdeklődni.

A kezelő védelme érdekében meg kell határozni azon biztonsági intézkedéseket, amelyek a tényleges használati feltételek melletti kitettség becslésén alapulnak (ennek során az üzemi ciklus valamennyi részét figyelembe kell venni, például azokat az időszakokat is, amelyekben az elektromos szerszámot kikapcsolták, és azokat, amelyekben ugyan azt bekapcsolták, de terhelés nélkül fut).

A zaj- és rezgési értékek megállapítása a megfelelőségi nyilatkozatban megnevezett szabványok és rendelkezések alapján történt.

Biztonsági tudnivalók

Ez a szakasz az elektromos fűnyíróval végzett munka során alkalmazandó alapvető biztonsági előírásokat kezeli.

A készüléken található képjelek

Figyelem!
Figyelmesen olvassa végig a kezelési utasítást.

Soha ne tegye ki a készüléket nedvességnek. Ne dolgozzon esőben és ne vágjon a készülékkel nedves füvet.

A repkedő dolgok sérülésveszélyt hordoznak magukban! A környezetben tartózkodó embereket tartsa távol a fűnyírótól.

Vigyázat - éles vágókések! A lábakat és a kezeket távol kell tartani. Sérülésveszély! Beállítások vagy tisztítási munkák végzése előtt, illetve ha a hálózati kábel beakadt vagy megsérült, a motort ki kell kapcsolni és ki kell húzni a hálózati csatlakozó dugót.

A sérült hálózati kábel veszélyt hordoz magában. A hálózati kábelt távol kell tartani a készüléktől és a vágókéstől!

Figyelem! A fűnyíró kése késleltetve áll le.

Viseljen szem- és fülvédőt.

A hangteljesítmény-szint megadása L_{WA} (dB)

Védelmi osztály: II
(kettős szigetelés)

Vágókör

Indítás - Nyomja meg a kireteszelő gombot és húzza meg az indítókart

20
40
60 Vágásmagasság skála

Az elektromos készülékek nem tartoznak a háztartási hulladékok közé.

Szintjelző a fűgyűjtő-kosáron:

GO Szintjelző nyitva: Fűgyűjtő-kosár üres

STOP Szintjelző zárva: Fűgyűjtő-kosár tele van

Az utasításban található szimbólumok

A kés kezelése során viseljen kesztyűket.

Húzza ki a hálózati csatlakozódugót.

Általános biztonsági tudnivalók

FONTOS
OLVASSA EL FIGYELMESEN A HASZNÁLATI ÚTMUTATÓT. ŐRIZZE MEG A HASZNÁLATI ÚTMUTATÓT KÉSŐBBI TANULMÁNYOZÁS CÉLJÁBÓL.

Az elektromos fűnyírók biztonságos használatára vonatkozó információk

Szakszerűtlen használat esetén a készülék súlyos sérüléseket okozhat. A személyi sérülések és anyagi károk elkerülése érdekében feltétlenül olvassa el a következő biztonsági tudnivalókat és jól ismerkedjen meg minden kezelőelemmel.

Vigyázat: Így kerülheti el a baleseteket és a sérüléseket:

Előkészítés:

- Ezt a készüléket nem használhatják gyermekek. Mindig ügyelni kell a gyerekekre, hogy ne játsszanak a készülékkel. A tisztítást és a karbantartást nem végezhetik gyermekek.
- Ezt a készüléket csökkent fizikai, érzékszervi vagy szellemi képességű vagy tapasztalattal és tudással nem rendelkező személyek csak felügyelet mellett használhatják, vagy ha felvilágosították őket a készülék biztonságos használatáról és megértették az ebből eredő veszélyeket.
- Olvassa el figyelmesen a használati útmutatót. Ismerje meg a gép állítható részeit és helyes használatát.
- Soha ne engedje meg a készülék használatát gyermekeknek vagy olyan személyeknek, akik nem ismerik a használati utasítást. Helyi rendelkezések meghatározhatják a kezelő személy minimális életkorát.
- Soha ne használja a készüléket, ha személyek, főként gyermekek és háziállatok vannak a közelben.
- A gyermekeket felügyelni kell annak biztosítása érdekében, hogy nem játszanak a készülékkel.
- A kezelő vagy a használó felelős az olyan balesetekért vagy károkért, melyeknek emberek vagy azok tulajdona van kitéve.
- Ellenőrizze a terepet, amelyen a készüléket alkalmazza és

távolítsa el a köveket, botokat, drótokat és egyéb idegen testeket, melyeket a készülék magával ragadhat és elröpíthet.

- Viseljen megfelelő munkaruhát, mint robusztus, csúszásgátló talpú lábbeliket, vastag anyagból készült, hosszúszárú nadrágot. Ne használja a készüléket mezítláb vagy nyitott szandálban.
- Használat előtt mindig ellenőrizni kell szemrevételezéssel a vágópengéket, a rögzítőcsapokat és a teljes vágóegységet, hogy nem kopott-e vagy nincs-e megsérülve. A kopott vagy sérült vágópengéket és rögzítőcsapokat csak készletben szabad kicserélni a kiegyensúlyozatlanság megelőzése érdekében. A kopott vagy sérült tájékoztató táblákat ki kell cserélni.
- Legyen óvatos több vágószerszámmal felszerelt készülékek esetében, mivel egy kés mozgása az egyéb kések forgásához vezethet.
- Csak a gyártó által szállított és ajánlott pótalkatrészeket és tartozékokat használja. Az idegen elemek alkalmazása a garanciaigény azonnali megszűnését vonja maga után.
- Ne viseljen bő ruházatot vagy olyan ruhát, amin lógó zsinórok vagy szíjak vannak.
- A kopott vagy sérült tájékoztató táblákat ki kell cserélni.
- Csak olyan, H05RN-F típusú, engedélyezett hálózati kábeleket alkalmazzon, melyek legfeljebb 75 m hosszúak és szabadban történő használatra rendeltettek. A hálózati kábel zsinórkeresztmetszete legyen legalább 2,5 mm^2. Használat előtt a kábeldobokat mindig teljesen tekerje le. Ellenőrizze, hogy a kábel nem sérült-e.
- Kapcsolja ki a készüléket, és húzza ki a csatlakozó dugót a dugaszoló aljzatból, ha a hálózati kábel megsérült. Ha a hálózati kábel megsérül, a veszélyeztetések elkerülése érdekében a gyártóval, annak vevőszolgálatával vagy egy szakképzett szakemberrel ki kell cseréltetni.
- Ne csatlakoztasson az áramhálózatra sérült hálózati kábelt. Ne érintsen meg sérült hálózati kábeleket, míg azok az áramhálózatra vannak csatlakoztatva. A sérült hálózati kábelek a feszültséget vezető részek megérintéséhez vezethetnek.
- Használat előtt mindig ellenőrizze a csatlakozóvezeték és a hosszabbítóvezeték épségére, illetve kopására utaló jeleket. A használat közben megsérült vezetéket azonnal ki kell húzni a csatlakozóaljzatból. NE ÉRJEN A VEZETÉKHEZ, AMÍG NINCS LEVÁLASZTVA A HÁLÓZATRÓL. Ne használja a gépet, ha a vezeték kopott vagy sérült.

⚠ Vigyázat! Így kerülheti el a készülék károsodását és az abból esetleg eredő személyi sérüléseket:

Munkavégzés a készülékkel:

⚠ Munka közben ne tegye lábait és kezeit a forgó alkotóelemek közelébe vagy azok alá. Fennáll a sérülések veszélye!

ℹ Vegye figyelembe a zajvédelmet és a helyi előírásokat. A készülék használata bizonyos napokon (pl. vasár- és ünnepnapokon), bizonyos napszakokban (ebédidőben, éjszaka) vagy különleges területeken (pl. fürdő- vagy gyógyhelyeken, klinikákban, stb.) korlátozva vagy tiltva lehet.

- A motort utasítás szerint kapcsolja be és csakis akkor, ha lábai biztonságos távolságban vannak a vágószerszámoktól.
- Soha ne használja a készüléket esőben, rossz időben, nyirkos környezetben vagy nedves gyepen. Csak nappali fény vagy kellő világítás mellett dolgozzon.
  Ha lehetséges, kerülje a készülék használatát nedves fű esetén.
- Ne dolgozzon a szerszámgéppel, ha fáradt, vagy nem tud koncentrálni ill. ha alkoholt fogyasztott vagy gyógyszert vett be. Mindig idejében tartson munkaszünetet. Végezze a munkát racionálisan.
- Ügyeljen arra, hogy a munkavégzés közben biztonságosan és stabilan álljon, főként lejtőkön. Mindig a lejtőhöz képest keresztirányban dolgozzon, soha ne fel- vagy lefelé. Legyen különösen óvatos, ha a lejtőn módosítja a haladási irányt. Ne dolgozzon túlságosan meredek lejtőkön.
- A készüléket csak lépéstempóban vezesse. Legyen különösen óvatos, ha a készüléket megfordítja, maga felé húzza vagy ha hátrafelé halad.
- A készüléket jelen útmutató utasításainak megfelelően, óvatosan kapcsolja be. Ügyeljen arra, hogy a lábai elegendő távolságra legyenek a forgó késektől.
- Beindítás közben ne billentse meg a készüléket, kivéve, ha ez a magas fűben történő beindítás esetén szükségessé válik. Ebben az esetben csak annyira billentse meg, amennyire feltétlenül szükséges, és csak a felhasználótól távol eső oldalát emelje fel. Ebben az esetben a nyél szárának megnyomásával billentse meg úgy a készüléket, hogy a készülék elülső kerekei kissé megemelkedjenek. Mindig ellenőrizze, hogy mindkét keze munkahelyzetben legyen, mielőtt a készüléket visszaállítja a talajra.
- Soha ne használja a fűnyírót sérült védőburkolatokkal vagy védőrácsokkal vagy felszerelt védőberendezések, pl. ütközőlemez és/vagy fűgyűjtő berendezés nélkül. Mindig tartsa távol magát a kidobó nyílástól.

⚠ Figyelem - veszély! A kés késleltetve áll le.
Fennáll a sérülések veszélye!

- A készülék megemelése vagy szállítása mindaddig tilos, amíg a motor jár. Kapcsolja ki a készüléket, ha szállítás céljából meg kell billenteni, ha nem a gyepen, hanem más felületeken kíván áthaladni és ha a készüléket a lenyírandó vagy már lenyírt területre viszi, vagy onnan elhozza.
- Mindig tartsa tisztán és szabadon a fűkidobó nyílást. A vágott anyagot csak akkor távolítsa el, ha a készülék nyugalmi állapotban van.
- A készüléket soha ne hagyja felügyelet nélkül magára a munkahelyen.
- Ne dolgozzon sérült, nem teljes vagy a gyártó engedélye nélkül módosított készülékkel. Ne használja a készüléket sérült védőberendezésekkel vagy árnyékolásokkal, vagy hiányzó biztonsági szerkezetekkel, mint pl. terelő és/vagy fűgyűjtő berendezésekkel.
- Ne terhelje túl a készüléket. Csak a megadott teljesítménytartományban dolgozzon, és ne módosítsa a motor szabályozó-beállításait. Nehéz munkákhoz ne használjon alacsony teljesítményű gépeket. Ne használja a készüléket olyan célokra, melyekre nem rendeltetett.
- Ne használja a készüléket gyúlékony folyadékok vagy gázok közelében. Az előírások figyelmen kívül hagyása esetén tűz- vagy robbanásveszély áll fenn.
- Soha ne emelje fel vagy hordozza a készüléket, ha a motor jár.
- Kapcsolja ki a készüléket és húzza ki a hálózati csatlakozó dugót. Győződjön meg arról, hogy minden mozgó alkatrész teljesen leállt:
  - mindig, ha magára hagyja a gépet,
  - a kidobó nyílás tisztítása vagy a blokkolások eltávolítása előtt,
  - ha a készüléket nem használja,
  - mielőtt a készüléket ellenőrzi, tisztítja, vagy azon dolgozik,
  - ha megsérült vagy összegabalyodott a hálózati kábel,
  - ha a készülék idegen testbe ütközött. A fűnyíró újraindítása és a munkavégzés megkezdése előtt nézze át a fűnyírót, hogy nincs-e rajta sérülés és szükség esetén javíttassa meg.
  - Gondoskodjon arról, hogy minden anya, csap és csavar szorosan meg legyen húzva. Ha a fűnyíró elkezd szokatlanul erősen rezegni, akkor azonnali ellenőrzés szükséges.
    - nézze át a készüléket, hogy nincs-e rajta sérülés;
    - végezze el a sérült alkatrészek szükséges javítását;
    - gondoskodjon arról, hogy minden anya, csap és csavar szorosan meg legyen húzva
- Kezeit vagy lábait soha ne tegye a forgó alkotóelemek közelébe vagy azok alá. Sarlós fűnyírók esetében soha nem szabad a fűkidobó nyílás elé állni.
- Ne indítsa be a motort, ha Ön a kidobó csatorna előtt áll.

Karbantartás és tárolás:

- Gondoskodjon arról, hogy minden anya, csapszeg és csavar szorosan meg legyen húzva és a készülék biztonságos munkaállapotban legyen.
- Ne próbálja meg a készüléket saját kezűleg megjavítani, kivéve, ha e célra megfelelő képesítéssel rendelkezik. Valamennyi, jelen útmutatóban nem megadott munkát csak általunk felhatalmazott vevőszolgálati egységek hajthatnak végre.
- A készülék tárolása száraz és gyermekek által el nem érhető helyen történjen.
- Készülékét kezelje gondosan. Tartsa a szerszámokat élesen és tisztán, ezzel szavatolva a jobb és biztonságosabb munkavégzést. Tartsa be a karbantartási előírásokat.
- Hordjon védőkesztyűket, ha a vágószerkezet cseréjét végzi.
- Rendszeresen ellenőrizze a fűgyűjtő szerkezetet kopás és deformáció tekintetében. Biztonsági okokból cserélje ki a kopott vagy sérült alkatrészeket. A kések beállítása során legyen különösen óvatos, nehogy ujjai beszoruljanak a gép forgó kései és fix alkotóelemei közé.
- Ellenőrizze, hogy csak a gyártó által engedélyezett pót vágószerszámok kerüljenek alkalmazásra.
- A vágókések karbantartása során ügyeljen arra, hogy a vágókések még abban az esetben is mozoghatnak, ha az áramforrás ki van kapcsolva.
- Hagyja kihűlni a motort, mielőtt a készüléket zárt terekben leállítja.
- Ügyeljen arra, hogy több pengével rendelkező gépek esetén az egyik penge mozgása a többi penge forgásához vezethet.
- Biztonsági okokból cserélje ki a kopott vagy sérült alkatrészeket. Kizárólag eredeti alkatrészeket és tartozékokat használjon.

Vigyázat: Így kerülheti el az áramütés miatt bekövetkező baleseteket és sérüléseket:

Elektromos biztonság:

- Ügyeljen arra, hogy a hálózati feszültség megegyezzen a típustáblán megadott adatokkal.
- A készüléket csak egy 30 mA alatti kioldóáramú áram-védőkapcsolóval (RCD, Residual Current Device) ellátott csatlakozóaljzathoz csatlakoztassa.
- Kerülje teste földelt tárgyakkal való érintkezését (pl. fémkerítés, fémoszlop).
- A hálózati kábel rögzítéséhez használja az e célt szolgáló kábelfüggesztőt.
- Munka közben a hálózati kábelt tartsa távol a vágószerszámtól. A vágókések sérülést okozhatnak a hálózati kábelben, ami a feszültséget vezető részek megérintéséhez vezethet. A hálózati kábelt alapvetően a kezelő személy mögött kell vezetni.
- Ne használja a hálózati kábelt a dugó dugaszoló aljzatból történő kihúzásához. Óvja a hálózati kábelt hőtől, olajtól és éles peremektől.

Felszerelés

A készüléken végzett minden munka előtt húzza ki a hálózati csatlakozó dugót Fennáll a személyi sérülések veszélye.

Kengyelfogantyú felszerelése

B

1. Tegye az alsó szárat (3) a fűnyíróburkolat (6) befogó szerkezetébe. Hasonlítsa össze az ábrával A.
2. Rögzítse az alsó szárakat (3) a melléklet csavarokkal a nyélrögzítéshez (13).

C

3. A mellékelt csavarokkal (14) és a szárnyas anyákkal (2) rögzítse a kengyelfogantyút (1) az alsó száron (3).
   Két pozíció lehetséges.
4. A kábeltartót (A 8) klipszelje a szárra (3) és a kengyelfogantyúra (1) és rögzítse vele a kábelt.

Ha oldja a két szárnyas anyát, a kengyelfogantyút a készülék tárolása céljából lehajthatja. Ügyeljen arra, hogy a hálózati kábel ne szoruljon be.

D Fűgyűjtő zsák felszerelése

A sérülések elkerülése érdekében, viseljen védőkesztyűt a fűgyűjtő-kosár felszerelése során.

1. Dugja össze a fűgyűjtő-kosár (4) két részét.
2. A nyél (15) dugja össze a gyűjtőzsák (16). A fogantyún (15) és a fűkosár (16) felső részén található nyilak mutatják a fogantyú (15) irányát.

A fűnyírót felcsapódás elleni védelem nélkül nem szabad használni. Sérülésveszély áll fenn.

Azt javasoljuk, hogy mulcsozó készlet nélkül végzett fűnyírás során mindig fűgyűjtő kosárral dolgozzon. Ellenkező esetben a fűnyírás eredménye jelentősen romolhat.

H Mulcsozó készlet (opcionálisan kapható)

Szükség esetén megvásárolhatja a mulcsozó készletet, lásd „Pótalkatrészek/Tartozékok".

Mulcsozó készlet behelyezése

1. Távolítsa el a fűgyűjtő kosarat, ha be van helyezve.
2. Emelje meg az ütközésvédelmet.
3. Helyezze a mulcsozó készletet (22) állítva, alsó szélével a készülékhez.
4. Nyomja be a mulcsozó készlet (22) alsó szélét, majd a felső szélét a kidobó-nyílásba.
5. Hajtsa az ütközésvédelmet (7) a mulcsozó készletre (22).

Mulcsozó készlet levétele

6. Fogja meg a mulcsozó készletet (22).
7. Először húzza ki a mulcsozó készlet (22) felső szélét a készülékből.
8. Távolítsa el a mulcsozó készletet.

Kezelés

E A fűgyűjtő zsák beakasztása/levétele

1. A fűgyűjtő zsák (4) beakasztásához emelje meg az ütközésvédőt (7) és akassza be a fűgyűjtő zsákot (4). Hajtsa az ütközésvédőt (7) a fűgyűjtő zsákra (4). Az tartja a fűgyűjtő zsákot a szabályos helyzetben.
2. A fűgyűjtő zsák (4) levételéhez emelje meg az ütközésvédőt (7) és akassza ki a fűgyűjtő zsákot (4). Az ütközésvédőt (7) hajtsa vissza a fűnyíró burkolatára.

A fűgyűjtő-kosár (4) oldalán egy szintjelző (D 20) található. A szintjelző a fűgyűjtő kosár szintjét jelzi a fűnyíró működése közben.

Szintjelző (D 20) nyitva: Fűgyűjtő-kosár (4) üres

Szintjelző (D 20) zárva: Fűgyűjtő-kosár (4) tele van

A vágásmagasság beállítása

Kapcsolja ki a készüléket, húzza ki a hálózati csatlakozó dugót és várja meg, míg leáll a kés. Fennáll a személyi sérülések veszélye.

Az elektromos fűnyíró az elülső és hátsó tengely három pozíciójának változtatásával az alábbi vágásmagasságokra állítható be:

60 mm - nagy vágásmagasság
40 mm - közepes vágásmagasság
20 mm - alacsony vágásmagasság

Állítsa be egymás után a tengelyeket. Pontos eredmény elérése érdekében az elülső és a hátsó tengelynél azonos vágási magasságot kell beállítani.

F
1. Fektesse a fűnyírót az oldalára.
2. Fogja meg a keréktengely mindkét oldalát.
3. Húzza meg egyenletesen a tengelyt és hagyja, hogy bekattanjon a kívánt pozícióba.

.

A megfelelő vágásmagasság díszpázsit esetén 20 - 40 mm, haszonpázsit esetén hozzávetőleg 40 - 60 mm.

A szezon első fűnyírása során magas vágásmagasságot kell választani.

Vegye figyelembe a zajvédelmet és a helyi előírásokat.

G Be- és kikapcsolás

1. Csatlakoztassa a hálózati kábel csatlakozódugóját a csatlakozóaljzatba (A 9) a kengyelfogantyún (lásd A 1).
2. A húzásmegszűntetéshez formáljon a hálózati kábel végéből egy hurkot és akassza be a húzásmegszüntetőbe (11). Hasonlítsa össze a részletes ábrával a A ábrán.
3. Csatlakoztassa a készüléket hálózati feszültségre.
4. Bekapcsolás előtt ügyeljen arra, hogy a készülék ne érintkezzen tárgyakkal.
5. A készülék bekapcsolásához nyomja meg a kireteszelő gombot (10) a markolaton. Működtesse az indítókart (12) lenyomott kireteszelő gomb mellett. Ekkor elengedheti a kireteszelő gombot (10).
6. Kikapcsoláshoz engedje el az indítókart (12).

A készülék kikapcsolása után a kés még néhány másodpercig forog. Ne érintse meg a járó kést. Fennáll a személyi sérülések veszélye.

Munkavégzés a fűnyíróval

A rendszeres fűnyírás a füvet a fűszálak fokozott növekedésére ösztönzi, egyidejűleg pedig gondoskodik arról, hogy elpusztuljanak a gyomnövények. Ezért a fű minden fűnyírás után sűrűbbé válik, melynek köszönhetően egyenletesen terhelhető gyep alakul ki.
A füvet első alkalommal áprilisban kell lenyírni, amikor elérte a 70 - 80 mm magasságot. A fő vegetációs időszakban a füvet legalább hetente egyszer le kell nyírni.

- Kezdje a nyírást a dugaszoló aljzat közelében és folytassa a munkát a dugaszoló aljzattól eltávolodva.
- Mindig maga mögött vezesse a hosszabbító kábelt, és ha megfordul, mindig tegye a már lenyírt oldalra.
- A készüléket lépéstempóban, lehetőleg egyenes sávokban vezesse. A hiánytalan fűnyírás érdekében a sávoknak néhány centiméter szélességben mindig fedniük kell egymást.
- A vágásmélységet úgy állítsa be, hogy a készülék ne legyen kitéve túlterhelésnek. Egyéb esetben károsodhat a motor.
- A lejtőkön mindig a lejtőhöz képest keresztirányban dolgozzon. Hátrafelé haladásnál és a készülék húzása közben legyen különösen óvatos.
- Az elektromos fűnyíró szállításához a hordozó fogantyú (E 23) használható.
- A készüléket a „Tisztítás/karbantartás/tárolás” fejezetben leírtaknak megfelelően minden használat után tisztogassa meg.

A munka után és a készülék szállításához kapcsolja ki a készüléket, húzza ki a hálózati csatlakozó dugót és várja meg, míg leáll a kés. Fennáll a személyi sérülések veszélye.

Tisztítás/ karbantartás/tárolás

Valamennyi, jelen útmutatóban nem ismertetett munkát csak egy általunk felhatalmazott vevőszolgálati egység által végeztessen el. Csak eredeti alkatrészeket használjon.

A kés kezelése során viseljen kesztyűket.

Minden karbantartási és tisztítási munka előtt kapcsolja ki a készüléket, húzza ki a hálózati csatlakozó dugót és várja meg a kés leállását. Fennáll a személyi sérülések veszélye.

Általános tisztítási és karbantartási munkák

A fűnyírót tilos vízzel lespriccelni.

- Mindig tartsa a készüléket tisztán. Tisztítás céljára használjon egy kefét vagy egy kendőt, de semmi esetre se tisztítóill. oldószereket.
- A fűnyírás után a kerekekre, a szellőzőnyílásokra, a kidobó nyílásra és a kések tartományára tapadó növénymaradványokat egy fa- vagy műanyagdarabbal távolítsa el. Ne használjon kemény vagy hegyes tárgyakat, mivel sérülést okozhatnak a készülékben.
- A fűnyírót minden használat előtt ellenőrizze nyilvánvaló hiányosságok, mint pl. kilazult, kopott vagy sérült alkotóelemek

tekintetében. Ellenőrizze minden anya, csapszeg és csavar fix elhelyezkedését.
- Ellenőrizze a lefedéseket és védőszerkezeteket sérülések és szabályos rögzítés tekintetében. Szükség esetén cserélje ki őket.

I A kés cseréje

Ha elkopott a kés, egy szakműhelyben megéleztethető. Ha a kés megsérült vagy kiegyensúlyozatlan, ki kell cserélni (lásd a Pótalkatrészek fejezetet).

1. Fordítsa meg a készüléket.
2. Használjon robusztus kesztyűket és fogja meg a kést (18). Egy csavarkulcs (csavarkulcs méret 13) segítségével az óramutató járásával ellentétes irányban csavarozza le a motororsóról (19) a késcsavarokat (17).
3. Fordított sorrendben szerelje vissza az új kést. Ügyeljen arra, hogy a kés szabályosan helyezkedjen el és a csavar szorosan meg legyen húzva. A kés (18) hornyának a motororsó (19) kiemelkedéseivel párhuzamosnak kell lennie.

Tárolás

- A készülék tárolása száraz és gyermekek által el nem érhető helyen történjen. Oldja a szárnyas csavarokat és hajtsa össze a nyél szárát, hogy a készülék kevesebb helyet vegyen igénybe. A kábeleknek eközben nem szabad beszorulniuk.
- Hagyja kihűlni a motort, mielőtt a készüléket zárt terekben leállítja.
- Ne tekerje a készüléket műanyag zsákokba, mivel nedvesség képződhet.

Nem vállalunk felelősséget a készülékeink által okozott károkért, ha azok szakszerűtlen javításból vagy nem eredeti alkatrészek alkalmazásából, illetve nem rendeltetésszerű használatból erednek.

Ártalmatlanítás/ hulladékként történő

Gondoskodjon a szerszámgép, a tartozékrészek és a csomagolás környezetbarát újra hasznosításáról.

Az elektromos gépek nem a háztartási hulladékba tartoznak.

- Adja le a gépet egy hasznosító telepen. A felhasznált műanyag- és fémrészek fajtájuk szerint szétválaszthatók és újra hasznosíthatók. Kérdezze meg e felől szervizközpontunkat.
- A levágott anyagot tegye a komposztálásba és ne dobja azt a kukába.
- A készüléket nem szabad a háztartási szemétbe vagy a nagy méretű hulladékok közé dobni. Részletes információt a gyűjtőhelyekre vagy elszállítási időpontokra vonatkozóan önkormányzatánál vagy a helyi hulladékfeldolgozó vállalatnál kaphat.

Pótalkatrészek / Tartozékok

Pótalkatrészeket és tartozékokat az alábbi honlapon rendelhet: www.grizzlytools-service.eu

Ha esetleg problémája akad a rendelési folyamattal kapcsolatosan, kérjük, használja a kapcsolatfelvételi űrlapot. További kérdések esetén forduljon a szervizközponthoz (lásd a(z) 19. oldalon).

Pozíció Használati utasítás	Leírás	Rendelési szám
I 18	Pótkés (a gyártó azonosítója: GD6MBX.00.06)	13700203
A 4	Fűgyűjtő zsák	91104095
H 22	mulcsozó készlet	91097049

Hibakeresés

Probléma	Lehetséges ok	Hibaelhárítás
A készülék nem indul be	Nincs hálózati feszültség	Ellenőrizni kell a dugaszoló aljzatot, a kábelt, a vezetéket, a dugót - adott esetben javíttatás villamossági szakember által
	Be- / kikapcsoló (A 12) meghibásodott	Javítás vevőszolgálat által
	A szénkefék elkoptak	
	A motor meghibásodott	
	A fű túl magas	Nagyobb vágásmagasságot állítunk be. A nyél szárát (A 1) megnyomva kissé emelje meg az elülső kerekeket.
A motor kihagy	Idegen test miatti blokkolás	Az idegentestet eltávolítjuk
A munkateljesítmény nem kielégítő vagy a motor nehezen működik	A vágásmagasság túl alacsony	Kisebb vágásmagasságot állítunk be
	A kés (H 18) tompa	A kést megköszörültetjük vagy kicseréljük
	A késtartomány eltömődött	A készüléket megtisztítjuk
	A kés hibásan van felszerelve	A kést szabályszerűen beszereljük
A kés nem forog	A kést blokkolja a fű	A füvet eltávolítjuk
	A késcsavar (H 17)kilazult	Meghúzzuk a késcsavart
Szabálytalan zörejek, zörgés vagy rezgések	A késcsavar (H 17)kilazult	Meghúzzuk a késcsavart
	A kés megsérült	A kést kicseréljük

HU	HU JÓTÁLLÁSI TÁJÉKOZTATÓ
A termék megnevezése: **Elektromos fűnyíró**	Gyártási szám: **IAN 352227_2007**
A termék típusa: **PRM 1300 A1**	
A gyártó cégneve, címe, e-mail címe: **Grizzly Tools GmbH & Co. KG** Stockstädter Straße 20 63762 Großostheim Germany E-Mail: service@grizzly.biz	Szerviz neve, címe, telefonszáma: Szerviz Magyarország Tel.: 06800 21225 E-Mail: grizzly@lidl.hu W+T Környezetvédelmi és Szolgáltató Kft. Dunapart also 138 2318 Szigetszentmárton Tel.: 0624 456 672
Az importáló/ forgalmazó neve és címe: Lidl Magyarország Kereskedelmi Bt., H-1037 Budapest, Rádl árok 6.	

1. A jótállási idő a Magyarország területén, Lidl Magyarország Kereskedelmi Bt. üzle-tében történt vásárlás napjától számított 1 év, amely jogvesztő. A jótállási idő a fogyasztó részére történő átadással, vagy ha az üzembe helyezést a forgalmazó, vagy annak megbízottja végzi, az üzembe helyezés napjával kezdődik.

2. A jótállási igény a jótállási jeggyel és/vagy a vásárlást igazoló blokkal érvényesíthető. A jótállási jegy szabálytalan kiállítása, vagy átadásának elmaradása nem érinti a jótállási kötelezettség-vállalás érvényességét. Kérjük, hogy a vásárlás tényének és időpontjának bizonyítására őrizze meg a pénztári fizetésnél kapott jótállási jegyetés a vásárlást igazoló blokkot.

3. A vásárlástól számított három munkanapon belül érvényesített csereigény esetén a forgalmazó köteles a terméket kicserélni, feltéve ha a hiba a rendeltetésszerű hasz-nálatot akadályozza. A jótállási jogokat a termék tulajdonosaként a fogyasztó érvé-nyesítheti az áruházakban, valamint a jótállási tájékoztatóban feltüntetett szervi-zekben.(A magyar Polgári Törvénykönyv alapján fogyasztónak minősül a szakmája, önálló foglalkozása vagy üzleti tevékenysége körén kívül eljáró természetes személy.)

   A jótállás ideje alatt a fogyasztó hibás teljesítés esetén kérheti a termék kijavítását, kicserélését, vagy ha a termék nem javítható vagy cserélhető, vagy az a forgalma-zónak aránytalan többletköltséggel járna, illetve a fogyasztó kijavításhoz, kicseré-léshez fűződő érdeke alapos ok miatt megszűnt,árleszállítást kérhet, vagy elállhat a szerződéstől és visszakérheti a vételárat. A kijavítás során a termékbe csak új alkat-rész kerülhet beépítésre.

4. A fogyasztó a hiba felfedezésé után a lehető legrövidebb időn belül köteles a hibát bejelenteni és a terméket a jótállási jogok érvényesítése céljából átadni. A hiba fel-fedezésétől számított két hónapon belül bejelentett jótállási igényt időben közöltnek kell

tekinteni. A közlés elmaradásából eredő kárért a fogyasztó felelős. A jótállási igény érvényesíthetőségének határideje a termék, vagy fődarabjának kicserélése esetén a csere napján újraindul.

5. A rögzített bekötésű, illetve a 10 kg-nál súlyosabb, vagy tömegközlekedési eszközön nem szállítható terméket az üzemeltetés helyén kell megjavítani. Abban az esetben, ha a javítás a helyszínen nem végezhető el, a termék ki- és visszaszereléséről, valamint szállításáról a forgalmazónak kell gondoskodnia.

6. A jótállás nem áll fenn, ha a hiba a nem rendeltetésszerű használatból, átalakítás-ból, helytelen tárolásból, vagy a használati utasítástól eltérő kezelésből, vagy bármely a vásárlást követő behatásból fakad, vagy elemi kár okozta, és azt a for-galmazó, vagy a szerviz bizonyítja. A jótállás nem vonatkozik a mozgó kopó alkat-részek (világítótestek, gumiabroncsok stb.) rendeltetésszerű elhasználódására. A szerviz és a forgalmazó a kijavítás során nem felel a terméken a fogyasztó vagy harmadik személyek által tárolt adatokért vagy beállításokért.

7. Fogyasztói jogvita esetén a fogyasztó a megyei (fővárosi) kereskedelmi és iparkamarák mellett működő békéltető testület eljárását is kezdeményezheti.

   A jótállás a fogyasztó törvényből eredő szavatossági jogait és azok érvényesíthetőségét nem érinti.

Kijavítást ellenőrző szelvény:

A jótállási igény bejelentésének időpontja:	A hiba oka:
Javításra átvétel időpontja:	A hiba javításának módja:
A fogyasztó részére történő visszaadás időpontja:	
A szerviz bélyegzője, kelt és aláírás:	

Kicserélést ellenőrző szelvény:

A jótállási igény bejelentésének időpontja:
Kicserélés időpontja:
A cserélő bolt bélyegzője, kelt és aláírás:

Vsebina

Úvod.....21
Namen uporabe 21
Splošen opis 22
Obseg dobave 22
Pregled.....22
Opis funkcij.....22
Tehnični podatki.....22
Varnostna opozorila 23
Simboli na orodju 23
Simboli v navodilih za uporabo.....24
Splošna varnostna navodila 24
Montaža 28
Namestitev ločnega ročaja.....28
Montaža zbiralne vreče.....28
Pribor za mulčenje 28
(izbirno na voljo) 28
Uporaba 29
Nameščanje/ snemanje zbiralne vreče 29
Nastavitev višine reza 29
Vklop in izklop 29
Delo s kosilnico.....30
Čiščenje/vzdrževanje/ shranjevanje.....30
Splošna čistilna in vzdrževalna dela 30
Menjava rezil 31
Shranjevanje 31
Odstranjevanje/ varstvo okolja .31
Nadomestni deli / Pribor 32
Motnje pri delovanju.....33
Garancijski list.....35
Prevod originalne izjave o skladnosti CE 85
Eksplozijska risba.....89

Úvod

Čestitke ob nakupu vaše nove naprave. Odločili ste se za visokokakovosten izdelek.
Kakovost naprave je bila preverjena med postopkom proizvodnje in pri končnem preverjanju, s čimer je zagotovljeno pravilno delovanje vaše naprave. Obstaja verjetnost, da so v posameznih primerih na orodju ali v njem ostanki maziv. Ne gre za pomanjkljivost ali okvaro, zato ni razloga za skrb.

Izdelku so priložena navodila za uporabo. Vsebujejo pomembna navodila glede varnosti uporabe in odstranitve. Pred uporabo izdelka se seznanite z navodili za uporabo in varnostnimi navodili. Izdelek uporabljajte zgolj na opisani način in v naštete namene.
Navodila skrbno shranite in pri predaji naprave tretji osebi priložite tudi vso dokumentacijo.

Namen uporabe

Orodje je namenjeno izključno košnji trate in travnatih površin za namene domače uporabe. To orodje ni primerno za uporabo v komercialne namene.
V primeru uporabe v komercialne namene ugasne pravica do uveljavljanja garancije.
Vsakršna uporaba, ki ni izrecno dovoljena v teh navodilih za uporabo, lahko povzroči škodo na orodju in predstavlja resno nevarnost za uporabnika.
Orodje je namenjeno odraslim osebam.
Otroci in osebe, ki niso seznanjeni s temi navodili za uporabo, ne smejo uporabljati naprave. Uporaba naprave v dežju ali vlažnem okolju je prepovedana.
Proizvajalec ne jamči za škodo, nastalo zaradi nenamenske ali napačne uporabe.

Splošen opis

Obseg dobave

Orodje previdno vzemite iz embalaže in preverite, če so naslednji deli popolni:

- kosilnica in ločni ročaj s priključnim kablom
- 2 spodnji lok
- košara za travo (tridelna)
- 2 vijaka za pritrjevanje loka
- 2 krilni matici in vijaka za pritrditev ločnega ročaja
- 2 držali za pritrditev priključnega kabla
- Navodila za uporabo

Pribor za mulčenje ni vključen v obsegu dobave.

Pregled

A
1 Ločni ročaj
2 Krilne matice
3 Spodnji lok
4 Zbiralna vreča
5 Kolesa
6 Ohišje kosilnice
7 Zaščita pred udarci
8 Držalo za kabel
9 Vtičnica za priključni kabel
10 Gumb za sprostitev
11 Vlečna razbremenitev kabla
12 Ročica za zagon

B 13 Priloženima vijakoma

C 14 Vijakoma

D
15 Staknite ročaj
16 Zbiralne vreče

I
17 Vijak rezila
18 Držite rezilo
19 Vretena motorja

D 20 Nastavitvijo

F 21 Os koles

H 22 Pribor za mulčenje

E 23 Ročaj

Opis funkcij

Električna kosilnica ima vrteče se rezilno orodje, ki je nameščeno vzporedno z ravnino rezanja. Opremljena je z zmogljivim elektromotorjem, robustnim plastičnim ohišjem, varnostnim stikalom, zaščito pred udarci in zbiralno vrečo. Poleg tega je orodje po višini nastavljivo v 3 položajev in ima praktična kolesa.
Funkcije elementov za upravljanje so opisane v naslednjih opisih.

Tehnični podatki

Električna kosilnica ..PRM 1300 A1
Nazivna moč motorja..... 1300 W
Omrežna napetost ..... 230 V~, 50 Hz
Število vrtljajev v prostem teku 3500 min^{-1}
Širina rezila .....32 cm
Višina reza..... 20 / 40 / 60 mm
Zaščitni razred..... ⧈ II
Vrsta zaščite..... IP 24
Teža ..... pribl. 7,7 kg
Volumen košare za travo..... 30 l
Raven zvočnega tlaka
(L_{pA}) ..... 86 dB(A); K_{pA} = 3 dB
Raven zvočne moči (L_{WA})
zajamčena ..... 92 dB(A)
izmerjena..... 90,0 dB(A); K_{WA}= 1,85 dB
Tresljaji na ročaju
(a_h)..... 4,0 m/s^2; K= 2,0 m/s^2
Opozorilo:

Vrednost vibracij med dejansko uporabo se lahko razlikuje od navedene vrednosti, odvisno od načina uporabe električnega orodja.
Določiti je treba varnostne ukrepe za zaščito uporabnika, ki so odvisni od ocene izpostavljenosti med dejansko uporabo (pri tem je treba upoštevati tudi čas, ko je orodje izključeno, in čas, ko je vključeno, vendar deluje brez obremenitve).

Podatki o hrupu in tresljajih so določeni v skladu z določili in normami, navedenimi v izjavi o skladnosti.

Varnostna opozorila

Ta poglavje obravnava varnostne predpise pri delu z električno kosilnico.

Simboli na orodju

Pozor!
Pozorno preberite navodila za uporabo.

Orodja ne izpostavljajte vlagi. Ne delajte v dežju in ne kosite mokre trave.

Nevarnost poškodb zaradi odletavanja delcev.
Druge osebe napotite iz delovnega območja kosilnice.

Nevarnost zaradi poškodovanega priključnega kabla.
Priključni kabel ne sme priti v bližino orodja in rezil!

Previdno - ostra rezila! Preprečite stik z rokami in stopali. Nevarnost poškodb!
Pred nastavitvenimi ali čistilnimi deli ali če se je priključni kabel zapletel ali je poškodovan ugasnite motor in izvlecite vtič.

STOP Pozor!
Zaustavljanje rezil kosilnice.

Uporabljajte zaščitna očala in zaščito za sluh.

92 dB L_{WA} Navedena raven zvočne moči L_{WA} v dB.

Zaščitni razred II (dvojna izolacija)

320 mm Premer rezanja

Postopek zagona – pritisnite gumb za sprostitev in povlecite ročico za zagon

- 20
- 40
- 60

Skala za nastavitev višine košnje

Električnih orodij ne odvrzite med hišne odpadke.

Indikator napolnjenosti koša za travo:

GO Indikator napolnjenosti je odprt: koš za travo je prazen.

STOP Indikator napolnjenosti je zaprt: koš za travo je poln.

Simboli v navodilih za uporabo

Pri delih na rezilu nosite rokavice.

Izvlecite vtič iz vtičnice

Splošna varnostna navodila

POMEMBNO
SKRBNO PREBERITE NAVODILA ZA UPORABO. NAVODILA ZA UPORABO SHRANITE ZA KASNEJŠE BRANJE.

Podatki o varni rabi za kosilnice na električni pogon

Orodje lahko pri nenamenski uporabi povzroči hude poškodbe. Da preprečite poškodbe in materialno škodo, obvezno preberite in upoštevajte naslednja varnostna navodila in se dobro seznanite z vsemi elementi za upravljanje.

Opozorilo: Za preprečevanje nesreč in poškodb:

Priprava:

- Skrbno preberite navodila za uporabo. Seznanite se z upravljalnimi elementi in pravilno uporabo orodja.
- Orodja ne dovolite uporabljati otrokom ali drugim osebam, ki niso seznanjene z navodili za uporabo. V nekaterih državah je spodnja starostna meja uporabnika določena z lokalnimi predpisi.
- Orodja nikoli ne uporabljajte, če so v bližini osebe, predvsem otroci in domače živali.
- Uporabnik je odgovoren za nezgode ali poškodbe drugih ljudi ali njihove lastnine.
- Preverite teren, na katerem se bo uporabljalo orodje in odstranite kamne, palice, žice ali druge predmete, ki bi jih lahko orodje zgrabilo in odbilo nazaj.
- Nosite primerno delovno obleko, kot so trdna obutev z nedrsečim podplatom in robustne dolge hlače. Orodja ne uporabljajte, če ste bosi ali obuti v natikače.
- Pred uporabo vedno preverite, ali so rezila, pritrdilni vijak in celotna rezalna glava obrabljeni ali poškodovani. Obrabljena rezila in pritrdilne vijake je dovoljeno zamenjati le v kompletu, da preprečite neravnotežje. Obrabljene ali poškodovane opozorilne nalepke je treba zamenjati.
- Bodite previdni pri orodjih z več rezilnimi orodji, ker lahko premikanje enega rezila povzroči rotacijo drugih rezil.
- Uporabljajte izključno nadomestne dele in pribor, ki jih dobavlja in priporoča proizvajalec. Z uporabo drugih nadomestnih delov nemudoma izgubite pravico do uveljavljanja garancije.

1. Ne nosite ohlapnih oblačil ali oblačil z visečimi trakovi ali pasovi.
2. Obrabljene ali poškodovane opozorilne nalepke je treba zamenjati.
3. Uporabljajte le odobrene priključne kable tipa H05RN-F, primernih za uporabo na prostem in dolžine vsaj 75 m.

Presek električnega kabla mora znašati najmanj 2,5 mm^2. Pred uporabo orodja vedno povsem odvijte kabelski boben. Preverite, ali je kabel brezhiben.

4. Če je priključni kabel poškodovan, orodje izključite in izvlecite električni vtič iz vtičnice. Če se poškoduje priključni kabel orodja, naj ga zaradi varnostnih razlogov zamenja proizvajalec, njegova servisna služba ali podobno ustrezno usposobljen strokovnjak.
5. Poškodovanega priključnega kabla ne priklapljajte v električno omrežje. Poškodovanega priključnega kabla se ne dotikajte, dokler je ta priključen v električno omrežje. Pri poškodovanem priključnem kablu se lahko dotaknete delov, ki so pod napetostjo.

- Pred uporabo vedno preverite, da priključni in podaljševalni kabel nista poškodovana ali obrabljena. Če med delom poškodujete kabel, vtič nemudoma izvlecite iz električnega omrežja. NE DOTIKAJTE SE KABLA, DOKLER NE IZVLEČETE VTIČA. Orodja ne uporabljajte, če je kabel obrabljen ali poškodovan.

⚠ Previdno! Na naslednji način boste preprečili poškodbe orodja in morebitne telesne poškodbe:

Delo z orodjem:

⚠ Rok in stopal pri delu ne približujte ali dajajte pod vrteče se dele. Nevarnost poškodb!

ℹ Upoštevajte lokalne predpise za zaščito pred hrupom. Uporaba orodja je lahko ob določenih dneh (npr. nedelje in prazniki), ob določenih delih dneva (opoldne in ponoči) ali na posebnih območjih (npr. zdravilišča in bolnišnice itd.) omejena ali prepovedana.

- Motor vključite po navodilih in le takrat, ko so vaša stopala varno oddaljena od rezilnih orodij.
- Orodja ne uporabljajte v dežju, slabih vremenskih pogojih, vlažnem okolju ali na mokri trati. Delajte le pri dnevni svetlobi ali dobri osvetlitvi.
  Če je mogoče, se izogibajte uporabi orodja, ko je trava mokra.
- Nikoli ne delajte z orodjem, če ste utrujeni ali niste zbrani oz. če ste pod vplivom alkohola ali zdravil. Vedno si pravočasno vzemite odmor. Ravnajte preudarno.
- Pri delu poskrbite za stabilnost, predvsem na pobočjih. Vedno delajte prečno glede na pobočje, nikoli navzgor ali navzdol. Se posebej bodite previdni, ko na pobočju zamenjate smer vožnje. Nikoli ne delajte na preveč strmih pobočjih.
- Orodje vedno vodite korakoma. Posebej bodite previdni med obračanjem orodja, ko ga vlečete proti sebi ali če hodite vzvratno.
- Orodje vključite previdno in v skladu s temi navodili za uporabo. Pazite na zadostno razdaljo med stopali in vrtečimi se rezili.
- Orodja pri zagonu ne nagibajte, razen če je to potrebno pri

zagonu v visoki travi. V tem primeru ga nagnite le toliko, ko je nujno potrebno, in ga dvignite le na strani, ki je obrnjena stran od upravljalca. V tem primeru nagnite orodje tako, da potisnete ločni ročaj navzdol, da se sprednja kolesa orodja rahlo privzdignejo. Vedno preverite, da sta obe roki v delovnem položaju, preden orodje postavite nazaj na tla.

- Nikoli ne uporabljajte kosilnice s poškodovanimi varnostnimi pripravami ali varnostnimi rešetkami ali brez nameščenih varnostnih priprav, npr. odbojne pločevine in/ali lovilnika za travo. Vedno imejte zadostno varnostno razdaljo do izstopne odprtine.

⚠ Pozor, nevarnost! Rezilo se po izklopu še nekaj časa vrti. Nevarnost poškodb!

- Orodja ni dovoljeno dvigati ali transportirati dokler motor teče. Orodje izključite, če ga morate med transportom nagniti, če prečkate netravnate površine in med prevozom orodja na in s površine, ki jo kosite.
- Izstopna odprtina za travo mora biti vedno čista in dobro prehodna. Pokošeni material odstranjujte le, ko je orodje v mirovanju.
- Orodja nikoli ne pustite na delovnem mestu brez nadzora.
- Ne delajte s poškodovanim, nepopolnim ali brez dovoljenja proizvajalca spremenjenim orodjem. Orodja nikoli ne uporabljajte, če so poškodovane zaščitne naprave ali zasloni ali če manjkajo varnostne naprave, kot priprave za usmerjanje in/ali lovljenje trave.
- Ne preobremenjujte orodja. Orodje uporabljajte le v predpisanem območju zmogljivosti in ne spreminjajte nastavitev regulatorja na motorju. Za težka dela ne uporabljajte orodij z manjšo močjo. Orodje uporabljajte le v namene, za katere je namenjeno.
- Orodja ne uporabljajte v bližini gorljivih tekočin ali plinov. V primeru neupoštevanja opozoril obstaja nevarnost požara ali eksplozije.
- Orodja nikoli ne dvigajte ali transportirajte, če motor teče.
- Izklopite napravo in izvlecite vtič iz vtičnice. Prepričajte se, da so se vsi premikajoči se deli zaustavili:
  - vedno, ko zapustite orodje,
  - pred čiščenjem ali odstranjevanjem blokad iz izstopne odprtine,
  - če orodja ne uporabljate,
  - pred kontrolo, čiščenjem ali delih na orodju,
  - če je priključni kabel poškodovan ali zapleten,
  - če ste zadeli ob tujek. Preverite, ali je kosilnica poškodovana, in po potrebi poskrbite za ustrezno popravilo, preden kosilnico znova zaženete in uporabljate.
  Poskrbite, da so vse matice, zatiči in vijaki trdno priviti. Če se na kosilnici pojavijo nenavadno močni tresljaji, jo je treba nemudoma preveriti.

- Preverite, ali je morda poškodovana;
- Poskrbite za ustrezno popravilo poškodovanih delov;
- Poskrbite, da so vse matice, zatiči in vijaki trdno priviti.

- Rok in stopal pri delu nikoli ne približujte ali dajajte pod vrteče se dele. Pri rotacijskih kosilnicah se nikoli ne zadržujte pred izstopno odprtino za travo.
- Ne zaženite motorja, če stojite pred odprtino za izmet.

Vzdrževanje in skladiščenje:

- Poskrbite, da so vse matice, zatiči in vijaki trdno priviti in da je orodje pripravljeno za varno delo.
- Orodja ne poskušajte popraviti, razen če ste za to ustrezno usposobljeni. Vsa dela, ki niso navedena v teh navodilih za uporabo, lahko opravi izključno pooblaščeni servisni center.
- Orodje hranite na suhem mestu izven dosega otrok.
- Z orodjem ravnajte skrbno. Za boljše in varnejše delo poskrbite, da bo orodje vedno ostro in čisto. Upoštevajte predpise za vzdrževanje.
- Pri menjavi rezilnega orodja nosite zaščitne rokavice.
- Zbiralni del za travo redno pregledujte glede obrabe in sprememb oblike. Obrabljene ali poškodovane dele zaradi varnostnih razlogov zamenjajte. Pri nastavljanju rezil bodite še posebej previdni, da si ne priščipnete prstov med vrtljivimi rezili in fiksnimi deli orodja.
- Prepričajte se, da so uporabljena izključno nadomestna rezilna orodja, ki je odobril proizvajalec.
- Pri vzdrževanju rezil upoštevajte, da je mogoče rezila premikati, tudi ko je napajanje prekinjeno.
- Preden orodje spravite v zaprt prostor počakajte, da se motor ohladi.
- Bodite pozorni na to, da lahko pri orodjih z več rezili gibanje enega rezila povzroči vrtenje ostalih rezil.
- Iz varnostnih razlogov zamenjajte obrabljene ali poškodovane dele. Uporabljajte izključno originalne nadomestne dele in pribor.

Opozorilo: Na naslednji način preprečite nesreče in poškodbe zaradi električnega udara:

Električna varnost:

- Bodite pozorni, da omrežna napetost ustreza podatkom na tipski ploščici.
- Orodje priključite le na vtičnico z zaščitno napravo okvarnega toka (Residual Current Device) z izklopnim tokom največ 30 mA.
- Ne dotikajte se ozemljenih delov (npr. kovinske ograje in stebrov).
- Za namestitev priključnega kabla uporabljajte za to predvideno obešalo za kabel.
- Priključni kabel med delom zavarujte pred rezilnim orodjem. Rezila lahko poškodujejo priključni kabel in pridejo v stik z deli pod napetostjo. Priključni

kabel vedno napeljite za uporabnika.

- Ne vlecite za priključni kabel, da bi izvlekli vtič iz vtičnice. Priključnega kabla ne izpostavljajte vročini, olju ali ostrim robovom.

Montaža

Preden se lotite kakršnegakoli dela z orodjem, izvlecite vtič iz vtičnice. V nasprotnem primeru lahko pride do poškodb.

Namestitev ločnega ročaja

B

1. Spodnji ročaj (3) namestite v ležišče na ohišju kosilnice (6). Primerjajte s sliko A.
2. Pritrdite spodnje prečke (3) s priloženimi vijaki za pritrditev preček (13).

C

3. Ločni ročaj (1) s priloženima vijakoma (14) in krilnima maticama (2) pritrdite na spodnji ročaj (3). Možna sta dva položaja.
4. Držalo kabla (A 8) pripnite na ročaj (3) ter na ločni ročaj (1) in tako fiksirajte kabel.

Če odvijete obe krilni matici, lahko ločni ročaj za lažje shranjevanje orodja preklopite navzdol. Pazite, da ne ukleščite priključnega kabla.

D Montaža zbiralne vreče

Pri montaži koša za travo nosite rokavice, da preprečite poškodbe.

1. Sestavite oba dela koša za travo (4).
2. Staknite ročaj (15) skupaj zbiralne vreče (16). Puščice na ročaju (15) in na zgornjem delu košare za travo (16) kažejo položaj ročaja (15).

Kosilnice ni dovoljeno uporabljati brez zaščite pred udarci. Sicer obstaja nevarnost poškodb.

Priporočamo, da pri košnji brez pribora za mulčenje vedno uporabljate lovilno košaro za travo. Drugače se rezultati košnje lahko bistveno poslabšajo.

H Pribor za mulčenje (izbirno na voljo)

Pribor za mulčenje lahko uporabite po potrebi, glejte »Nadomestni deli/pribor«.

Vstavljanje pribora za mulčenje

1. Odstranite lovilno košaro za travo, če je vstavljena.
2. Dvignite zaščito pred udarci.
3. Vstavite pribor za mulčenje (22) navpično, tako da je spodnji rob ob napravi.
4. Potisnite pribor za mulčenje (22) s spodnjim robom in nato še z zgornjim robom v praznilno odprtino.
5. Preklopite zaščito pred udarci (7) na pribor za mulčenje (22).

Odstranitev pribora za mulčenje

6. Primite pribor za mulčenje (22).
7. Najprej iz naprave povlecite zgornji rob pribora za mulčenje (22).
8. Pribor za mulčenje odstranite.

Uporaba

E Nameščanje/snemanje zbiralne vreče

1. Za namestitev zbiralne vreče (4) privzdignite zaščito pred udarci (7) in vpnite zbiralno vrečo (4). Zaščito pred udarci (7) spustite na zbiralno vrečo (4). Zbiralno vrečo bo držala v pravilnem položaju.
2. Za snemanje zbiralne vreče (4) privzdignite zaščito pred udarci (7) in odstranite zbiralno vrečo (4). Zaščito pred udarci (7) spustite nazaj na ohišje kosilnice.

Ob strani koša za travo (4) je nameščen indikator napolnjenosti (D 20). Prikaz napolnjenosti prikazuje napolnjenost lovilne košare za travo med delovanjem kosilnice.

Indikator napolnjenosti (D 20) je odprt: koš za travo (4) je prazen.

Indikator napolnjenosti (D 20) je zaprt: koš za travo (4) je poln.

Nastavitev višine reza

Izključite orodje, izvlecite vtič iz vtičnice in počakajte, da se rezilo ustavi. V nasprotnem primeru lahko pride do poškodb.

Električno kosilnico je mogoče s prilagoditvijo višine sprednje in zadnje osi nastaviti na naslednje višine košnje:

60 mm - velika višina rezanja
40 mm - srednja višina rezanja
20 mm - nizka višina rezanja

Prestavite osi eno za drugo. Pri sprednji in zadnji osi mora biti nastavljena enaka višina reza za doseganje točnega rezultata.

F
1. Kosilnico položite na bok.
2. Primite os koles na obeh straneh.
3. Enakomerno povlecite os in jo zaskočite v želenem položaju.

Ustrezna višina reza znaša pri okrasni trati pribl. 20-40 mm, pri travi za krmo pa pribl. 40-60 mm.

Za prvo letno košenje izberite višjo višino reza.

Upoštevajte lokalne predpise za zaščito pred hrupom.

G Vklop in izklop

1. Vtič priključnega kabla vtaknite v vtičnico (9) na ločnem ročaju (glejte A 1).
2. Za vlečno razbremenitev iz konca priključnega kabla naredite zanko in jo vpnite v vlečno razbremenitev (11). Primerjajte s podrobno sliko na sliki A
3. Orodje priključite na električno omrežje.
4. Preden vklopite napravo, preverite, da se ne dotika nobenih predmetov.
5. Za vklop pritisnite gumb za sprostitev (10) na ročaju. Medtem ko je gumb za sprostitev pritisnjen, povlecite ročico za zagon (12). Zdaj lahko izpustite gumb za sprostitev (10).
6. Za izklop spustite ročico za zagon (12).

Po izklopu orodja se rezilo vrti še nekaj sekund. Ne dotikajte se vrtečega se rezila. V nasprotnem primeru lahko pride do poškodb.

Delo s kosilnico

Redno košenje vzpodbuja travnate bilke k bujnejši rasti in obenem pomaga zatirati plevel. Zato trata z vsakim košenjem postaja gostejša in enakomerno močna.
Prva košnja se običajno začne aprila, ko je mlada trava visoka 70-80 mm. V času glavne vegetacije je priporočljivo trato kositi najmanj enkrat na teden.

- Kositi začnite v bližini vtičnice in se nato med delom vedno bolj oddaljujte.
- Podaljševalni kabel vedno vlecite za seboj in ga po obračanju potisnite na že pokošeno stran.
- Orodje vedno vodite korakoma v čim bolj ravnih pasovih. Za košnjo brez nepokošenih mest naj se pasovi vedno za nekaj centimetrov prekrivajo.
- Globino rezanja nastavite tako, da orodje ne bo preobremenjeno. V nasprotnem primeru se motor lahko poškoduje.
- Na pobočjih vedno delajte prečno na strmino. Še posebej previdni bodite pri hoji vzvratno in vlečenju orodja.
- Za transport električne kosilnice je mogoče uporabiti ročaj (E 23).

- Orodje po vsaki uporabi očistite kot je opisano v poglavju „Čiščenje, vzdrževanje, shranjevanje“.

Orodje po končanem delu in za transport izključite, izvlecite vtič iz vtičnice in počakajte, da se rezilo ustavi. V nasprotnem primeru lahko pride do poškodb.

Čiščenje/vzdrževanje/shranjevanje

Dela, ki niso opisana v teh navodilih za uporabo, naj opravi pooblaščena servisna služba. Uporabljajte samo originalne dele.

Pri delih na rezilu nosite rokavice.

Orodje pred vsemi vzdrževalnimi in čistilnimi deli izključite, izvlecite vtič iz vtičnice in počakajte, da se rezilo ustavi.
V nasprotnem primeru lahko pride do poškodb.

Splošna čistilna in vzdrževalna dela

Kosilnice ne perite z vodo.

- Poskrbite, da bo orodje vedno čisto. Za čiščenje uporabite krtačo ali krpo, nikoli pa ne uporabljajte čistilnih sredstev oz. topil.
- Po košnji z leseno ali plastično paličico odstranite ostanke rastlin, ki so se prijeli na kolesa, prezračevalne odprtine, izstopno odprtino in rezilo. Ne uporabljajte trdih ali ostrih predmetov, ki lahko poškodujejo orodje.
- Kosilnico pred vsako uporabo preverite glede vidnih napak, kot so zrahljani, obrabljeni ali poškodovani deli. Preverite, ali so vse matice, zatiči in vijaki dobro pritrjeni.
- Vse pokrove in zaščitne naprave preverite glede poškodb in pravilne namestitve. Po potrebi jih zamenjajte.

Menjava rezil

Če je rezilo topo, vam ga lahko nabrusijo v specializiranem servisu. Če je rezilo poškodovano ali neenakomerno obrabljeno, ga je potrebno zamenjati (glejte poglavje Nadomestni deli).

1. Orodje obrnite.
2. Uporabite močne rokavice in trdno držite rezilo (18). Vijak rezila (17) s pomočjo vijačnega ključa (dim. 13) zavrtite v nasprotni smeri urinega kazalca in ga odvijte z vretena motorja (19).
3. Novo rezilo namestite po tem postopku v obratnem vrstnem redu. Pazite, da je rezilo pravilno nameščeno in da je vijak trdno privit. Zareza rezila (18) mora biti poravnana z vretenom motorja (19).

Shranjevanje

- Orodje hranite na suhem mestu in izven dosega otrok. Odvijte krilni matici in zložite ročaj, tako da bo orodje zavzelo manj prostora. Pazite, da pri tem ne ukleščite kablov.
- Preden orodje spravite v zaprt prostor počakajte, da se motor ohladi.
- Naprave ne zavijajte v plastične vrečke, saj se lahko tvori kondenzacijska vlaga.

Ne jamčimo za škodo, povzročeno z našimi orodji, če je ta nastala zaradi nestrokovnega popravila ali uporabe neoriginalnih delov oz. nenamenske uporabe.

Odstranjevanje/ varstvo okolja

Napravo, opremo in embalažo reciklirajte na okolju primeren način, v skladu z uradnimi predpisi in veljavno zakonodajo.

Električne naprave ne spadajo med gospodinjske odpadke.

- Napravo oddajte v reciklažo. Uporabljene plastične in kovinske dele lahko ločite glede na material in jih oddate v reciklažo. Več informacij dobite pri našem servisnem centru.
- Pokošeni material dajte v kompostiranje in ga ne odvrzite v smetnjak.
- Naprave ne odvrzite med gospodinjske odpadke in ne oddajte med kosovne odpadke. Informacije o zbirnih centrih in datumih odvozov so na voljo pri občinski upravi ali pri vašem lokalnem podjetju za ravnanje z odpadki.

Nadomestni deli / Pribor

Nadomestni deli in pribor so na voljo na spletni strani www.grizzlytools-service.eu

Če imate težave s postopkom naročanja, uporabite obrazec za stik.
Če imate dodatna vprašanja, se obrnite na »Service-Center« (glejte stran 35).

Pol. Navodila za uporabo	Oznaka številka	Kataloška
I 18	Nadomestno rezilo (kat. št. proizvajalca: GD6MBX.00.06) vklj. z vijakom	13700203
A 4	Zbiralna vreča	91104095
H 22	Pribor za mulčenje	91097049

Motnje pri delovanju

Težava	Možen vzrok	Odpravljanje napake
Orodje se ne vklopi	Ni omrežne napetosti.	Preverite vtičnico, kabel, napeljavo in vtič. Po potrebi pokličite električarja.
	Stikalo za vklop/izklop (A 12) je v okvari.	Popravilo naj opravi servisna služba.
	Ogljene ščetke so obrabljene.	
	Okvara motorja	
	Trava je previsoka	Nastavite večjo višino reza. Potisnite ločni ročaj navzdol (A 1) , da se sprednja kolesa rahlo dvignejo.
Motor je ugasnil	Blokada zaradi tujkov	Odstranite tujke
Delovni rezultat ni zadovoljiv ali motor težko deluje	Višina reza je premajhna	Nastavite manjšo višino reza
	Rezilo (H 18) je topo	Rezilo nabrusite ali zamenjajte
	Območje rezila je zamašeno	Očistite orodje
	Rezilo ni pravilno montirano	Rezilo vgradite na pravilen način
Rezilo se ne vrti	Rezilo je blokirano s travo	Odstranite travo
	Vijak (H 17) rezila je zrahljan	Zategnite vijak rezila
Nenormalen hrup, ropot ali tresljaji	Vijak (H 17) rezila je zrahljan	Zategnite vijak rezila
	Rezilo je poškodovano	Menjava rezil

Grizzly Tools GmbH & Co. KG
Stockstädter Straße 20, 63762 Großostheim, Germany

Pooblaščeni serviser:
Tel.: 080080917
E-Mail: grizzly@lidl.si
(Birotehnika, Hodošček Renata s.p., Lendavska ULICA 23, 9000 Murska Sobota)

Garancijski list

1. S tem garancijskim listom «Grizzly Tools GmbH & Co. KG, Stockstädter Straße 20, 63762 Großostheim, Germany» jamčimo, da bo izdelek v garancijskem roku ob normalni in pravilni uporabi brezhibno deloval in se zavezujemo, da bomo ob izpolnjenih spodaj navedenih pogojih odpravili morebitne pomanjkljivosti in okvare zaradi napak v materialu ali izde-lavi oziroma po svoji presoji izdelek zamenjali ali vrnili kupnino.
2. Garancija je veljavna na ozemlju Republike Slovenije.
3. Garancijski rok za proizvod je 36 mesecev od datuma izročitve blaga. Datum izročitve blaga je razviden iz računa.
4. Kupec je dolžan okvaro javiti pooblaščenemu servisu oziroma se informirati o nadaljnjih postopkih na zgoraj navedeni telefonski številki. Svetujemo vam, da pred tem natančno preberete navodila o sestavi in uporabi izdelka.
5. Kupec je dolžan pooblaščenemu servisu predložiti garancijski list in račun, kot potrdilo in dokazilo o nakupu ter dnevu izročitve blaga.
6. V primeru, da proizvod popravlja nepooblaščeni servis ali oseba, kupec ne more uveljavljati zahtevkov iz te garancije.
7. Vzroki za okvaro oziroma nedelovanje izdelka morajo biti lastnosti stvari same in ne vzroki, ki so zunaj proizvajalčeve oziroma prodajalčeve sfere. Kupec ne more uveljavljati zahtevkov iz te garancije, če se ni držal priloženih navodil za sestavo in uporabo izdelka ali če je izdelek kakorkoli spremenjen ali nepravilno vzdrževan.
8. Jamčimo servis in rezervne dele še 3 leta po preteku garancijskega roka.
9. Obrabni deli oz. potrošni material so izvzeti iz garancije.
10. Vsi potrebni podatki za uveljavljanje garancije se nahajajo na dveh ločenih dokumentih (garancijski list, račun).
11. Ta garancija proizvajalca ne izključuje pravic potrošnika, ki izhajajo iz odgovornosti prodajalca za napake na blagu.

Prodajalec:
Lidl Slovenija d.o.o. k.d., Pod lipami 1, SI-1218 Komenda

Obsah

Úvod.....37
Účel použití.....37
Obecný popis.....38
Objem dodávky.....38
Přehled.....38
Popis funkce.....38
Technická data.....38
Bezpečnostní pokyny.....39
Symboly na přístroji.....39
Symboly v návodu.....40
Všeobecné bezpečnostní.....40
pokyny.....40
Montáž.....44
Montáž rukojeti.....44
Montáž sběrného koše.....44
Mulčovací sada (volitelně k dostání).45
Obsluha.....45
Zavěšení / sejmutí sběrného koše....45
Nastavení výšky sečení.....45
Zapnutí a vypnutí.....46
Práce se sekačkou.....46
Čištění/údržba/skladování.....46
Všeobecné čisticí a údržbářské
práce.....46
Výměna nože.....47
Skladování.....47
Hledání chyb.....48
Náhradní díly / Příslušenství.....49
Záruka.....49
Opravna.....50
Service-Center.....50
Dovozce.....50
Překlad originálního
prohlášení o shodě CE.....86
Rozvinuté náčrtky.....89

Úvod

Blahopřejeme vám ke koupi vašeho nového přístroje. Rozhodli jste se pro vysoce kvalitní výrobek.
Kvalita tohoto přístroje byla kontrolována během výroby a byla provedena také závěrečná kontrola. Tím je zaručena funkčnost přístroje. Nelze vyloučit, že v jednotlivých případech se na nebo v přístroji nachází zbytky maziv. Nejedná se o vadu nebo závadu a není to důvodem k obavám.

Návod k obsluze je součástí tohoto výrobku. Obsahuje důležité pokyny týkající se bezpečnosti, používání a likvidace. Před použitím výrobku se seznamte se všemi pokyny k obsluze a bezpečnosti. Výrobek používejte jen k popsaným účelům a v rámci uvedených oblastí použití. Návod dobře uschovejte a při předávání výrobku třetímu předejte i všechny podklady.

Účel použití

Přístroj je určený pouze pro domácí použití k sečení trávníků a travních ploch. Tento přístroj není určený pro komerční využití. Při komerčním použití záruka zanikne. Jakékoliv jiné použití, které není v tomto návodu výslovně připuštěné, může vést k poškození přístroje a představovat vážné nebezpečí pro uživatele.
Přístroj je určený k používání dospělými osobami. Děti nebo osoby, které se neseznámily s tímto návodem, nesmí přístroj používat. Používání přístroje za deště nebo ve vlhkém prostředí je zakázáno.
Výrobce neručí za škody způsobené použitím v rozporu s určením nebo špatnou obsluhou.

Obecný popis

Objem dodávky

Vyjměte přístroj opatrně z obalu a zkontrolujte, zda jsou úplné následující díly:

- sekačka na trávu a rukojeť s přípojným vedením
- 2 spodní část držadla
- sběrný koš s úchytem (třídílný)
- 2 šrouby k upevnění držadla
- 2 křídlaté matice a šrouby k upevnění rukojeti
- 2 držáky pro připevnění přípojného vedení
- Návod k obsluze

Mulčovací sada není součástí dodávky.

Přehled

A
1 Rukojeť
2 Křídlaté matice
3 Spodní část držadla
4 Sběrný koš
5 Kola
6 Kryt sekačky
7 Ochrana proti nárazům
8 Konzola pro zavěšení kabelu
9 Zásuvka pro síťový kabel
10 Odblokovací hlava
11 Odlehčení tahu kabelu
12 Startovací páka

B
13 Přiložených šroubů

C
14 šroubů

D
15 Umístěte rukojeť
16 Sběrného koše

I
17 šroub nože
18 Rukavice a nůž
19 Vřetene motoru

D
20 Vytáhněte zástrčku

F
21 Náprava kola

H
22 mulčovací sada

E
23 rukojeť pro přenášení

Popis funkce

Elektrická sekačka na trávu má řezný nástroj otáčející se paralelně k rovině řezu. Je vybavená silným elektromotorem, robustním plastovým krytem, bezpečnostním spínačem, ochranou proti nárazům a sběrným košem. Navíc je přístroj nastavitelný na 3 výšky a má kola zajišťující lehký chod sekačky. Funkce obslužných dílů je popsaná v následujícím textu.

Technická data

Elektrická sekačka na trávu.....PRM 1300 A1

Příkon motoru ..... 1300 W
Napětí v síti .....230V~, 50 Hz
Otáčky naprázdno..... 3500 min^{-1}
Šířka nože ..... 32 cm
Výška sečení..... 20 / 40 / 60 mm
Třída ochrany ..... ⧈ II
Druh ochrany..... IP 24
Hmotnost.....cca 7,7 kg
Objem sběrného koše..... 30 l
Hladina akustického tlaku
(L_{pA}) ..... 86 dB(A); K_{pA} = 3 dB
Hladina akustického výkonu (L_{WA})
naměřená ..... 90,0 dB(A); K_{WA}= 1,85 dB
zaručená ..... 92 dB(A)
Vibrace u rukojeti
(a_h)..... 4,0 m/s^2; K= 2,0 m/s^2

Uvedená emisní hodnota hladiny kmitání byla změřena podle normovaného zkušebního postupu a může se použít pro srovnání jednoho elektrického přístroje s jiným. Uvedená emisní hodnota hladiny kmitání se může použít také k prvotnímu odhadu přerušení.

Varování:
Emisní hodnota hladiny kmitání se může během skutečného používání elektrického přístroje lišit od uvedené hodnoty, v závislosti na způsobu používání elektrického přístroje. Existuje nutnost stanovit bezpečnostní opatření pro ochranu obsluhy, spočívající v odhadu přerušení během skutečných podmínek používání (přitom je třeba zohlednit všechny podíly provozního cyklu, např. doby, kdy je elektrický přístroj vypnutý, a doby, kdy je sice zapnutý, ale běží bez zatížení).

Hodnoty hluku a vibrací byly zjištěny podle norem a ustanovení uvedených v prohlášení o shodě.

Bezpečnostní pokyny

Tento odstavec pojednává o základních bezpečnostních předpisech při práci s elektrickou sekačkou na trávu.

Symboly na přístroji

Pozor!
Pozorně si přečtěte návod k obsluze.

Přístroj nevystavujte vlhkosti. Nepracujte za deště a nesekejte mokrou trávu.

Nebezpečí zranění způsobené odmrštěnými díly.
V blízkosti sekačky se nesmí nacházet žádné osoby.

Pozor – ostré nože! Ruce a nohy se nesmí nacházet v jejich blízkosti. Nebezpečí zranění!
Vypněte motor a vytáhněte zástrčku ze zásuvky před seřizováním a čištěním nebo když se zamotal kabel nebo je poškozený.

Nebezpečí způsobené poškozeným síťovým kabelem. Síťový kabel se nesmí nacházet v blízkosti přístroje a nože!

STOP
Pozor!
Doběh nože sekačky.

Noste ochranu sluchu a očí.

92 dB L_{WA}
Údaj k hladině akustického výkonu L_{WA} v dB.

Třída ochrany II (dvojitá izolace)

Elektrické přístroje nepatří do domovního odpadu.

320 mm
Průměr střihu

Spuštění - stisknout odblokovací tlačítko & táhnout za spouštěcí páku

- 20
- 40
- 60 Měřítko výšky řezu

Indikace naplnění:

Klapka otevřená:
Sběrný koš prázdný

Klapka zavřená:
Sběrný koš plný

Symboly v návodu

Při manipulaci s nožem noste rukavice.

Vytáhněte síťovou zástrčku.

Všeobecné bezpečnostní pokyny

DŮLEŽITÉ
PEČLIVĚ SI PŘEČTĚTE NÁVOD K OBSLUZE. NÁVOD K OBSLUZE JE NUTNÉ USCHOVAT K DALŠÍMU PŘEČTENÍ.

Informace o bezpečném používání elektrických sekaček na trávu

Tento přístroj může při jeho neodborném použití způsobit vážná zranění. Aby se zabránilo zranění osob a věcným škodám, přečtěte si a bezpodmínečně dodržujte následující bezpečnostní pokyny a dobře se seznamte se všemi obslužnými díly.

Pozor: Takto zabráníte nehodám a poraněním:

Příprava:

- Pozorně si přečtěte návod k obsluze. Seznamte se s ovládacími prvky a správným používáním stroje
- Nikdy nedovolte, aby přístroj používaly děti nebo jiné osoby, které neznají návod k obsluze. Místní ustanovení mohou stanovit minimální věk osoby obsluhující přístroj.
- Nikdy přístroj nepoužívejte, když se v blízkosti zdržují osoby, zejména děti, a domácí zvířata.
- Obsluha nebo uživatel je odpovědný za úrazy jiných osob nebo škody na jejich majetku.
- Zkontrolujte terén, na kterém bude přístroj používán, a odstraňte kameny, klacky, dráty nebo jiná cizí tělesa, která mohou být zachycena a odmrštěna.
- Noste vhodný pracovní oděv jako pevnou obuv s protiskluzovou podrážkou a robustní, dlouhé kalhoty. Přístroj nepoužívejte bosí nebo v otevřených sandálech.
- Před použitím je nutné vizuálně zkontrolovat, zda řezné nože, upevňovací čepy a celá řezací jednotka nejsou opotřebeny nebo poškozeny. Opotřebované nebo poškozené řezné nože a upevňovací čepy se k zabránění nerovnováhy smí vyměňovat pouze v sadách. Opotřebované nebo poškozené informační štítky se musí vyměnit.

- Buďte opatrní u přístrojů s několika řezacími nástroji, protože pohyb jednoho nože může vést k rotaci ostatních nožů.
- Používejte pouze náhradní díly a díly příslušenství, které budou dodány a doporučeny výrobcem. Použití cizích dílů vede k okamžité ztrátě nároku ze záruky.
- Nenoste volně visící oděv ani oděv s visícími šňůrami nebo pásky.
- Opotřebované a poškozené informační štítky je nutné vyměnit.
- Používejte pouze síťové kabely konstrukce H05RN-F, které jsou maximálně 75 m dlouhé a jsou určené pro venkovní použití. Průřez lanek síťového kabelu musí činit minimálně 2,5 mm^2. Před použitím vždy úplně odmotejte kabelový buben. Zkontrolujte, zda kabel není poškozený.
- Vypněte přístroj a vytáhněte zástrčku ze zásuvky, když bude síťový kabel poškozený. Když bude poškozené napájecí vedení tohoto přístroje, musí ho výrobce nebo jeho zákaznický servis nebo podobně kvalifikovaná osoba vyměnit, aby se zabránilo ohrožení.
- Nespojujte poškozený síťový kabel s elektrickou sítí. Nedotýkejte se poškozeného síťového kabelu, dokud je spojený s elektrickou sítí. Poškozený síťový kabel může vést k dotyku dílů pod napětím.
- Před použitím je nutné vždy zkontrolovat přívodní a prodlužovací kabel, zda na nich nejsou známky poškození či opotřebení. Je-li kabel před použitím poškozen, je nutné jej ihned odpojit od napájecí sítě. PŘED ODPOJENÍM SE KABELU NEDOTÝKEJTE. Přístroj nepoužívejte, je-li kabel opotřeben nebo poškozen.

Pozor! Poškození přístroje a eventuálně z toho vyplývajícím poraněním zabráníte následovně:

Práce s přístrojem:

Při práci se nohy a ruce nesmí nacházet v blízkosti rotujících dílů nebo pod nimi. Existuje nebezpečí zranění!

Respektujte ochranu proti hluku a dodržujte místní předpisy. Používání přístroje může být v určité dny (např. v neděli a o svátcích), v určitou denní dobu (např. poledne, noční klid) nebo v určitých oblastech (např. lázně, kliniky) omezené nebo zakázané.

- Motor zapněte podle pokynů a jen v případě, že se vaše nohy nacházejí v bezpečné vzdálenosti od řezných nástrojů.
- Přístroj nepoužívejte za deště, při špatné povětrnosti, za vlhka nebo na mokrém trávníku. Pracujte jen za denního světla nebo při dobrém osvětlení. Dle možnosti je nutné zabránit použití přístroje, pokud je tráva mokrá.

- S přístrojem nepracujte, když jste unavení nebo nesoustředění nebo po požití alkoholu nebo léků. Vždy včas vložte pracovní přestávku. K práci přistupujte s rozumem.
- Dbejte na to, abyste při práci pevně stáli, zejména na svažitém terénu. Vždy pracujte šikmo ke svahu, nikdy nahoru nebo dolů. Buďte vždy zvlášť opatrní, když změníte směr jízdy na svahu. Nepracujte na příliš strmých svazích.
- Přístroj provozujte jen s malou rychlostí. Buďte zvlášť opatrní, když budete přístroj obracet, přitahovat k sobě nebo půjdete pozpátku.
- Zapínejte přístroj opatrně podle pokynů v tomto návodu. Dbejte na to, aby byly nohy v dostatečné vzdálenosti od rotujících nožů.
- Při spouštění přístroj nenaklánějte, ledaže to bude zapotřebí při rozjíždění ve vysoké trávě. V takovém případě přístroj naklonějte jen tak, jak je to naprosto nezbytné, a nadzvedněte ho jen na straně odvrácené od uživatele. V tomto případě nakloňte přístroj stlačením trubky rukojeti tak, aby se přední kola přístroje lehce nadzvedla. Vždy zkontrolujte, zda se nacházejí obě ruce v pracovní poloze, než přístroj opět postavíte zpět na zem.
- Nikdy nepoužívejte sekačku na trávu s poškozenými ochrannými zařízeními nebo ochrannými mřížkami ani bez připevněných ochranných zařízení, např. odrazové plechy a/nebo zařízení na sběr trávy. Nikdy se nezdržujte v blízkosti vyhazovacího otvoru.

⚠ Pozor nebezpečí! Nůž dobíhá. Existuje nebezpečí zranění.

- Přístroj se nesmí nadzvednout nebo přepravovat, dokud běží motor. Vypněte přístroj, když se musí sklopit při přepravě, když se musí přejít přes jiné plochy než trávník nebo když je přístroj přepravován k sekaným plochám nebo z těchto ploch.
- Udržujte otvor k vyhazování trávy vždy čistý a volný. Posekanou trávu odstraňujte jen v případě, že je přístroj zastavený.
- Nikdy přístroj nenechávejte na pracovišti bez dohledu.
- Nepracujte s poškozeným, neúplným nebo bez souhlase výrobce přestaveným přístrojem. Nikdy přístroj nepoužívejte s poškozeným ochranným zařízením nebo kryty nebo chybějícími bezpečnostními zařízeními jako vychylovací zařízení a/nebo sběrná zařízení na trávu.
- Přístroj nepřetěžujte. Pracujte jen v uvedeném rozsahu výkonu a neměňte nastavení regulátoru u motoru. Nepoužívejte málo výkonné stroje k provádění těžkých prací. Nepoužívejte váš přístroj k účelům, k nimž není určený.
- Nepoužívejte přístroj v blízkosti zápalných kapaliny nebo plynů. Existuje nebezpečí požáru nebo výbuchu.
- Nikdy přístroj nezvedejte a neodnášejte, když běží motor.

- Přístroj vypněte a vytáhněte zástrčku ze zásuvky. Ujistěte se, že se všechny pohyblivé díly zcela zastavily:
  - vždy, když budete stroj opouštět,
  - před čištěním vyhazovacího otvoru nebo odstraňováním zablokování,
  - když přístroj nebudete používat,
  - před kontrolou, čištěním nebo prováděním prací na přístroji,
  - když je poškozený nebo zamotaný síťový kabel,
  - pokud bylo zasaženo cizí těleso. Zjistěte poškození na sekačce na trávu a proveďte nezbytné opravy, než sekačku znovu spustíte a začnete s ní pracovat.
- Zajistěte, aby všechny matice, čepy a šrouby byly pevně dotaženy.
  Pokud sekačka začne neobvykle silně vibrovat, je nutná její okamžitá kontrola.
  - zjistěte poškození;
  - proveďte potřebné opravy poškozených částí;
  - zajistěte, aby všechny matice, čepy a šrouby byly pevně dotaženy.
- Ruce a nohy se nikdy nesmí nacházet v blízkosti rotujících dílů nebo pod nimi. U srpových sekaček se nikdy nesmí stát před vyhazovacím otvorem.
- Motor nespouštějte, stojíte-li před vyhazovacím kanálem.

Údržba a skladování:

- Postarejte se o to, aby byly všechny matice, čepy a šrouby pevně utažené a přístroj se nacházel v bezpečném pracovním stavu.
- Nepokoušejte se přístroj opravit sami, ledaže máte příslušnou kvalifikaci. Veškeré práce, které nejsou uvedené v tomto návodu, smí provádět pouze námi zmocněný zákaznický servis.
- Uložte přístroj na suchém místě a mimo dosah dětí.
- S přístrojem zacházejte pečlivě. Udržujte nástroje ostré a čisté, abyste mohli pracovat lépe a bezpečněji. Dodržujte předpisy pro údržbu.
- Když budete měnit řezací zařízení, noste ochranné rukavice.
- Pravidelně kontrolujte, zda není zachycovací zařízení opotřebované a zdeformované. vyměňte z bezpečnostních důvodů opotřebované nebo poškozené díly. Při seřizování nožů buďte zvlášť opatrní, aby nemohlo dojít k přiskřípnutí vašich prstů mezi rotujícími noži a pevnými díly stroje.
- Zkontrolujte, že jsou použity jen náhradní řezné nástroje schválené výrobce.
- Při údržbě vsazených nožů dbejte na to, že i když je vypnut zdroj napětí, vsazené nože se mohou pohybovat.
- Před uložením přístroj do uzavřených prostor nechejte zchladnout motor.
- Dávejte pozor na to, že u strojích s více řeznými noži může pohyb jednoho řezného nože způsobit otáčení ostatních nožů.
- Vyměňte opotřebované nebo poškozené díly. Používejte výhradně originální náhradní díly a příslušenství.

Pozor: Takto se vyhnete nehodám a poraněním elektrickým proudem:

Elektrická bezpečnost:

- Dbejte na to, aby napětí sítě souhlasilo s údaji na typovém štítku.
- Zapojte přístroj pouze do zásuvky s proudovým chráničem RCD (Residual Current Device) s reakčním proudem nepřesahujícím 30 mA.
- Zabraňte dotykům těla s uzemněnými díly (např. kovové ploty, kovové sloupky).
- Pro umístění síťového kabelu použijte zavěšení kabelu, které je k tomu určené.
- Při práci se nesmí síťový kabel nacházet v blízkosti řezného nástroje. Nože mohou síťový kabel poškodit a může dojít k dotyku s díly pod napětím. Síťový kabel zásadně veďte za osobou provádějící obsluhu.
- Nepoužívejte kabel k vytahování zástrčky ze zásuvky. Chraňte kabel před horkem, olejem a ostrými hranami.

Montáž

Před prováděním všech prací na přístroji vytáhněte zástrčku. Existuje nebezpečí zranění osob.

Montáž rukojeti

B

1. Umístěte spodní části držadla (3) do uchycení krytu sekačky (6). Srovnejte s obrázkem A.
2. Upevněte spodnídržadla (3) pomocí přiložených šroubů pro upevnění držadla(13).

C

3. Upevněte rukojeť (1) pomocí přiložených šroubů (14) a křídlatých matic (2) na spodní části držadla (3).
   Jsou možné dvě polohy.
4. Umístěte konzoly pro zavěšení kabelu (A 8) na držadle (3) a na rukojeti (1) a upevněte tím kabel.

Když povolíte obě křídlaté matice, můžete rukojeť sklopit dolů, abyste přístroj mohli uložit. Dbejte na to, aby síťový kabel nebyl přiskřípnutý.

Montáž sběrného koše

Při montáži sběrného koše noste rukavice, abyste zabránili zraněním.

D

1. Oba díly zachytávacího koše na trávu (4) zaklapněte k sobě.
2. Umístěte rukojeť (15) do horní části sběrného koše (16). Šipky na rukojeti (15) a v horní části koše na trávu (16) ukazují směr rukojeti (15).

Se sekačkou se nesmí pracovat bez nárazové ochrany. Vzniká riziko poranění.

Doporučujemepři sekání bez mulčovací sady pracovat vždy se zachytávacím košem na trávu. Jinak může dojít k výraznému zhoršení výsledku sečení.

H Mulčovací sada (volitelně k dostání)

Mulčovací sadu si můžete podle potřeby zakoupit, viz „Náhradní díly/příslušenství".

Nasazení mulčovací sady

1. Sejměte zachytávací koš na trávu, je-li namontován.
2. Zdvihněte ochranu proti nárazu.
3. Nasaďte mulčovací sadu (22) svisle spodní hranou na přístroj.
4. Zatlačte mulčovací sadu (22) spodní hranou a poté horní hranou do vyhazovacího otvoru.
5. Na mulčovací sadu (22) zaklapněte ochranu proti nárazu (7).

Sejmutí mulčovací sady

6. Uchopte mulčovací sadu (22).
7. Nejprve vytáhněte horní okraj mulčovací sady (22) z přístroje.
8. Odstraňte mulčovací sadu.

Obsluha

E Zavěšení / sejmutí sběrného koše

1. Při zavěšování sběrného koše (4) nadzvedněte ochranu proti nárazům (7) a zavěšte sběrný koš (4). Sklopte ochranu proti nárazům (7) na sběrný koš (4). Drží sběrný koš (4) ve správné poloze.
2. Při snímání sběrného koše (4) nadzvedněte ochranu proti nárazům (7) a vyjměte sběrný koš (4). Sklopte ochranu proti nárazům (7) zpět na kryt sekačky (6).

Na boku sběrného koše (4) je umístěna indikace naplnění (D 20).
Ukazatel stavu naplnění zobrazí hladinu naplnění zachytávacího koše na trávu, když je sekačka na trávu v provozu.

Klapka (D 20) otevřená: Sběrný (4) koš prázdný

Klapka (D 20) zavřená: Sběrný (4) koš plný

Nastavení výšky sečení

Vypněte přístroj, vytáhněte zástrčku a počkejte, dokud se nezastaví nůž. Existuje nebezpečí zranění osob.

Elektrickou sekačku na trávu lze nastavit na následující výšky řezu třemi změnami polohy předních a zadních náprav:

60 mm – velká výška řezu
40 mm – střední výška řezu
20 mm – malá výška řezu

Postupně přestavte osy. Pro dosažení přesného výsledku musí být pro přední i zadní osu nastavena stejná výška sečení.

F
1. Položte sekačku na bok.
2. Uchopte nápravu kola na obou stranách.
3. Tahejte rovnoměrně za nápravu a nechte ji zaskočit do požadované polohy.

Správná výška sečení činí u ozdobného trávníku přibližně 20 - 40 mm, u užitkového trávníku přibližně 40 - 60 mm.

Pro první sečení v sezóně by se měla zvolit velká výška sečení.

Respektujte ochranu proti hluku a dodržujte místní předpisy.

G Zapnutí a vypnutí

1. Zastrčte zástrčku síťového kabelu do zásuvky (viz A 9) na rukojeti (viz A 1).
2. K odlehčení od tahu vytvořte z jednoho konce síťového kabelu kličku a tuto zavěste do odlehčení od tahu (11). .Porovnejte spodrobným obrázkem na obrázku A A.
3. Přístroj připojte k síťovému napětí.
4. Před zapnutím dbejte na to, aby se přístroj nedotýkal žádných předmětů.
5. K zapnutí stiskněte odblokovací tlačítko (10) na rukojeti. Při stisknutém odblokovacím tlačítku stiskněte spouštěcí páku (12). Odblokovací tlačítko (10) můžete nyní pustit.
6. Při vypínání pusťte startovací páku (12).

Po vypnutí přístroje se nůž ještě několik sekund otáčí. Nedotýkejte se běžícího nože. Existuje nebezpečí zranění osob.

Práce se sekačkou

Pravidelným sečením podpoříte odnožování travin, současně ale odumírá plevel. Proto je trávník po každém sečení hustší a vzniká pravidelně zatížitelný trávník. Poprvé se trávník seče přibližně v polovině dubna při výšce porostu 70 - 80 mm. V hlavní vegetační době se trávník seče minimálně jednou týdně.

- Začněte sekat v blízkosti zásuvky a pracujte směrem pryč od zásuvky.
- Veďte síťový kabel vždy za sebou a umístěte ho po otáčení na stranu, kterou jste již posekali.
- Veďte přístroj krokovým tempem pokud možno v rovných pásech. Pásy by se měly vždy o několik centimetrů překrývat, aby byl trávník posečený bez mezer.
- Nastavte výšku sečení tak, aby nebyl přístroj přetížený. V opačném případě se může poškodit motor.
- Na svazích vždy pracujte šikmo ke svahu. Buďte zvlášť opatrní při chůzi pozpátku a tahání přístroje.
- K přepravě elektrické sekačky na trávu lze použít rukojeť pro přenášení (E 23).
- Vyčistěte přístroj po každém použití, jak je popsáno v kapitole „Čištění, údržba, skladování“.

Po skončení práce a před přepravováním přístroj vypněte, vytáhněte zástrčku a počkejte, dokud se nezastaví nůž. Existuje nebezpečí zranění osob.

Čištění/údržba/skladování

Práce, které nejsou popsané v tomto návodu, nechejte provést zmocněným servisním místem. Používejte pouze originální díly.

Při manipulaci s nožem noste rukavice.

Před prováděním údržby a čištění přístroj vypněte, vytáhněte zástrčku a počkejte, dokud se nezastaví nůž. Existuje nebezpečí zranění osob.

Všeobecné čisticí a údržbářské práce

Neumývejte sekačku rozprašovanou vodou. Existuje nebezpečí úrazu elektrickým proudem.

- Přístroj udržujte stále čistý. K čištění použijte kartáč nebo hadr, ale nepou-

živejte čisticí prostředky, popř. rozpouštědla.
- Po sečení odstraňte zbytky rostlin, které na sekačce přilnuly, pomocí kousku dřeva nebo plastu, z kol, větracích otvorů, vyhazovacího otvoru a úseku nože. Nepoužívejte tvrdé nebo ostré předměty, mohly by přístroj poškodit.
- Zkontrolujte před každým použitím, zda se u sekačky nevyskytují zjevné závady jako uvolněné, opotřebované nebo poškozené díly. Zkontrolujte, zda všechny matice, čepy a šrouby pevně sedí.
- Zkontrolujte, zda nejsou poškozené kryty a ochranná zařízení a zda správně sedí. Případně je vyměňte.

Výměna nože

Pokud je nůž tupý, můžete ho nechat nabrousit v odborné dílně. Pokud je nůž poškozený nebo je nevyvážený, musí se vyměnit.

1. Obraťte přístroj.
2. Použijte pevné rukavice a nůž (18) pevně držte. Vyšroubujte šroub nože (17) proti směru hodinových ručiček pomocí šroubového klíče (otvor klíče 13) z vřetene motoru (19).
3. Nový nůž (18) opět namontujte v opačném pořadí. Dbejte na to, aby byl nůž (18) správně umístěný a šroub nože (17) byl pevně utažený. Drážka nože (18) musí být v jedné rovině s vyvýšeními vřetene motoru (19).

Skladování

- Uložte přístroj v suchu a mimo dosah dětí. Povolte křídlaté matice (2) a sklopte rukojeť (1), aby přístroj zabíral méně místa. Kabely se přitom nesmí přiskřípnout.
- Před uložením přístroj do uzavřených prostor nechejte zchladnout motor.
- Přístroj nedávejte do plastových pytlů, protože může docházet k vytváření vlhkosti.

Neručíme za škody vyvolané našimi přístroji, pokud budou způsobené neodbornými opravami nebo používáním neoriginálních dílů, popř. použitím, které nebude v souladu s určením.

Likvidace/ochrana životního prostředí

Zajistěte ekologickou recyklaci přístroje, příslušenství a obalu.

Elektrické přístroje nepatří do domovního odpadu.

- Přístroj odevzdejte do sběrného místa odpadu. Použité umělohmotné a kovové díly se mohou odstranit a roztřídit a tak se mohou recyklovat. Informujte se v našem servisním středisku.
- Posečenou trávu neházejte do popelnice, ale zkompostujte ji nebo ji rozložte jako mulčovací vrstvu pod keře a stromy.
- Přístroj není dovoleno likvidovat spolu s domovním nebo neskladným odpadem. Informace ke sběrným místům nebo termínech sběru vám poskytne obecní správa nebo váš místní podnik zajišťující likvidaci odpadů.

Hledání chyb

Problém	Možná příčina	Odstranění chyb
Přístroj nestartuje	Chybí síťové napětí	Zkontrolujte zásuvku, kabel, vedení, zástrčku, popř. oprava provedená specializovaným elektrotechnikem
	Startovací páka (A 12) je defektní	Oprava provedená zákaznickým servisem
	Uhlíkový kartáček je opotřebovaný	
	Motor je defektní	
	Tráva je příliš dlouhá	Nastavte větší výšku sečení. Stlačením trubky držadla (A 1) lehce nadzvedněte přední kola.
Motor vynechává	Zablokování cizími tělesy	Odstraňte cizí tělesa
Výsledek práce není uspokojivý nebo motor pracuje těžce	Výška sečení příliš nízká	Nastavte větší výšku sečení
	Nůž (I 18) je tupý	Nechejte nůž nabrousit nebo ho vyměňte
	Oblast nože je ucpaná	Vyčistěte přístroj
	Nůž je špatně namontovaný	Namontujte nůž správně
Nůž se neotáčí	Nůž je zablokovaný trávou	Odstraňte trávu
	Šroub (I 17) nože je povolený	Pevně utáhněte šroub nože
Abnormální hluk, klepání nebo vibrace	Šroub (I 17) nože je povolený	Pevně utáhněte šroub nože
	Poškozený nůž	Vyměňte nůž

Náhradní díly / Příslušenství

Náhradní díly a příslušenství obdržíte na stránkách www.grizzlytools-service.eu

Pokud máte problémy při objednávání, použijte prosím kontaktní formulář. V případě jakýchkoliv dalších dotazů se obraťte na servisní středisko / „Service-Center“ (viz strana 50).

Pol. návod k obsluze	Označení	Č. artiklu.
I 18	Náhradní nůž (Identifikace výrobce: GD6MBX.00.06)	13700203
A 4	Sběrný koš	91104095
H 22	mulčovací sada	91097049

Záruka

Vážení zákazníci,
Na tento přístroj poskytujeme 3letou záruku od data zakoupení.
V případě závady tohoto výrobku vám vůči prodejci výrobku přináleží zákonná práva. Tato zákonná práva nejsou omezena naší následovně uvedenou zárukou.

Záruční podmínky
Záruční doba začíná běžet ode dne nákupu. Uschovejte si, prosím, originál účtenky pro pozdější použití. Tento dokument budete potřebovat jako doklad o koupi.
Zjistíte-li během tří let od data koupě u tohoto výrobku materiálovou nebo výrobní vadu, bude výrobek námi, podle našeho výběru, bezplatně opraven nebo nahrazen. Tato záruční oprava předpokládá, že během 3leté lhůty předložíte poškozený přístroj s dokladem o koupi (pokladní stvrzenka) a písemně krátce popíšete, v čem spočívá závada a kdy k ní došlo.

Bude-li závada kryta naší zárukou, získáte zpět opravený nebo nový výrobek. Opravou nebo výměnou výrobku nezačíná záruční doba běžet od začátku.

Záruční doba a zákonné nároky na odstranění vady
Záruční doba se neprodlužuje poskytnutím záruky. Toto platí i pro nahrazené a opravené díly. Již při koupi zjištěné závady a nedostatky musíte nahlásit okamžitě po vybalení výrobku. Po uplynutí záruční doby musíte uhradit náklady za provedené opravy.

Rozsah záruky
Přístroj byl precizně vyroben podle přísných jakostních směrnic a před dodáním byl svědomitě zkontrolován.

Záruční oprava se vztahuje na materiálové nebo výrobní vady. Tato záruka se netýká dílů výrobku, které jsou vystaveny normálnímu opotřebení, a lze je považovat za spotřební materiál (např. Nůž nebo šroub

nože), nebo poškození křehkých dílů (např. spínače, akumulátory nebo díly vyrobené ze skla).
Tato záruka neplatí, je-li výrobek poškozen z důvodu neodborného používání, nebo pokud u něj nebyla prováděna údržba.
Pro odborné používání výrobku musí být přesně dodržovány všechny pokyny uvedené v návodu k obsluze. Bezpodmínečně je třeba zabránit používání a manipulacím s výrobkem, které nejsou v návodu k obsluze doporučeny, nebo je před nimi varováno.
Výrobek je určen jen pro soukromé účely a ne pro komerční využití. Záruka zaniká v případě zneužívání a neodborné manipulace, používání nadměrné síly a při zásazích, které nebyly provedeny naším autorizovaným servisem.

Postup v případě uplatňování záruky
Pro zajištění rychlého zpracování vaší žádosti, prosím, postupujte podle následujících pokynů:

- Na důkaz, že jste výrobek zakoupili, mějte pro jakékoli případné dotazy připravenou pokladní stvrzenku a číslo výrobku (IAN 352227_2007)
- Číslo výrobku je uvedeno na typovém štítku.
- Pokud by došlo k funkční poruše nebo jiným závadám, nejdříve **telefonicky** nebo **e-mailem** kontaktujte níže uvedené servisní oddělení. Pak získáte další informace o vyřízení vaší reklamace.
- Výrobek označený jako vadný můžete po domluvě s naším zákaznickým servisem, s připojením dokladu o koupi (pokladní stvrzenky) a po uvedení, v čem závada spočívá a kdy k ní došlo, přeposlat bez platby poštovného na vám sdělenou adresu příslušného servisu. Aby bylo zabráněno problémům s přijetím a dodatečnými náklady, bezpodmínečně použijte jen tu adresu, která vám bude sdělena. Zajistěte, aby zásilka nebyla odeslána nevyplaceně jako nadměrné zboží, expres nebo jiný, zvláštní druh zásilky. Přístroj zašlete včetně všech částí příslušenství dodaných při zakoupení a zajistěte dostatečně bezpečný přepravní obal.

Opravna

Opravy, **které nespadají do záruky**, můžete nechat udělat v našem servisu oproti zúčtování. Rádi vám připravíme předběžný odhad nákladů.
Můžeme zpracovávat jen ty přístroje, které byly dostatečně zabalené a odeslány vyplaceně.
Pozor: Prosím, přístroj zašlete našemu autorizovanému servisu vyčištěný a s upozorněním na závadu.
Nepřijmeme přístroje zaslané nevyplaceně jako nadměrné zboží, expres nebo jiný, zvláštní druh zásilky.
Likvidaci vašich poškozených zaslaných přístrojů provedeme bezplatně.

Service-Center

CZ **Servis Česko**
Tel.: 800143873
E-Mail: grizzly@lidl.cz
IAN 352227_2007

Dovozce

Prosím, respektujte, že následující adresa není adresou servisu. Nejdříve kontaktujte shora uvedené servisní středisko.

Grizzly Tools GmbH & Co. KG
Stockstädter Straße 20
63762 Großostheim
Německo
www.grizzlytools-service.eu

Obsah

Úvod.....51
Použitie.....51
Všeobecný popis.....52
Objem dodávky.....52
Prehľad.....52
Popis funkcie 52
Technické údaje.....52
Bezpečnostné pokyny 53
Symboly na nastroji.....53
Symboly v návode 54
Všeobecné bezpečnostné 54
pokyny 54
Montáž 58
Montáž držadla 58
Montáž zberného koša na trávu 59
Mulčovač (voliteľne dostupný).....59
Obsluha.....59
Zavesenie/ zloženie zberného koša.59
Nastavenie výšky rezu.....59
Zapnutie a vypnutie 60
Práca s kosačkou 60
Čistenie/údržba/uskladnenie.....61
Všeobecné čistiace a údržbárske
práce 61
Výmena noža.....61
Uskladnenie 61
Likvidácia/Ochrana životného
prostredia.....62
Náhradné diely /
Príslušenstvo 62
Vyhľadávanie chýb 63
Záruka 64
Servisná oprava 65
Service-Center.....65
Dovozca.....65
Preklad originálneho
prehlásenia o zhode CE.....87
Výkres náhradných dielov 89

Úvod

Gratulujeme Vám k zakúpeniu Vášho nového prístroja. Tým ste sa rozhodli pre kvalitný produkt.
Tento prístroj bol počas výroby testovaný na kvalitu a podrobený výstupnej kontrole. Tým je zabezpečená funkčnosť vášho prístroja. Nedá sa vylúčiť, že sa v jednotlivých prípadoch na alebo v prístroji nenachádzajú zvyšky mastív. Nejde o nedostatok alebo poruchu a nie je dôvod k znepokojeniu.

Návod na obsluhu je súčasťou toh produktu. Obsahuje dôležité upozornenia ohľadom bezpečnosti, obsluhy a likvidácie. Pred používaním produktu sa oboznámte so všetkými pokynmi pre obsluhu a bezpečnosť. Používajte produkt len predpísaným spôsobom a len v uvedených oblastiach použitia.
Návod na obsluhu uschovajte a v prípade odovzdania produktu tretím osobám odovzdajte aj všetky podklady.

Použitie

Prístroj je určený len na kosenie trávnikov a trávnatých plôch v domácom prostredí. Tento prístroj nie je vhodný na komerčné používanie.
Pri komerčnom použití zanikne záruka. Každé iné použitie, ktoré nie je v tomto návode výslovne dovolené, môže viesť k poškodeniam prístroja a môže predstavovať vážne nebezpečenstvo pre užívateľa.
Prístroj je určený na používanie prostredníctvom dospelej osoby. Deti ako aj osoby, ktoré nie sú s týmto návodom oboznámené, nesmú prístroj používať. Používanie prístroja v dažďi alebo vo vlhkom prostredí je zakázané.
Výrobca neručí za škody, ktoré boli spôsobené použitím odporujúcim jeho určeniu, alebo nesprávnou obsluhou.

Všeobecný popis

Objem dodávky

Prístroj opatrne vyberte z obalu a preverte, či sú nasledujúce časti kompletné:

- kosačka a oblúková rukoväť s prívodným káblom
- 2 spodná tyč
- zberný kôš na trávu s rukoväťou (trojdielny)
- 2 skrutky na upevnenie držadla
- 2 krídlové matice a skrutky na upevnenie oblúkovej rukoväte
- 2 držiaky na upevnenie prívodného kábla
- Návod na obsluhu

Mulčovač nie je súčasťou dodávky.

Prehľad

A
1 oblúková rukoväť
2 krídlové matice
3 spodné tyče
4 zberný kôš na trávu
5 kolesá
6 kryt kosačky na trávu
7 ochrana proti odletujúcim častiam
8 držiak kábla
9 zásuvka pre sieťový kábel
10 odblokovacie tlačidlo
11 odľahčenie ťahu kábla
12 štartovacia páka

B 13 Priložených skrutiek

C 14 Skrutiek

D
15 Rukoväť
16 Koša na trávu

I
17 Na upevnenie noža
18 Pridržte nôž
19 Motorového vretenal

D 20 Nastaviť zmenami

F 21 Os kolesa

H 22 Mulčovač

E 23 Držiak

Popis funkcie

Elektrická kosačka na trávu má rezný nástroj, ktorý sa otáča paralelne k rovine rezu. Je vybavená výkonovo silným elektromotorom, robustným plastovým krytom, bezpečnostným spínačom, ochranou proti odletujúcim častiam a zberným košom na trávu. Navyše je prístroj možné prestaviť do 3 výšok a má kolesá, ktoré sa ľahko pohybujú. Funkciu obslužných častí s dozviete z nasledujúcich popisov.

Technické údaje

Elektrická kosačka na trávu.....PRM 1300 A1

Príkon motora ..... 1300 W
Sieťové napätie.....230V~, 50 Hz
Počet otáčok pri voľnobehu..... 3500 min^{-1}
Šírka noža ..... 32 cm
Výška rezu ..... 20 / 40 / 60 mm
Trieda ochrany..... ⧈ II
Druh krytia ..... IP 24
Hmotnosť..... asi 7,7 kg
Objem zberného koša na trávu..... 30 l
Hladina akustického tlaku (L_{pA})..... ..... 86 dB(A); K_{pA} = 3 dB
Hladina akustického výkonu (L_{WA})
nameraná ..... 90,0 dB(A); K_{WA}= 1,85 dB
zaručená .....92 dB(A)

Vibrácie na rukoväti
(a_h).....4,0 m/s^2; K= 2,0 m/s^2

Uvádzaná emisná hodnota vibrácií bola meraná na základe normovanej skúšobnej metódy a môže byť použitá na porovnanie jedného elektrického prístroja s iným. Uvádzaná emisná hodnota vibrácií môže byť použitá aj na úvodné posúdenie prerušenia chodu.

Výstraha:
Emisná hodnota vibrácií sa môže počas skutočného používania elektrického prístroja od uvádzanej hodnoty odlišovať, v závislosti od typu a spôsobu, akým sa elektrický prístroj používa. Existuje nutnosť pevne stanoviť bezpečnostné opatrenia na ochranu obsluhy, ktoré závisia od odhadnutia prerušenia chodu počas skutočných podmienok používania prístroja (treba pri tom zohľadniť všetky časti prevádzkového cyklu, napríklad doby, počas ktorých je elektrický prístroj vypnutý a také, počas ktorých je síce zapnutý ale beží bez zaťaženia).

Hodnoty hluku a vibrácií boli zistené adekvátne normám a ustanoveniam uvedeným vo vyhlásení o konformite.

Bezpečnostné pokyny

Tento odsek obsahuje základné bezpečnostné predpisy pri práci s elektrickou kosačkou na trávu.

Symboly na nastroji

Pozor!
Pozorne si prečítajte návod na obsluhu.

Prístroj nevystavujte vlhkosti. Nepracujte počas dažďa a nekoste mokrú trávu.

Nebezpečenstvo poranenia prostredníctvom vymrštených častí.
Okolo stojace osoby chráňte pred kosačkou.

Pozor - ostré rezné nože! Chráňte si nohy a ruky. Nebezpečenstvo poranenia! Pred nastavovacími alebo čistiacimi prácami, alebo ak sa sieťový kábel zamotal alebo ak je poškodený, tak motor vypnite a sieťový kábel vytiahnite.

Nebezpečenstvo prostredníctvom poškodeného sieťového kábla.
Sieťový kábel udržiavajte mimo prístroja a rezného noža!

STOP
Pozor!
Dobeh kosačky na trávu.

Noste ochranu očí a sluchu.

L_{WA} 92 dB
Údaj o hladine akustického výkonu L_{WA} v dB.

Trieda ochrany II (Dvojitá izolácia)

Elektrické prístroje nepatria do odpadu z domácností.

320 mm
Priemer strihu

Proces štartu – stlačte uvoľňovacie tlačidlo & vytiahnite štartovaciu páku

- 20
- 40
- 60

Stupnica výšky kosenia

Ukazovateľ naplnenia záchytného koša na trávu:

Otvorená klapka: Zberný kôš na trávu je prázdny

Zatvorená klapka: Zberný kôš na trávu je plný

Symboly v návode

Pri manipulácii s nožom noste vždy rukavice.

Vytiahnuť sieťovú zástrčku.

Všeobecné bezpečnostné pokyny

DÔLEŽITÉ
PREČÍTAJTE SI STAROSTLIVO NÁVOD NA POUŽÍVANIE. NÁVOD NA POUŽÍVANIE ODLOŽTE NA NESKORŠIE PREČÍTANIE.

Údaje pre bezpečné používanie pre elektricky poháňané kosačky na trávu

Tento prístroj môže pri neodbornom používaní spôsobiť závažné poranenia. Aby sa zamedzilo škodám na zdraví osôb a materiálnym škodám, prečítajte si nasledujúce bezpečnostné pokyny a bezpodmienečne ich dodržiavajte, dobre sa oboznámte so všetkými obslužnými prvkami prístroja.

Pozor: Takto zabránite úrazom a poraneniam:

Príprava:

- Prečítajte si starostlivo návod na používanie. Oboznámte sa s nastavovacími dielmi a správnym používaním stroja.
- Nikdy nedovoľte deťom alebo iným osobám, ktoré nepoznajú návod na obsluhu, prístroj používať. Miestne ustanovenia môžu určovať minimálny vek osoby obsluhujúcej prístroj.
- Prístroj nikdy nepoužívajte, kým sú v blízkosti iné osoby, najmä deti a domáce zvieratá.
- Obsluha alebo používateľ prístroja je zodpovedný za nehody alebo škody spôsobené na iných osobách alebo ich majetku.
- Prekontrolujte terén, na ktorom má byť prístroj použitý a odstráňte kamene, palice, drôty alebo iné cudzie telesá, ktoré môžu byť zachytené a vymrštené preč.
- Noste vhodný pracovný odev, akým je pevná obuv s protišmykovou podrážkou a odolné, hrubé nohavice. Prístroj nepoužívajte ak ste bosí a nosíte otvorené sandále.
- Pred použitím má sa vždy vykonať vizuálnu kontrolu, či rezací nôž, upevňovací čap a celá rezacia jednotka nie sú opotrebo-

vané alebo poškodené. Použité alebo poškodené rezacie nože a upevňovacie čapy sa smú na zabránenie nevyváženosti vymieňať iba spolu ako súprava. Opotrebované alebo poškodené výstražné štítky sa musia vymeniť.

- Buďte mimoriadne opatrní pri prístrojoch s viacerými reznými nástrojmi, lebo pohyb jedného noža môže viesť k rotácii ostatných nožov.
- Používajte len náhradné diely a časti príslušenstva dodané a odporúčané výrobcom. Použitie cudzích dielov vedie k okamžitej strate nároku n a poskytnutie záruky.
- Nenoste voľný odev alebo odev s visiacimi šnúrkami alebo páskami.
- Opotrebované alebo poškodené výstražné štítky sa musia vymeniť.
- Používajte len schválené sieťové káble typu H05RN-F, ktoré sú maximálne 75 m dlhé a určené na používanie vo vonkajšom prostredí. Prierez prameňa vodiča sieťového kábla musí mať minimálne 2,5 mm^2. Pred použitím odviňte vždy celý káblový bubon. Kábel prekontrolujte s dôrazom na poškodenia.
- Ak je sieťový kábel poškodený, tak prístroj vypnite a sieťový kábel vytiahnite zo zásuvky. Ak sa prívodný kábel tohto prístroja poškodí, musí sa dať prostredníctvom výrobcu alebo jeho zákazníckych centier alebo podobnej kvalifikovanej osoby vymeniť, aby sa predišlo ohrozeniam.
- Nikdy nepripájajte poškodený sieťový kábel do elektrickej siete. Nedotýkajte sa žiadneho poškodeného kábla, pokiaľ je spojený s elektrickou sieťou. Poškodený sieťový kábel môže viesť k k dotknutiu sa častí vedúcich napätie.
- Pred použitím vždy skontrolujte pripojovacie a predlžovacie vedenie na znaky poškodenia alebo opotrebovania. Ak sa vedenie počas používania poškodí, musíte ho rýchlo odpojiť od napájacej siete. NEDOTÝKAJTE SA VEDENIA PRED JEHO ODPOJENÍM. Nepoužívajte stroj, keď vedenie je opotrebované alebo poškodené.

Pozor! Takto zabránite škodám na prístroji a prípadne z toho vyplývajúcim škodám na zdraví osôb:

Práca s prístrojom:

Nohy a ruky neveďte počas práce v blízkosti rotujúcich častí alebo pod rotujúcimi časťami prístroja. Existuje tu nebezpečenstvo poranenia!

Rešpektujte ochranu proti hluku a miestne predpisy. Používanie prístroja môže byť v určitých dňoch (napr. počas nedieľ a sviatkov), počas určitých denných časov (čas obeda, nočný pokoj) alebo na určitých špeciálnych miestach (napr. kúpele, kliniky atď.) obmedzené alebo zakázané.

- Motor zapnite podľa návodu až potom, ak sú vaše nohy v bezpečnej vzdialenosti od rezných nástrojov.
- Prístroj nepoužívajte počas dažďa, pri zlých poveternostných podmienkach, vo vlhkom prostredí alebo na mokrom trávniku. Pracujte len pri dennom svetle alebo dobrom osvetlení. Ak je to možné, zabráňte použitiu prístroja pri mokrej tráve.
- S prístrojom nepracujte, ak ste unavení alebo nekoncentrovaní alebo po požití alkoholu alebo tabletiek. Dajte si vždy včas prestávku v práci. K práci pristupujte s rozumom.
- Pri práci dbajte na bezpečný postoj, predovšetkým na svahoch. Pracujte vždy priečne k svahu, nikdy sa nepohybujte smerom nahor a nadol. Buďte mimoriadne opatrní, keď meníte smer jazdy na svahu. Nepracujte na príliš strmých svahoch.
- Prístroj veďte len rýchlosťou chôdze. Buďte mimoriadne opatrní, keď prístroj otáčate, ťaháte smerom k sebe alebo idete smerom dozadu.
- Prístroj zapínajte opatrne podľa pokynov v tomto návode. Dbajte na dostatočný odstup nôh od rotujúceho noža.
- Prístroj pri štartovaní nenakláňajte, okrem situácie, keď je to potrebné kvôli rozbehu vo vysokej tráve. V tomto prípade ju vyklopte natoľko, ako je to bezpodmienečne potrebné a zdvihnite stranu odvrátenú od používateľa nahor. V takomto prípade nakloňte prístroj prostredníctvom tlačenia na rukoväť tak, aby sa predné kolesá prístroja zľahka nadvihli. Vždy si ešte predtým, ako prístroj opäť spustíte na zem, skontrolujte, či sa obe ruky nachádzajú v pracovnej polohe na rukoväti.
- Nikdy nepoužívajte kosačku na trávu s poškodenými ochrannými zariadeniami alebo ochrannými mrežami alebo bez namontovaných ochranných zariadení, napr. odrážacie plechy a/alebo zariadenia na zachytávanie trávy. Držte sa vždy ďalej od vyprázdňovacieho otvoru.

⚠ Pozor nebezpečenstvo!
Nôž dobieha.
Existuje tu nebezpečenstvo poranenia.

- Prístroj sa nesmie nadvihovať alebo prepravovať, kým motor beží. Prístroj vypnite, ak sa kvôli preprave musí nakloniť, ak sa prechádza cez iné plochy ako je trávnik a keď sa prístroj prináša k plochám, ktoré sa majú kosiť alebo sa od týchto plôch odnáša.
- Vyprázdňovací otvor udržujte stále čistý a voľný. Pokosenú trávu odstraňujte len ak je prístroj odstavený.
- Nikdy nenechávajte prístroj bez dozoru na mieste, kde sa pracuje.
- Nepracujte s poškodeným, nekompletným prístrojom alebo s prístrojom, ktorý bol prerobený bez súhlasu výrobcu. Prístroj nikdy nepoužívajte s poškodenými ochrannými zariadeniami alebo tienením alebo s chýbajúcimi bezpečnostnými zariadeniami,

akými sú vychyľovacie zariadenia a/alebo zariadenia na zachytávanie trávy.
- Nepreťažujte váš prístroj. Pracujte len v uvedenom rozmedzí výkonu a nemeňte nastavenia regulátora na motore. Na ťažké práce nepoužívajte výkonovo slabé stroje. Nepoužívajte váš prístroj na účely, na ktoré nie je určený.
- Prístroj nepoužívajte v blízkosti horľavých kvapalín alebo plynov. Pri nerešpektovaní vzniká nebezpečenstvo požiaru alebo explózie.
- Nikdy prístroj nedvíhajte a neodnášajte preč, pokiaľ motor beží.
- Prístroj vypnite a vytiahnite sieťovú zástrčku. Uistite sa, či sa úplne zastavili všetky pohyblivé diely:
  - vždy, keď prístroj opúšťate,
  - predtým, ako začnete čistiť vyprázdňovací otvor alebo začnete odstraňovať zablokované predmety,
  - keď sa prístroj nebude používať,
  - predtým ako budete prístroj kontrolovať, čistiť alebo na tom pracovať,
  - ak je sieťový kábel poškodený alebo zamotaný,
  - keď sa narazilo na cudzie teleso. Skontrolujte, či kosačka na trávu nie je poškodená a v prípade potreby vykonajte potrebné opravy, predtým než ju opäť spustíte a začnete s kosačkou na trávu pracovať.
- Postarajte sa, aby všetky matice, kolíky a skrutky boli riadne dotiahnuté.
  Ak kosačka na trávu začne nezvyčajne silno vibrovať, musí sa vykonať okamžitá kontrola.
  - vyhľadajte poškodenia;
  - vykonajte potrebné opravy poškodených častí;
  - postarajte sa, aby všetky matice, kolíky a skrutky boli riadne dotiahnuté.
- Ruky a nohy nikdy nedávajte do blízkosti rotujúcich častí alebo pod ne. Pri rotorových kosačkách sa nesmiete nikdy postaviť pred vyprázdňovací otvor.
- Motor nespúšťajte, keď stojíte pred vyhadzovacím kanálom.

Údržba a uskladnenie:
- Postarajte sa o to, aby boli všetky matice, čapy a skrutky pevne dotiahnuté a aby bol prístroj v bezpečnom stave.
- Nikdy sa nepokúšajte sami prístroj opravovať, iba ak máte na to vzdelanie. Všetky práce, ktoré nie sú uvedené v tomto návode na obsluhu, smú vykonávať len nami splnomocnené servisné zákaznícke miesta.
- Prístroj uschovávajte na suchom mieste a mimo dosahu detí.
- S prístrojom zaobchádzajte starostlivo. Nástroje udržujte ostré a čisté, aby ste mohli lepšie a bezpečnejšie s nimi pracovať. Dodržujte predpisy týkajúce sa údržby.
- Keď vymieňate rezné zariadenie, noste vždy ochranné rukavice.
- Pravidelne kontrolujte zariadenie na zachytávanie trávy, či nie je opotrebené a zdeformované. Opotrebené alebo poškodené časti z bezpečnostných dôvodov vymeňte. Pri nastavovaní nožov buďte obzvlášť opa-

trní, aby sa vaše prsty nevklinili medzi rotujúce nože a pevne stojace časti stroja.
- Preverte si, či boli použité len také náhradné rezné nástroje, ktoré sú schválené výrobcom.
- Pri údržbe noža dávajte pozor na to, aby aj po vypnutí zdroja napätia sa nože mohli pohybovať.
- Skôr než prístroj odložíte do uzavretej miestnosti, nechajte motor vychladnúť.
- Dávajte pozor na to, že pri strojoch s viacerými nožmi pohyb noža môže viesť k otočeniam ostatných nožov.
- Z bezpečnostných dôvodov vymeňte všetky opotrebované alebo poškodené diely. Používajte výhradne originálne náhradné diely a originálne príslušenstvo.

Pozor: Takto zabránite úrazom a poraneniam vplyvom zásahu elektrickým prúdom:

Elektrická bezpečnosť:
- Dávajte si pozor na to, aby sa sieťové napätie zhodovalo s údajmi uvedenými na typovom štítku.
- Prístroj zapojte len do zásuvky s RCD (Residual Current Device) s vypínacím prúdom nie väčším ako 30 mA.
- Vyhnite sa telesnému kontaktu s uzemnenými časťami (napr. kovové ploty, kovové stĺpy).
- Na upevnenie sieťového kábla použite na to určený záves na kábel.
- Pri práci chráňte sieťový kábel pred reznými nástrojmi. Rezné nože môžu sieťový kábel poškodiť a môžu viesť k dotknutiu sa častí vedúcich napätie. Zásadne veďte sieťový kábel za osobou obsluhujúcou prístroj.
- Sieťový kábel nepoužívajte na vyťahovanie zástrčky zo zásuvky. Sieťový kábel chráňte pred horúčavou, olejom a ostrými hranami.

Montáž

Pred všetkými prácami na prístroji vytiahnite sieťovú zástrčku. Existuje tu nebezpečenstvo poškodenia zdravia osôb.

Montáž držadla

B
1. Vsaďte spodné tyče (3) do uchytenia krytu kosačky na trávu (6). Porovnajte s obrázkom A.
2. Upevnite spodné držadlo (3) priloženými skrutkami na upevnenie držadla (13).

C
3. Oblúkovú rukoväť (1) upevnite pomocou priložených skrutiek (14) a krídlových matíc (2) k spodnej tyči (3). Sú možné dve polohy.
4. Držiak kábla(A 8) pripevnite na tyč (3) a na oblúkovú rukoväť (1) pomocou neho zafixujte kábel.

Keď uvoľníte obe krídlové matice, môžete oblúkovú rukoväť sklopiť smerom nadol za účelom uskladnenia prístroja. Dávajte pozor na to, aby nedošlo k privretiu kábla.

D Montáž zberného koša na trávu

Pri montáži zberného koša na trávu noste rukavice, aby ste sa vyhli poraneniam.

1. Spojte obe časti záchytného koša na trávu (4).
2. Rukoväť (15) nasuňte do vrchnej časti zberného koša na trávu (16). Označenia šípkou na držadle (15) a na hornej časti záchytného koša trávy (16) označujú nastavenie držadla (15).

S kosačkou sa nesmie pracovať bez nárazovej ochrany. Vzniká riziko poranenia.

Pri kosení bez mulčovača vždy pracujte so zberným košom na trávu. Inak môže viesť k zreteľnému ovplyvneniu výsledku kosenia.

H Mulčovač (voliteľne dostupný)

Mulčovač môžete v prípade potreby zakúpiť, pozri „Náhradné diely/príslušenstvo“.

Nasadenie mulčovača

1. Odoberte zberný kôš na trávu, ak je založený.
2. Nadvihnite ochranu proti odrazeným predmetom.
3. Nasaďte mulčovač (22) na výšku, so spodnou hranou na prístroji.
4. Zatlačte mulčovač (22) so spodnou hranou a následne s hornou hranou do vyhadzovacieho otvoru.
5. Ochranu proti odrazeným predmetom (7) sklopte na mulčovač (22).

Odobratie mulčovača

6. Uchopte mulčovač (22).
7. Najprv vytiahnite z prístroja hornú hranu mulčovača (22).
8. Odstráňte mulčovač.

Obsluha

E Zavesenie/ zloženie zberného koša

1. Za účelom zavesenia zberného koša na trávu (4) nadvihnite ochranu proti odletujúcim častiam (7) a zberný kôš na trávu (4) zaveste. Ochranu proti odletujúcim častiam (7) sklopte na zberný kôš (4). On drží zberný kôš (4) v správnej polohe.
2. Za účelom zloženia zberného koša na trávu (4) nadvihnite ochranu proti odletujúcim častiam (7) a zberný kôš na trávu (4) zložte. Ochranu proti odletujúcim častiam (7) sklopte naspäť na kryt kosačky (6).

Na bočnej strane zberného koša na trávu (4) je umiestnená indikácia výšky hladiny (D 20). Ukazovateľ naplnenia signalizuje stav naplnenia zberného koša na trávu, keď kosačka na trávu beží.

Otvorená klapka (D 20): Zberný (4) kôš na trávu je prázdny

Zatvorená klapka (D 20): Zberný (4) kôš na trávu je plný

Nastavenie výšky rezu

Prístroj vypnite, vytiahnite sieťovú zástrčku a počkajte, kým sa nože nezastavia. Existuje tu nebezpečenstvo poškodenia zdravia osôb.

Elektrická kosačka sa môže nastaviť prostredníctvom troch zmien polohy prednej a zadnej nápravy na nasledovné výšky kosenia:

60 mm – veľká výška rezu
40 mm - stredná výška rezu
20 mm – nízka výška rezu

Prestavte postupne nápravy. Pri prednej a zadnej náprave má byť nastavená rovnaká výška kosenia, aby bolo možné dosiahnuť presný výsledok.

F

1. Položte kosačku nabok.
2. Uchopte nápravu kolesa na oboch stranách.
3. Potiahnite súčasne za nápravu a nechajte ju zaskočiť na želanej polohe.

Správna výška rezu predstavuje pri okrasnom trávniku približne 20 - 40 mm, pri úžitkovom trávniku približne 40 - 60 mm.

Pre prvý rez v sezóne by sa mala zvoliť veľká výška rezu.

Rešpektujte ochranu proti hluku a miestne predpisy.

G Zapnutie a vypnutie

1. Zástrčku sieťového kábla zasuňte do zásuvky (pozri A 9) na oblúkovej rukoväti (pozri A 1).
2. Na odľahčenie ťahu na konci napájacieho kábla vytvarujte slučku a zaveste ju do držiaka na odľahčenie ťahu (11). Porovnajte s detailným vyobrazením na obrázku A.
3. Prístroj pripojte k sieťovému napätiu.
4. Pred zapnutím dbajte na to, aby sa prístroj nedotýkal žiadnych predmetov.
5. Na zapnutie stlačte uvoľňovacie tlačidlo (10) na držadle. Pri stlačenom uvoľňovacom tlačidle stlačte štartovaciu páku (12). Uvoľňovacie tlačidlo (10) môžete teraz pustiť.
6. Za účelom vypnutia pustite štartovaciu páku (12).

Po vypnutí prístroja sa nôž ešte niekoľko sekúnd točí. Nedotýkajte sa bežiaceho noža. Existuje tu nebezpečenstvo poškodenia zdravia osôb

Práca s kosačkou

Pravidelné kosenie podporuje zvýšenú tvorbu listov u travín, no zároveň aj podporuje odumieranie burín. Preto je trávnik po každom kosení hustejší a vzniká rovnomerne zaťažiteľný trávnik.
Prvé kosenie sa realizuje približne v apríli pri výške porastu od 70 - 80 mm. V hlavnom vegetačnom období sa trávnik kosí minimálne raz týždenne.

- S kosením začnite v blízkosti zásuvky a ďalej pokračujte smerom od zásuvky.
- Sieťový kábel veďte vždy za sebou a po otočení sa ho preložte na už pokosenú stranu.
- Prístroj veďte rýchlosťou chôdze, pokiaľ možno v rovných pásoch. Na dosiahnutie rovnomerného pokosenia bez vynechaných častí by sa mali jednotlivé pásy vždy niekoľko centimetrov prekrývať.
- Výšku rezu si natavte tak, aby sa prístroj nepreťažoval. V opačnom prípade sa môže poškodiť motor.
- Na svahoch pracujte vždy priečne ku svahu. Obzvlášť buďte opatrní pri cúvaní a ťahaní prístroja.
- Na prepravu elektrickej kosačky na trávu sa môže použiť držiak (E 23).

- Prístroj čistite po každom použití tak, ako je to popísané v kapitole „Čistenie, údržba, uskladnenie“.

Po skončení práce a za účelom prepravy prístroj vypnite, vytiahnite sieťovú zástrčku a počkajte, kým sa nôž nezastaví. Existuje tu nebezpečenstvo poškodenia zdravia osôb.

Čistenie/údržba/ uskladnenie

Práce, ktoré nie sú popísané v tomto návode na obsluhu, nechajte uskutočniť prostredníctvom nami autorizovaného servisného strediska. Používajte len originálne náhradné diely.

Pri manipulácii s nožom noste vždy rukavice.

Pred všetkými údržbárskymi a čistiacimi prácami prístroj vypnite, vytiahnite sieťovú zástrčku a počkajte, kým sa nôž nezastaví. Existuje tu nebezpečenstvo poškodenia zdravia osôb.

Všeobecné čistiace a údržbárske práce

Na kosačku nestriekajte vodu. Existuje tu nebezpečenstvo zásahu elektrickým prúdom.

- Prístroj udržujte vždy čistý. Na čistenie používajte kefu alebo handru, ale žiadne čistiace prostriedky príp. rozpúšťadlá.
- Po dokončení kosenia pomocou drievka alebo kúska umelej hmoty odstráňte priľnuté zvyšky rastlín z kolies a vetracích otvorov, vyprázdňovacieho otvoru a z oblasti nožov. Nepoužívajte žiadne tvrdé alebo špicaté predmety, mohli by prístroj poškodiť.
- Pred každým použitím kosačku skontrolujte, či na nej nie sú viditeľné nedostatky, akými sú uvoľnené, opotrebované alebo poškodené časti. Skontrolujte, či sú všetky matice, čapy a skrutky pevne uložené.
- Prekontrolujte kryty a ochranné zariadenia, či nie sú poškodené a či sú správne uložené. V prípade potreby ich vymeňte.

Výmena noža

Ak je nôž tupý, je ho možné dať v odbornom servise nabrúsiť. Ak je nôž poškodený alebo sa zdá byť nevyvážený, tak sa musí vymeniť

1. Prístroj otočte.
2. Použite pevné rukavice a pevne pridržte nôž (18). Skrutku na upevnenie noža (17) otáčajte proti smeru hodinových ručičiek pomocou skrutkového kľúča (SW13) smerom od motorového vretena (19).
3. Nový nôž (18) opäť namontujte v opačnom poradí. Dávajte pozor na to, aby bol nôž (18) správne umiestnený a skrutka na uchytenie noža (17) aby bola pevne dotiahnutá. Drážka noža (18) musí byť v rovine s výstupkami vretena motora (19).

Uskladnenie

- Prístroj uschovávajte na suchom mieste mimo dosahu detí. Uvoľnite krídlové matice (2) a sklopte oblúkovú rukoväť (1) dohromady, aby si prístroj vyžadoval menej miesta. Nesmie pri tom dôjsť k privretiu káblov.

- Skôr než prístroj odložíte do uzavretej miestnosti, nechajte motor vychladnúť.
- Prístroj nebaľte do nylonových vriec, lebo by sa tam mohla vytvoriť vlhkosť.

Za škody spôsobené našimi prístrojmi nezodpovedáme, pokiaľ boli tieto zapríčinené neodbornou opravou prístroja alebo použitím nie originálnych náhradných dielov resp. použitím nezodpovedajúcim účelu použitia prístroja.

Likvidácia/Ochrana životného prostredia

Prístroj, príslušenstvo a obal odneste na miesta určené na recykláciu, ktorá je v súlade so životným prostredím.

Elektrické prístroje nepatria do odpadu z domácností.

- Prístroj odovzdajte na mieste určenom na recykláciu. Použité plastové a kovové časti sa môžu separovane odčleniť a takto odviesť na recykláciu. Spýtajte sa na to v našom servisnom stredisku.
- Pokosenú trávu nevyhadzujte do smetnej nádoby, ale ju odovzdajte na kompostovanie alebo ju rozmiestnite ako mulčovaciu vrstvu pod kríky a stromy.
- Zariadenie sa nesmie likvidovať s domácim alebo neskladným odpadom. Informácie o zberných miestach alebo termínoch zberu zistíte na miestnej správe alebo vo vašom miestnom podniku zberu odpadu.

Náhradné diely / Príslušenstvo

Náhradné diely a príslušenstvo nájdete na strane www.grizzlytools-service.eu

Ak by sa mali vyskytnúť problémy s procesom objednávky, použite, prosím, kontaktný formulár. Pri ďalších otázkach sa obráťte na „Service-Center“ (pozri stranu 65).

Pol. Návod na obsluhu	Označenie	Č. Artiklu
I 18	Náhradný nôž (Identifikácia výrobcu: GD6MBX.00.06)	13700203
A 4	Zberný kôš na trávu	91104095
H 22	Mulčovač	91097049

Vyhľadávanie chýb

Problém	Možná príčina	Odstránenie poruchy
Prístroj neštartuje	chýba sieťové napätie	preverte zásuvku, kábel, vedenie, zástrčku príp. nechajte opraviť prostredníctvom elektrikára
	štartovacia páka (A 12) je chybný	oprava servisným strediskom
	opotrebované uhlíkové kefy	
	chybný motor	
	tráva je príliš vysoká	nastavte väčšiu výšku kosenia stlačením rukoväte (A 1) mierne nadvihnite predné kolesá
Motor vynecháva	blokovanie cudzím telesom	odstráňte cudzie telesá
Výsledok práce nie je uspokojivý alebo motor pracuje ťažko	príliš nízka rezná výška	nastavte väčšiu výšku kosenia
	tupý (I 18) nôž	nôž nechajte nabrúsiť alebo ho vymeňte
	upchatý priestor v okolí noža	prístroj vyčistite
	nôž je nesprávne namontovaný	nôž namontujte správne
Nôž sa neotáča	nôž je blokovaný trávou	odstráňte trávu
	uvoľnená skrutka (I 17) na upevnenie noža	dotiahnite skrutku na upevnenie noža
Nezvyčajné zvuky, hrkotanie alebo vibrácie	uvoľnená skrutka (I 17) na upevnenie noža	dotiahnite skrutku na upevnenie noža
	nôž je poškodený	vymeňte nôž

Záruka

Vážená zákazníčka, vážený zákazník,
Pre tento prístroj platí záruka 3 roky od dátumu zakúpenia.
Ak je prístroj poškodený, podľa zákona máte právo ho reklamovať u výrobcu produktu. Tieto práva vyplývajúce zo zákona nie sú našou následne opísanou zárukou obmedzené.

Záručné podmienky
Záručná lehota začína dňom zakúpenia. Pokladničný doklad ako originál prosím starostlivo uschovajte. Je potrebný ako dôkaz o zakúpení.
Ak sa počas troch rokov od dátumu zakúpenia tohto produktu vyskytne materiálna alebo výrobná chyba, produkt - podľa nášho rozhodnutia - bezplatne opravíme alebo nahradíme. Predpokladom záruky je, že v priebehu trojročnej lehoty bude predložený poškodený prístroj a pokladničný doklad a stručne opísaná chyba a kedy sa vyskytla. Ak sa v rámci našej záruky chyba pokryje, obdržíte späť opravený alebo nový prístroj. S opravou alebo výmenou produktu sa nezačína nová záručná doba.

Záručná doba a nárok na odstránenie vady
Záručná doba sa poskytnutím záruky nepredlžuje. To platí aj pre nahradené a opravené diely. Prípadné škody a nedostatky vzniknuté už pri zakúpení sa musia ihneď po vybalení ohlásiť. Opravy vykonané po uplynutí záručnej doby sú spoplatnené.

Rozsah záruky
Prístroj bol vyrobený podľa prísnych smerníc kvality a pred dodaním bol svedomite kontrolovaný.
Záruka sa týka materiálových alebo výrobných chýb. Táto záruka sa nevzťahuje na diely produktu, ktoré sú vystavené normálnemu opotrebeniu a preto sa môžu považovať za opotrebované diely (napr. nôž alebo skrutka noža) alebo na poškodenia na krehkých dieloch (napr. vypínač).
Táto záruka zaniká, ak bol produkt používaný poškodený, neodborne alebo nebola vykonávaná údržba. Pre odborné používanie produktu je nutné presne dodržiavať všetky návody uvedené v návode na obsluhu. Bezpodmienečne sa vyhnite používaniu, ktoré sa v návode na obsluhu neodporúča alebo pred ktorým ste boli vystríhaní.
Produkt je určený len pre súkromné použitie a nie v oblasti podnikania. Záruka zaniká pri nesprávnom a neodbornom používaní, pri násilnom používaní a pri zásahoch, ktoré neboli vykonané v našej servisnej pobočke.

Postup v prípade reklamácie
Pre zabezpečenie rýchleho spracovania vašej žiadosti postupujte prosím podľa nasledujúcich pokynov:

- Pri všetkých požiadavkách predložte pokladničný doklad a číslo artiklu (IAN 352227_2007) ako dôkaz o zakúpení.
- Číslo artiklu nájdete na typovom štítku.
- Ak sa vyskytnú chyby funkcie alebo iné nedostatky, kontaktujte najskôr následne uvedené servisné oddelenie **telefonicky** alebo **emailom**. Následne obdržíte ďalšie informácie o priebehu vašej reklamácie.
- Produkt evidovaný ako poškodený môžete po dohode s našim zákazníckym servisom, s priloženým dokladom o zakúpení (pokladničný doklad) a s údajmi, v čom chyba spočíva a kedy vznikla, zaslať bez poštovného na adresu

servisu, ktorá vám bude oznámená. Pre zabránenie dodatočných nákladov a problémov pri prevzatí použite len tú adresu, ktorá vám bude oznámená. Nezasielajte prístroj ako nadmerný tovar na náklady príjemcu, expresne alebo s iným špeciálnym nákladom. Prístroj zašlite so všetkými časťami príslušenstva dodanými pri zakúpení a zabezpečte dostatočne bezpečné prepravné balenie.

Servisná oprava

Opravy, **ktoré nepodliehajú záruke**, môžeme nechať vykonať v našej servisnej pobočke za úhradu. Radi vám poskytneme predbežnú kalkuláciu nákladov.
Môžeme spracovať len prístroje, ktoré boli doručené dostatočne zabalené a so zaplateným poštovným.
Pozor: Prístroj zašlite do našej servisnej pobočky vyčistený a s informáciami o chybe. Neprevezmeme prístroje zaslané ako nadmerný tovar na náklady príjemcu, expresne alebo s iným špeciálnym nákladom. Likvidáciu vašich poškodených zaslaných prístrojov vykonáme bezplatne.

Service-Center

SK

Servis Slovensko
Tel.: 0850 232001
E-Mail: grizzly@lidl.sk
IAN 352227_2007

Dovozca

Nasledujúca adresa nie je adresa servisu. Najskôr kontaktujte hore uvedené servisné centrum.

Grizzly Tools GmbH & Co. KG
Stockstädter Straße 20
63762 Großostheim
Nemecko
www.grizzlytools-service.eu

Inhalt

Einleitung **66**
Bestimmungsgemäße Verwendung **66**
Allgemeine Beschreibung **67**
Lieferumfang 67
Übersicht 67
Funktionsbeschreibung 67
Technische Daten **68**
Sicherheitshinweise **68**
Bildzeichen auf dem Gerät 68
Bildzeichen in der Anleitung 69
Allgemeine Sicherheitshinweise 69
Montage **74**
Bügelgriff montieren 74
Grasfangkorb montieren 74
Mulchkit 75
Bedienung **75**
Grasfangkorb einhängen/ abnehmen 75
Schnitthöhe einstellen 75
Ein- und Ausschalten 76
Arbeiten mit dem Elektro-Rasenmäher 76
Reinigung/Wartung/Lagerung .. **77**
Allgemeine Reinigungs- und Wartungsarbeiten 77
Messer austauschen 77
Lagerung 77
Entsorgung/Umweltschutz **78**
Ersatzteile/Zubehör **78**
Fehlersuche **79**
Garantie **80**
Reparatur-Service **81**
Service-Center **81**
Importeur **81**
Original-EG-Konformitätserklärung **88**
Explosionszeichnung **89**

Einleitung

Herzlichen Glückwunsch zum Kauf Ihres neuen Gerätes. Sie haben sich damit für ein hochwertiges Gerät entschieden. Dieses Gerät wurde während der Produktion auf Qualität geprüft und einer Endkontrolle unterzogen. Die Funktionsfähigkeit Ihres Gerätes ist somit sichergestellt.
Es ist nicht auszuschließen, dass sich in Einzelfällen am oder im Gerät Restmengen von Schmierstoffen befinden. Dies ist kein Mangel oder Defekt und kein Grund zur Besorgnis.

Die Betriebsanleitung ist Bestandteil dieses Gerätes. Sie enthält wichtige Hinweise für Sicherheit, Gebrauch und Entsorgung. Machen Sie sich vor der Benutzung des Gerätes mit allen Bedien- und Sicherheitshinweisen vertraut. Benutzen Sie das Gerät nur wie beschrieben und für die angegebenen Einsatzbereiche.
Bewahren Sie die Betriebsanleitung gut auf und händigen Sie alle Unterlagen bei Weitergabe des Gerätes an Dritte mit aus.

Bestimmungsgemäße Verwendung

Das Gerät ist nur für das Mähen von Rasen- und Grasflächen im häuslichen Bereich bestimmt.
Dieses Gerät ist nicht zur gewerblichen Nutzung geeignet. Bei gewerblichem Einsatz erlischt die Garantie.
Jede andere Verwendung, die in dieser Betriebsanleitung nicht ausdrücklich zugelassen wird, kann zu Schäden am Gerät führen und eine ernsthafte Gefahr für den Benutzer darstellen. Das Gerät ist zum Gebrauch durch Erwachsene bestimmt. Kinder sowie Personen, die mit dieser Betriebsanleitung nicht vertraut sind, dürfen das Gerät nicht benutzen. Die Benutzung

des Gerätes bei Regen oder feuchter Umgebung ist verboten.
Der Hersteller haftet nicht für Schäden, die durch bestimmungswidrigen Gebrauch oder falsche Bedienung verursacht wurden.

Allgemeine Beschreibung

Lieferumfang

Nehmen Sie das Gerät vorsichtig aus der Packung und prüfen Sie, ob die nachfolgenden Teile vollständig sind:

- Elektro-Rasenmäher und Bügelgriff mit Anschlussleitung
- 2 untere Holme
- Grasfangkorb mit Griff (dreiteilig)
- 2 Schrauben zur Holmbefestigung
- 2 Flügelmuttern und Schrauben zur Bügelgriffbefestigung
- 2 Kabelhalter
- Betriebsanleitung

Das Mulchkit ist nicht im Lieferumfang enthalten.

Übersicht

A

1 Bügelgriff
2 Flügelmuttern
3 Unterer Holm
4 Grasfangkorb
5 Räder
6 Elektro-Rasenmähergehäuse
7 Prallschutz
8 Kabelhalter
9 Steckdose für Netzanschlussleitung
10 Entriegelungsknopf
11 Kabel-Zugentlastung
12 Starthebel

B

13 Schrauben zur Holmbefestigung

C

14 Schrauben zur Bügelgriffbefestigung

D

15 Handgriff
16 Oberes Teil des Grasfangkorbs

I

17 Messerschraube
18 Messer
19 Motorspindel

D

20 Füllstandsanzeige

F

21 Radachse

H

22 Mulchkit

E

23 Tragegriff

Funktionsbeschreibung

Der Elektro-Rasenmäher besitzt ein parallel zur Schnittebene sich drehendes Schneidwerkzeug. Er ist mit einem leistungsstarken Elektromotor, einem robusten Kunststoffgehäuse, einem Entriegelungsknopf, einem Prallschutz und einem Grasfangkorb ausgestattet. Zusätzlich ist das Gerät 3-fach höhenverstellbar und hat leichtgängige Räder.
Die Funktion der Bedienteile entnehmen Sie bitte den nachfolgenden Beschreibungen.

Technische Daten

Elektro-Rasenmäher.. PRM 1300 A1

Aufnahmeleistung des Motors ..... 1300 W
Netzspannung ..... 230 V~; 50 Hz
Leerlaufdrehzahl (n_0) ..... 3500 min^{-1}
Schnittkreis ..... 32 cm
Schnitthöhe ..... 20 / 40 / 60 mm
Schutzklasse ..... ⧈ II
Schutzart IP24
Gewicht ..... ca. 7,7 kg
Volumen Grasfangkorb ..... 30 l
Schalldruckpegel (L_{pA}) 86 dB(A); K_{pA}= 3 dB
Schallleistungspegel (L_{WA})
gemessen ..... 90,0 dB(A); K_{WA}= 1,85 dB
garantiert ..... 92 dB
Vibration am Handgriff
(a_h) ..... 4,0 m/s^2; K= 2,0 m/s^2

Der angegebene Schwingungsemissionswert ist nach einem genormten Prüfverfahren gemessen worden und kann zum Vergleich eines Elektrowerkzeugs mit einem anderen verwendet werden.
Der angegebene Schwingungsemissionswert kann auch zu einer einleitenden Einschätzung der Aussetzung verwendet werden.

Warnung: Der Schwingungsemissionswert kann sich während der tatsächlichen Benutzung des Elektrowerkzeugs von dem Angabewert unterscheiden, abhängig von der Art und Weise, in der das Elektrowerkzeug verwendet wird.
Es besteht die Notwendigkeit, Sicherheitsmaßnahmen zum Schutz des Bedieners festzulegen, die auf einer Abschätzung der Aussetzung während der tatsächlichen Benutzungsbedingungen beruhen (hierbei sind alle Anteile des Betriebszyklus zu berücksichtigen, beispielsweise Zeiten, in denen das Elektrowerkzeug abgeschaltet ist, und solche, in denen es zwar eingeschaltet ist, aber ohne Belastung läuft).

Lärm- und Vibrationswerte wurden entsprechend den in der Konformitätserklärung genannten Normen und Bestimmungen ermittelt.

Sicherheitshinweise

Dieser Abschnitt behandelt die grundlegenden Sicherheitsvorschriften bei der Arbeit mit dem Elektro-Rasenmäher.

Bildzeichen auf dem Gerät

ACHTUNG!
Bedienungsanleitung lesen

Setzen Sie das Gerät nicht der Feuchtigkeit aus. Arbeiten Sie nicht bei Regen und schneiden Sie kein nasses Gras.

Verletzungsgefahr durch weggeschleuderte Teile. Umstehende Personen vom Elektro-Rasenmäher fern halten.

Vorsicht - Scharfe Schneidmesser! Füße und Hände fernhalten. Verletzungsgefahr! Motor ausschalten und Netzstecker ziehen vor Einstellungs- oder Reinigungsarbeiten oder wenn sich das Netzkabel verfangen hat oder beschädigt ist.

Achtung! Nachlauf des Rasenmähermessers!

Gefahr durch beschädigtes Netzkabel
Netzkabel von Gerät und Schneidmesser fernhalten!

Tragen Sie Augen- und Gehörschutz.

Angabe des Schallleistungspegels L_{WA} in dB

Schutzklasse II (Doppelisolierung)

Elektrogeräte gehören nicht in den Hausmüll.

Schnittkreis

Startvorgang - Entriegelungsknopf drücken & Starthebel ziehen

- 20
- 40
- 60

Skala Schnitthöhe

Füllstandsanzeige am Grasfangkorb:

Füllstandsanzeige geöffnet: Grasfangkorb leer

Füllstandsanzeige geschlossen: Grasfangkorb gefüllt

Bildzeichen in der Anleitung

Tragen Sie beim Umgang mit dem Messer Handschuhe.

Netzstecker ziehen

Allgemeine Sicherheitshinweise

WICHTIG
LESEN SIE DIE GEBRAUCHSANWEISUNG SORGFÄLTIG. GEBRAUCHSANWEISUNG ZUM NACHLESEN AUFBEWAHREN.

Angaben zum sicheren Gebrauch für elektrisch betriebene Rasenmäher

Dieses Gerät kann bei unsachgemäßem Gebrauch ernsthafte Verletzungen verursachen. Um Personen- und Sachschäden zu vermeiden, lesen und beachten Sie unbedingt die folgenden Sicherheitshinweise und machen Sie sich mit allen Bedienteilen gut vertraut.

Vorsicht: So vermeiden Sie Unfälle und Verletzungen:

Vorbereitung:

- Lesen Sie die Gebrauchsanweisung sorgfältig. Machen Sie sich mit den Stellteilen und dem richtigen Gebrauch der Maschine vertraut.
- Erlauben Sie niemals Kindern oder anderen Personen, die die Betriebsanleitung nicht kennen, das Gerät zu benutzen. Örtliche Bestimmungen können das Mindestalter der Bedienungsperson festlegen.
- Setzen Sie das Gerät niemals ein, während Personen, besonders Kinder und Haustiere, in der Nähe sind.

- Der Bediener oder Nutzer ist für Unfälle oder Schäden an anderen Menschen oder deren Eigentum verantwortlich.
- Überprüfen Sie das Gelände, auf dem das Gerät eingesetzt wird, und entfernen Sie Steine, Stöcke, Drähte oder andere Fremdkörper, die erfasst und weggeschleudert werden können.
- Tragen Sie geeignete Arbeitskleidung wie festes Schuhwerk mit rutschfester Sohle und eine robuste, lange Hose. Benutzen Sie das Gerät nicht, wenn Sie barfuß gehen oder offene Sandalen tragen.
- Vor dem Gebrauch ist immer durch Sichtkontrolle zu prüfen, ob die Schneidmesser, Befestigungsbolzen und die gesamte Schneideinheit abgenutzt oder beschädigt sind. Abgenutzte oder beschädigte Schneidmesser und Befestigungsbolzen dürfen zur Vermeidung einer Unwucht nur satzweise ausgetauscht werden. Abgenutzte oder beschädigte Hinweisschilder müssen ersetzt werden.
- Seien Sie vorsichtig bei Geräten mit mehreren Schneidwerkzeugen, da die Bewegung eines Messers zur Rotation der übrigen Messer führen kann.
- Benutzen Sie nur Ersatz- und Zubehörteile, die vom Hersteller geliefert und empfohlen werden. Der Einsatz von Fremdteilen führt zum sofortigen Verlust des Garantieanspruches.
- Vermeiden Sie das Tragen loser Kleidung oder Kleidung mit hängenden Schnüren oder Gürteln.
- Abgenutzte oder beschädigte Hinweisschilder müssen ersetzt werden.
- Verwenden Sie nur zugelassene Netzkabel der Bauart H05RN-F, die höchstens 75 m lang und für den Gebrauch im Freien bestimmt sind. Der Litzenquerschnitt des Netzkabels muss mindestens 2,5 mm^2 betragen. Rollen Sie eine Kabeltrommel vor Gebrauch immer ganz ab. Überprüfen Sie das Kabel auf Schäden.
- Schalten Sie das Gerät aus und ziehen Sie den Netzstecker aus der Steckdose, wenn das Netzkabel beschädigt ist. Wenn die Anschlussleitung dieses Gerätes beschädigt wird, muss sie durch eine besondere Anschlussleitung ersetzt werden, die vom Hersteller oder seinem Kundendienst erhältlich ist.
- Verbinden Sie kein beschädigtes Netzkabel mit dem Stromnetz. Berühren Sie kein beschädigtes Netzkabel, solange es mit dem Stromnetz verbunden ist. Ein beschädigtes Netzkabel kann zum Berühren spannungsführender Teile führen.
- Vor dem Gebrauch sind immer Anschlussleitung und Verlängerungsleitung auf Anzeichen von Beschädigung oder Abnutzung zu untersuchen. Falls die Leitung im Gebrauch beschädigt wird, muss sie sofort vom Versorgungsnetz getrennt werden. BERÜHREN SIE DIE LEITUNG NICHT, BEVOR SIE GETRENNT IST. Benutzen Sie die Maschine

nicht, wenn die Leitung abgenutzt oder beschädigt ist.

⚠ Vorsicht! So vermeiden Sie Geräteschäden und eventuell daraus resultierende Personenschäden:

Arbeiten mit dem Gerät:

⚠ Führen Sie Füße und Hände beim Arbeiten nicht in die Nähe oder unter rotierende Teile. Es besteht Verletzungsgefahr!

ℹ Beachten Sie den Lärmschutz und örtliche Vorschriften. Die Benutzung des Gerätes kann an bestimmten Tagen (z. B. Sonn- und Feiertagen), während bestimmter Tageszeiten (Mittagszeiten, Nachtruhe) oder in besonderen Gebieten (z. B. Kurorten, Kliniken etc.) eingeschränkt oder verboten sein.

- Schalten Sie den Motor nach Anweisung ein und nur dann, wenn Ihre Füße in sicherem Abstand von den Schneidwerkzeugen sind.
- Benutzen Sie das Gerät nicht bei Regen, bei schlechter Witterung, in feuchter Umgebung oder an nassem Rasen. Arbeiten Sie nur bei Tageslicht oder guter Beleuchtung.
  Wenn möglich, ist der Einsatz des Gerätes bei nassem Gras zu vermeiden.
- Arbeiten Sie mit dem Gerät nicht, wenn Sie müde oder unkonzentriert sind oder nach der Einnahme von Alkohol oder Tabletten. Legen Sie immer rechtzeitig eine Arbeitspause ein. Gehen Sie mit Vernunft an die Arbeit.
- Achten Sie beim Arbeiten auf einen sicheren Stand, insbesondere an Hängen. Arbeiten Sie immer quer zum Hang, niemals auf- oder abwärts. Seien Sie besonders vorsichtig, wenn Sie die Fahrtrichtung am Hang ändern. Arbeiten Sie nicht an übermäßig steilen Hängen.
- Führen Sie das Gerät nur im Schritttempo. Seien Sie besonders vorsichtig, wenn Sie das Gerät umkehren, zu sich heranziehen oder rückwärts gehen.
- Schalten Sie das Gerät mit Vorsicht entsprechend den Anweisungen in dieser Betriebsanleitung ein. Achten Sie auf ausreichenden Abstand der Füße zu rotierenden Messern.
- Kippen Sie das Gerät nicht beim Starten, außer wenn dies beim Anlaufen in hohem Gras erforderlich ist. In diesem Fall kippen Sie ihn nur so weit, wie es unbedingt erforderlich ist, und heben Sie nur die vom Benutzer abgewandte Seite hoch. In diesem Fall kippen Sie das Gerät durch Drücken des Griffholms so, dass die Vorderräder des Geräts leicht angehoben werden. Überprüfen Sie immer, dass sich beide Hände in Arbeitsstellung befinden, bevor das Gerät wieder auf den Boden zurückgestellt wird.
- Benutzen Sie niemals den Rasenmäher mit beschädig-

ten Schutzeinrichtungen oder Schutzgittern oder ohne angebaute Schutzeinrichtungen, z. B. Prallbleche und/oder Grasfangeinrichtungen. Halten Sie sich immer entfernt von der Auswurföffnung.

⚠ Achtung Gefahr! Messer läuft nach. Es besteht Verletzungsgefahr.

- Das Gerät darf nicht angehoben oder transportiert werden, solange der Motor läuft. Schalten Sie das Gerät ab, wenn es zum Transport gekippt werden muss, wenn andere Flächen als Rasen überquert werden und wenn das Gerät zu und von den zu mähenden Flächen gebracht wird.
- Halten Sie die Grasauswurföffnung stets sauber und frei. Entfernen Sie Schnittgut nur im Stillstand des Gerätes.
- Hinterlassen Sie das Gerät nie unbeaufsichtigt am Arbeitsplatz.
- Arbeiten Sie nicht mit einem beschädigten, unvollständigen oder ohne die Zustimmung des Herstellers umgebauten Gerät. Verwenden Sie das Gerät nie mit beschädigten Schutzeinrichtungen oder Abschirmungen oder fehlenden Sicherheitseinrichtungen wie Ablenk- und/oder Grasfangeinrichtungen.
- Überlasten Sie Ihr Gerät nicht. Arbeiten Sie nur im angegebenen Leistungsbereich und ändern Sie nicht die Reglereinstellungen am Motor. Verwenden Sie keine leistungsschwachen Maschinen für schwere Arbeiten. Benutzen Sie Ihr Gerät nicht für Zwecke, für die es nicht bestimmt ist.
- Benutzen Sie das Gerät nicht in der Nähe von entzündbaren Flüssigkeiten oder Gasen. Bei Nichtbeachtung besteht Brand- oder Explosionsgefahr.
- Niemals das Gerät aufheben oder wegtragen, wenn der Motor läuft.
- Schalten Sie das Gerät aus und ziehen Sie den Netzstecker. Vergewissern Sie sich, dass alle sich bewegenden Teile zum vollständigen Stillstand gekommen sind:
  - immer, wenn Sie die Maschine verlassen,
  - bevor Sie Blockierungen lösen oder Verstopfungen im Auswurfkanal beseitigen,
  - wenn das Gerät nicht verwendet wird,
  - bevor Sie das Gerät überprüfen, reinigen oder daran arbeiten,
  - wenn das Netzkabel beschädigt oder verheddert ist,
  - wenn ein Fremdkörper getroffen wurde. Suchen Sie nach Beschädigungen am Rasenmäher und führen Sie die erforderlichen Reparaturen durch, bevor Sie erneut starten und mit dem Rasenmäher arbeiten.
- Sorgen Sie dafür, dass alle Muttern, Bolzen und Schrauben fest angezogen sind.
  Falls der Rasenmäher anfängt, ungewöhnlich stark zu vibrieren, ist eine sofortige Überprüfung erforderlich.
  - suchen Sie nach Beschädigungen;

- führen Sie die erforderlichen Reparaturen beschädigter Teile durch;
- sorgen Sie dafür, dass alle Muttern, Bolzen und Schrauben fest angezogen sind.

- Bringen Sie Hände oder Füße niemals in die Nähe oder unter rotierende Teile. Bei Sichelmähern darf sich nie vor die Grasauswurföffnung gestellt werden.
- Starten Sie den Motor nicht, wenn Sie vor dem Auswurfkanal stehen.

Wartung und Lagerung:

- Sorgen Sie dafür, dass alle Muttern, Bolzen und Schrauben fest angezogen sind und das Gerät in einem sicheren Arbeitszustand ist.
- Versuchen Sie nicht, das Gerät selbst zu reparieren, es sei denn, Sie besitzen hierfür eine Ausbildung. Sämtliche Arbeiten, die nicht in dieser Betriebsanleitung angegeben werden, dürfen nur von einer von uns ermächtigten Kundendienststelle ausgeführt werden.
- Bewahren Sie das Gerät an einem trockenen Ort und außerhalb der Reichweite von Kindern auf.
- Behandeln Sie Ihr Gerät mit Sorgfalt. Halten Sie die Werkzeuge scharf und sauber, um besser und sicherer arbeiten zu können. Befolgen Sie die Wartungsvorschriften.
- Tragen Sie Schutzhandschuhe, wenn Sie die Schneideinrichtung wechseln.
- Überprüfen Sie die Grasfangeinrichtung regelmäßig auf Verschleiß und Verformungen. Ersetzen Sie aus Sicherheitsgründen verschlissene oder beschädigte Teile. Seien Sie beim Einstellen der Messer besonders vorsichtig, damit Ihre Finger nicht zwischen den rotierenden Messern und fest stehenden Teilen der Maschine eingeklemmt werden.
- Beachten Sie, dass nur Ersatzschneidwerkzeuge verwendet werden, die vom Hersteller zugelassen sind.
- Achten Sie beim Warten der Schneidmesser darauf, dass selbst dann, wenn die Spannungsquelle abgeschaltet ist, die Schneidmesser bewegt werden können.
- Lassen Sie den Motor abkühlen, bevor Sie das Gerät in geschlossenen Räumen abstellen.
- Achten Sie darauf, dass bei Maschinen mit mehreren Schneidmessern die Bewegung eines Schneidmessers zu Drehungen der übrigen Schneidmesser führen kann.
- Ersetzen Sie aus Sicherheitsgründen abgenutzte oder beschädigte Teile. Verwenden Sie ausschließlich Original-Ersatzteile und -Zubehör.

Vorsicht: So vermeiden Sie Unfälle und Verletzungen durch elektrischen Schlag:

Elektrische Sicherheit:

- Achten Sie darauf, dass die Netzspannung mit den Angaben des Typenschildes übereinstimmt.
- Schließen Sie das Gerät nur an eine Steckdose mit RCD (Resi-

dual Current Device) mit einem Auslösestrom von nicht mehr als 30 mA an.
- Vermeiden Sie Körperberührungen mit geerdeten Teilen (z. B. Metallzäune, Metallpfosten).
- Verwenden Sie für die Anbringung des Netzkabels die dafür vorgesehene Kabelaufhängung.
- Halten Sie das Netzkabel beim Arbeiten von dem Schneidwerkzeug fern. Die Schneidmesser können das Netzkabel beschädigen und zum Berühren spannungsführender Teile führen. Führen Sie das Netzkabel grundsätzlich hinter der Bedienungsperson.
- Benutzen Sie das Netzkabel nicht, um den Netzstecker aus der Steckdose zu ziehen. Schützen Sie das Netzkabel vor Hitze, Öl und scharfen Kanten.

Montage

Ziehen Sie vor allen Arbeiten an dem Gerät den Netzstecker. Es besteht die Gefahr von Personenschäden.

Bügelgriff montieren

B

1. Setzen Sie die unteren Holme (3) in die Aufnahme des Elektro-Rasenmähergehäuses (6) ein. Vergleichen Sie mit der Abbildung A.
2. Befestigen Sie die unteren Holme (3) mit den beiliegenden Schrauben zur Holmbefestigung (13).

C

3. Befestigen Sie den Bügelgriff (1) mit den beiliegenden Schrauben zur Bügelgriffbefestigung (14) und den Flügelmuttern (2) am unteren Holm (3).
   Es sind zwei Positionen möglich.
4. Klipsen Sie die Kabelhalter (A 8) am unteren Holm (3) und am Bügelgriff (1) ein und fixieren Sie damit das Kabel.

Wenn Sie die beiden Flügelmuttern lösen, können Sie den Bügelgriff zur Aufbewahrung des Gerätes nach unten klappen. Darauf achten, dass das Netzkabel nicht eingeklemmt ist.

D Grasfangkorb montieren

Tragen Sie zur Montage des Grasfangkorbes Handschuhe, um Verletzungen zu vermeiden.

1. Stecken Sie beide Teile des Grasfangkorbs (4) zusammen.
2. Stecken Sie den Handgriff (15) in den oberen Teil des Grasfangkorbes (16). Die Pfeilmarkierungen am Handgriff (15) und am oberen Teil des Grasfangkorbes (16) zeigen die Ausrichtung des Handgriffs (15) an.

Mit dem Elektro-Rasenmäher darf nicht ohne Prallschutz gearbeitet werden. Es besteht Verletzungsgefahr.

Wir empfehlen beim Mähen ohne Mulchkit immer mit Grasfangkorb zu arbeiten. Sonst kann es zu einer deutlichen Beeinträchtigung des Mähergebnisses führen.

H Mulchkit (optional erhältlich)

Das Mulchkit können Sie bei Bedarf erwerben, siehe "Ersatzteile/ Zubehör".

Mulchkit einsetzen

1. Entfernen Sie den Grasfangkorb, falls eingesetzt.
2. Heben Sie den Prallschutz an.
3. Setzen Sie das Mulchkit (22) hochkant, mit der Unterkante am Gerät an.
4. Drücken Sie das Mulchkit (22) mit der Unterkante und anschließend mit der Oberkante in die Auswurföffnung ein.
5. Klappen Sie den Prallschutz (7) auf das Mulchkit (22).

Mulchkit entnehmen

6. Greifen Sie das Mulchkit (22).
7. Ziehen Sie die Oberkante des Mulchkits (22) zuerst aus dem Gerät.
8. Entfernen Sie das Mulchkit.

Bedienung

E Grasfangkorb einhängen/abnehmen

1. Zum Einhängen des Grasfangkorbes (4) heben Sie den Prallschutz (7) an und hängen den Grasfangkorb (4) ein. Klappen Sie den Prallschutz (7) auf den Grasfangkorb (4). Er hält den Grasfangkorb (4) an richtiger Position.
2. Zum Abnehmen des Grasfangkorbes (4) heben Sie den Prallschutz (7) an und hängen den Grasfangkorb (4) aus. Klappen Sie den Prallschutz (7) an das Elektro-Rasenmähergehäuse (6) zurück.

Seitlich am Grasfangkorb (4) ist eine Füllstandsanzeige (D 20) angebracht.
Die Füllstandsanzeige zeigt den Füllstand des Grasfangkorbs an, wenn der Rasenmäher läuft.

Füllstandsanzeige (D 20) geöffnet: Grasfangkorb (4) leer

Füllstandsanzeige (D 20) geschlossen: Grasfangkorb (4) voll

F Schnitthöhe einstellen

Schalten Sie das Gerät aus, ziehen Sie den Netzstecker und warten Sie den Stillstand des Messers ab. Es besteht die Gefahr von Personenschäden.

Der Elektro-Rasenmäher kann durch drei Positionsänderungen der vorderen und hinteren Achse auf folgende Schnitthöhen eingestellt werden:

60 mm - große Schnitthöhe
40 mm - mittlere Schnitthöhe
20 mm - geringe Schnitthöhe

Verstellen Sie die Achsen nacheinander. Bei der vorderen und hinteren Achse muss die gleiche Schnitthöhe eingestellt sein, um ein genaues Ergebnis zu erzielen.

1. Legen Sie den Rasenmäher auf die Seite.
2. Greifen Sie die Radachse (21) an den beiden Seiten.
3. Ziehen Sie gleichmäßig an der Achse und lassen Sie sie in die gewünschte Position einrasten.

Die richtige Schnitthöhe beträgt bei einem Zierrasen etwa 20 - 40 mm, bei einem Nutzrasen etwa 40 - 60 mm.

Für den ersten Schnitt in der Saison sollte eine große Schnitthöhe gewählt werden.

Beachten Sie den Lärmschutz und örtliche Vorschriften.

G Ein- und Ausschalten

1. Stecken Sie den Netzstecker des Netzkabels in die Steckdose für Netzanschlussleitung (A 9) am Bügelgriff (A 1).
2. Zur Zugentlastung formen Sie aus dem Ende des Netzkabels eine Schlaufe und hängen diese in die Kabel-Zugentlastung (11) ein. Vergleichen Sie mit dem Detailbild auf Abbildung A.
3. Schließen Sie das Gerät an die Netzspannung an.
4. Achten Sie vor dem Einschalten darauf, dass das Gerät keine Gegenstände berührt.
5. Zum Einschalten drücken Sie den Entriegelungsknopf (10) am Handgriff. Betätigen Sie bei gedrücktem Entriegelungsknopf den Starthebel (12). Sie können den Entriegelungsknopf (10) jetzt loslassen.
6. Zum Ausschalten lassen Sie den Starthebel (12) los.

Nach dem Ausschalten des Gerätes dreht sich das Messer noch für einige Sekunden. Berühren Sie das laufende Messer nicht. Es besteht die Gefahr von Personenschäden.

Arbeiten mit dem Elektro-Rasenmäher

Regelmäßiges Mähen regt die Graspflanze zu einer verstärkten Blattbildung an, lässt aber gleichzeitig Unkrautpflanzen absterben. Daher wird der Rasen nach jedem Mähvorgang dichter und es entsteht ein gleichmäßig belastbarer Rasen.
Der erste Schnitt erfolgt ab etwa April bei einer Aufwuchshöhe von 70 - 80 mm. In der Hauptvegetationszeit wird der Rasen mindestens einmal pro Woche gemäht.

- Beginnen Sie mit dem Mähen in der Nähe der Steckdose und arbeiten Sie von der Steckdose weg.
- Führen Sie das Netzkabel immer hinter sich und bringen Sie es nach dem Wenden auf die schon gemähte Seite.
- Führen Sie das Gerät im Schritttempo in möglichst geraden Bahnen. Für ein lückenloses Mähen sollten sich die Bahnen immer um wenige Zentimeter überlappen.
- Stellen Sie die Schnitthöhe so ein, dass das Gerät nicht überlastet wird. Andernfalls kann der Motor beschädigt werden.
- Arbeiten Sie an Hängen immer quer zum Hang. Seien Sie besonders vorsichtig beim Rückwärtsgehen und Ziehen des Gerätes.
- Zum Transportieren des Elektro-Rasenmähers kann der Tragegriff (E 23) genutzt werden.
- Reinigen Sie das Gerät nach jedem Einsatz wie im Kapitel "Reinigung/ Wartung/Lagerung" beschrieben.

Schalten Sie nach der Arbeit und zum Transport das Gerät aus, ziehen Sie den Netzstecker und warten Sie den Stillstand des Messers ab. Es besteht die Gefahr von Personenschäden.

Reinigung/Wartung/ Lagerung

Lassen Sie Arbeiten, die nicht in dieser Betriebsanleitung beschrieben sind, von einer von uns ermächtigten Kundendienststelle durchführen. Verwenden Sie nur Originalteile.

Tragen Sie beim Umgang mit dem Messer Handschuhe.

Schalten Sie vor allen Wartungs- und Reinigungsarbeiten das Gerät aus, ziehen Sie den Netzstecker und warten Sie den Stillstand des Messers ab. Es besteht die Gefahr von Personenschäden.

Allgemeine Reinigungs- und Wartungsarbeiten

Spritzen Sie den Elektro-Rasenmäher nicht mit Wasser ab. Es besteht die Gefahr eines elektrischen Schlages.

- Halten Sie das Gerät stets sauber. Verwenden Sie zum Reinigen eine Bürste oder ein Tuch, aber keine Reinigungs- bzw. Lösungsmittel.
- Entfernen Sie nach dem Mähen anhaftende Pflanzenreste mit einem Holz- oder Plastikstück von den Rädern, den Lüftungsöffnungen, der Auswurföffnung und dem Messerbereich. Verwenden Sie keine harten oder spitzen Gegenstände, Sie könnten das Gerät beschädigen.
- Kontrollieren Sie den Elektro-Rasenmäher vor jedem Gebrauch auf offensichtliche Mängel wie lose, abgenutzte oder beschädigte Teile. Prüfen Sie den festen Sitz aller Muttern, Bolzen und Schrauben.
- Überprüfen Sie Abdeckungen und Schutzeinrichtungen auf Beschädigungen und korrekten Sitz. Tauschen Sie diese gegebenenfalls aus.

Messer austauschen

Ist das Messer stumpf, so kann es von einer Fachwerkstätte nachgeschliffen werden. Ist das Messer beschädigt oder zeigt eine Unwucht, so muss es ausgewechselt werden.

1. Drehen Sie das Gerät um.
2. Benutzen Sie feste Handschuhe und halten Sie das Messer (18) fest. Drehen Sie die Messerschraube (17) gegen den Uhrzeigersinn mit Hilfe eines Schraubenschlüssels (SW13) von der Motorspindel (19).
3. Bauen Sie das neue Messer (18) in umgekehrter Reihenfolge wieder ein. Achten Sie darauf, dass das Messer (18) richtig positioniert ist und die Messerschraube (17) fest angezogen ist. Die Nut des Messers (18) muss mit den Erhebungen der Motorspindel (19) plan sein.

Lagerung

- Bewahren Sie das Gerät trocken und außerhalb der Reichweite von Kindern auf. Lösen Sie die Flügelmuttern (2) und klappen Sie den Bügelgriff (1) zusammen, damit das Gerät weniger Platz beansprucht. Die Kabel dürfen dabei nicht eingeklemmt werden.
- Lassen Sie den Motor abkühlen, bevor Sie das Gerät in geschlossenen Räumen abstellen.
- Umhüllen Sie das Gerät nicht mit Nylonsäcken, da sich Feuchtigkeit bilden könnte.

Wir haften nicht für durch unsere Geräte hervorgerufene Schäden, sofern diese durch unsachgemäße Reparatur oder den Einsatz von Nicht-Originalteilen bzw. durch nicht bestimmungsgemäßen Gebrauch verursacht werden.

Entsorgung/ Umweltschutz

Führen Sie Gerät, Zubehör und Verpackung einer umweltgerechten Wiederverwertung zu.

Elektrogeräte gehören nicht in den Hausmüll.

- Geben Sie das Gerät an einer Verwertungsstelle ab. Die verwendeten Kunststoff- und Metallteile können sortenrein getrennt werden und so einer Wiederverwertung zugeführt werden. Fragen Sie hierzu unser Service-Center.
- Werfen Sie geschnittenes Gras nicht in die Mülltonne, sondern führen Sie es der Kompostierung zu oder verteilen Sie es als Mulchschicht unter Sträuchern und Bäumen.
- Das Gerät darf nicht mit dem Haus- oder Sperrmüll entsorgt werden. Informationen zu Sammelplätzen oder Abholungsterminen erfahren Sie über Ihre Gemeindeverwaltung oder über Ihr örtliches Entsorgungsunternehmen.

Ersatzteile/Zubehör

Ersatzteile und Zubehör erhalten Sie unter www.grizzlytools-service.eu

Sollten Sie Probleme mit dem Bestellvorgang haben, verwenden Sie bitte das Kontaktformular. Bei weiteren Fragen wenden Sie sich an das „Service-Center“ (siehe Seite 81).

Pos. Betriebsanleitung	Bezeichnung	Bestell-Nr.
I 18	Ersatzmesser (Hersteller-Bez.: GD6MBX.00.06) inkl. Schraube	13700203
A 4	Grasfangkorb	91104095
H 22	Mulchkit	91097049

Fehlersuche

Problem	Mögliche Ursache	Fehlerbehebung
Gerät startet nicht	Netzspannung fehlt	Steckdose, Kabel, Leitung, Netzstecker prüfen, ggf. Reparatur durch Elektrofachmann
	Starthebel (A 12) defekt	Reparatur durch Kundendienst
	Kohlebürsten abgenutzt	
	Motor defekt	
	Gras zu lang	Größere Schnitthöhe einstellen. Durch Drücken des Bügelgriffs (A 1) die Vorderräder leicht anheben.
Motor setzt aus	Blockierung durch Fremdkörper	Fremdkörper entfernen
Arbeitsergebnis nicht zufriedenstellend oder Motor arbeitet schwer	Schnitthöhe zu niedrig	Größere Schnitthöhe einstellen
	Messer (I 18) stumpf	Messer schleifen lassen oder austauschen
	Messerbereich verstopft	Gerät reinigen
	Messer falsch montiert	Messer korrekt einbauen
Messer rotiert nicht	Messer durch Gras blockiert	Gras entfernen
	Messerschraube (I 17) locker	Messerschraube festziehen
Abnorme Geräusche, Klappern oder Vibrationen	Messerschraube (I 17) locker	Messerschraube festziehen
	Messer beschädigt	Messer austauschen

Garantie

Sehr geehrte Kundin, sehr geehrter Kunde, Sie erhalten auf dieses Gerät 3 Jahre Garantie ab Kaufdatum.
Im Falle von Mängeln dieses Produkts stehen Ihnen gegen den Verkäufer des Produkts gesetzliche Rechte zu. Diese gesetzlichen Rechte werden durch unsere im Folgenden dargestellte Garantie nicht eingeschränkt.

Garantiebedingungen

Die Garantiefrist beginnt mit dem Kaufdatum. Bitte bewahren Sie den Original-Kassenbon gut auf. Diese Unterlage wird als Nachweis für den Kauf benötigt.
Tritt innerhalb von drei Jahren ab dem Kaufdatum dieses Produkts ein Material- oder Fabrikationsfehler auf, wird das Produkt von uns – nach unserer Wahl – für Sie kostenlos repariert oder ersetzt. Diese Garantieleistung setzt voraus, dass innerhalb der Drei-Jahres-Frist das defekte Gerät und der Kaufbeleg (Kassenbon) vorgelegt und schriftlich kurz beschrieben wird, worin der Mangel besteht und wann er aufgetreten ist.
Wenn der Defekt von unserer Garantie gedeckt ist, erhalten Sie das reparierte oder ein neues Produkt zurück. Mit Reparatur oder Austausch des Produkts beginnt kein neuer Garantiezeitraum.

Garantiezeit und gesetzliche Mängelansprüche

Die Garantiezeit wird durch die Gewährleistung nicht verlängert. Dies gilt auch für ersetzte und reparierte Teile. Eventuell schon beim Kauf vorhandene Schäden und Mängel müssen sofort nach dem Auspacken gemeldet werden. Nach Ablauf der Garantiezeit anfallende Reparaturen sind kostenpflichtig.

Garantieumfang

Das Gerät wurde nach strengen Qualitätsrichtlinien sorgfältig produziert und vor Anlieferung gewissenhaft geprüft.

Die Garantieleistung gilt für Material- oder Fabrikationsfehler. Diese Garantie erstreckt sich nicht auf Produktteile, die normaler Abnutzung ausgesetzt sind und daher als Verschleißteile angesehen werden können (z. B. Messer oder Messerschraube) oder für Beschädigungen an zerbrechlichen Teilen (z. B. Schalter).
Diese Garantie verfällt, wenn das Produkt beschädigt, nicht sachgemäß benutzt oder nicht gewartet wurde. Für eine sachgemäße Benutzung des Produkts sind alle in der Betriebsanleitung aufgeführten Anweisungen genau einzuhalten. Verwendungszwecke und Handlungen, von denen in der Betriebsanleitung abgeraten oder vor denen gewarnt wird, sind unbedingt zu vermeiden.
Das Produkt ist lediglich für den privaten und nicht für den gewerblichen Gebrauch bestimmt. Bei missbräuchlicher und unsachgemäßer Behandlung, Gewaltanwendung und bei Eingriffen, die nicht von unserer autorisierten Service-Niederlassung vorgenommen wurden, erlischt die Garantie.

Abwicklung im Garantiefall

Um eine schnelle Bearbeitung Ihres Anliegens zu gewährleisten, folgen Sie bitte den folgenden Hinweisen:

- Bitte halten Sie für alle Anfragen den Kassenbon und die Artikelnummer (IAN 352227_2007) als Nachweis für den Kauf bereit.
- Die Artikelnummer entnehmen Sie bitte dem Typenschild.
- Sollten Funktionsfehler oder sonstige Mängel auftreten, kontaktieren Sie zunächst die nachfolgend benannte

Serviceabteilung **telefonisch** oder per **E-Mail**. Sie erhalten dann weitere Informationen über die Abwicklung Ihrer Reklamation.

- Ein als defekt erfasstes Produkt können Sie, nach Rücksprache mit unserem Kundenservice, unter Beifügung des Kaufbelegs (Kassenbons) und der Angabe, worin der Mangel besteht und wann er aufgetreten ist, für Sie portofrei an die Ihnen mitgeteilte Service-Anschrift übersenden. Um Annahmeprobleme und Zusatzkosten zu vermeiden, benutzen Sie unbedingt nur die Adresse, die Ihnen mitgeteilt wird. Stellen Sie sicher, dass der Versand nicht unfrei, per Sperrgut, Express oder sonstiger Sonderfracht erfolgt. Senden Sie das Gerät bitte inkl. aller beim Kauf mitgelieferten Zubehörteile ein und sorgen Sie für eine ausreichend sichere Transportverpackung.

Reparatur-Service

Sie können Reparaturen, **die nicht der Garantie unterliegen**, gegen Berechnung von unserer Service-Niederlassung durchführen lassen. Sie erstellt Ihnen gerne einen Kostenvoranschlag.
Wir können nur Geräte bearbeiten, die ausreichend verpackt und frankiert eingesandt wurden.
Achtung: Bitte senden Sie Ihr Gerät gereinigt und mit Hinweis auf den Defekt an unsere Service-Niederlassung.
Nicht angenommen werden unfrei, per Sperrgut, Express oder mit sonstiger Sonderfracht, eingeschickte Geräte.
Die Entsorgung Ihrer defekten, eingesendeten Geräte führen wir kostenlos durch.

Service-Center

DE

Service Deutschland
Tel.: 0800 54 35 111
E-Mail: grizzly@lidl.de
IAN 352227_2007

AT

Service Österreich
Tel.: 0820 201 222
(0,15 EUR/Min.)
E-Mail: grizzly@lidl.at
IAN 352227_2007

CH

Service Schweiz
Tel.: 0842 665566
(0,08 CHF/Min.,
Mobilfunk max. 0,40 CHF/Min.)
E-Mail: grizzly@lidl.ch
IAN 352227_2007

Importeur

Bitte beachten Sie, dass die folgende Anschrift keine Serviceanschrift ist. Kontaktieren Sie zunächst das oben genannte Service-Center.

Grizzly Tools GmbH & Co KG
Stockstädter Straße 20
63762 Großostheim
GERMANY
www.grizzlytools-service.eu

HU

Az eredeti CE megfelelőségi nyilatkozat fordítása

Ezennel igazoljuk, hogy az
elektromos fűnyíró,
típussorozat:
PRM 1300 A1
Sorozatszám
000001 - 505000

évtől kezdve a következő vonatkozó EU irányelveknek felel meg a mindenkor érvényes megfogalmazásban:

2006/42/EC • 2014/30/EU • 2000/14/EC • 2005/88/EC
2011/65/EU* • (EU) 2015/863

A megegyezés biztosítása érdekében a következő harmonizált szabványokat, valamint nemzeti szabványokat és rendelkezéseket alkalmaztuk:

EN 60335-1:2012/A13:2017 • EN 60335-2-77:2010 • EN IEC 63000:2018
EN 55014-1:2017 • EN 55014-2:2015
EN 61000-3-2:2014 • EN 61000-3-3:2013 • EN 62233:2008

Ezenkívül a 2000/14/EC zajkibocsátásról szóló irányelv szerint igazoljuk:
Hangteljesítményszint
garantált: 92 dB(A)
mért: 90,0 dB(A)
Alkalmazott onformitásértékelő eljárás a VI / 2000/14/EC mellékletnek megfelelően
Bejelentés helye: NB 0036, TÜV SÜD Industrie Service GmbH, Westendstrasse 199, 80686 München, Germany

Jelen megfelelőségi nyilatkozat kiállításáért kizárólag a gyártó a felelős:

CE

Grizzly Tools GmbH & Co. KG
Stockstädter Straße 20
63762 Großostheim / 30.10.2020
Germany

Christian Frank
Dokumentációs megbízott

** A nyilatkozat fent ismertetett tárgya összhangban van az Európai Parlament és a Tanács 2011/65/EU (2011. június 8.) egyes veszélyes anyagok elektromos és elektronikus berendezésekben való alkalmazásának korlátozásáról szóló irányelv előírásaival.*

CZ

Překlad originálního prohlášení o shodě CE

Tímto potvrzujeme, že
Elektrická sekačka na trávu
konstrukční řady PRM 1300 A1

Pořadové číslo
000001 - 505000

odpovídá následujícím příslušným směrnicím EÚ v jejich právě platném znění:

2006/42/EC • 2014/30/EU • 2000/14/EC • 2005/88/EC
2011/65/EU* • (EU) 2015/863

Aby byl zaručen souhlas, byly použity následující harmonizované normy, národní normy a ustanovení:

EN 60335-1:2012/A13:2017 • EN 60335-2-77:2010 • EN IEC 63000:2018
EN 55014-1:2017 • EN 55014-2:2015
EN 61000-3-2:2014 • EN 61000-3-3:2013 • EN 62233:2008

Navíc se v souhlase se směrnicí pro emisi hluku 2000/14/EC potvrzuje:
Úroveň akustického výkonu
zaručená: 92 dB(A)
měřená: 90,0 dB(A)
Použitý postup konformitního ohodnocení dle dodatku VI / 2000/14/EC
Místo hlášení: NB 0036, TÜV SÜD Industrie Service GmbH, Westendstrasse 199, 80686 München, Germany

Výhradní odpovědnost za vystavení tohoto prohlášení o shodě nese výrobce:

CE

Grizzly Tools GmbH & Co. KG
Stockstädter Straße 20
63762 Großostheim / 30.10.2020
Germany

Christian Frank
Osoba zplnomocněná k sestavení dokumentace

** Výše popsaný předmět prohlášení splňuje předpisy směrnice 2011/65/EU Evropského parlamentu a Rady z 8. června 2011 o omezení používání některých nebezpečných látek v elektrických a elektronických zařízeních.*

SK

Preklad originálneho prehlásenia o zhode CE

Týmto potvrdzujeme, že
Tondeuse à gazon électrique
konštrukčného radu PRM 1300 A1
Poradové číslo
000001 - 505000

zodpovedá nasledujúcim príslušným smerniciam EÚ v ich práve platnom znení:

2006/42/EC • 2014/30/EU • 2000/14/EC • 2005/88/EC
2011/65/EU* • (EU) 2015/863

Aby bola zaručená zhoda, boli použité nasledovné harmonizované normy ako i národné normy a predpisy:

EN 60335-1:2012/A13:2017 • EN 60335-2-77:2010 • EN IEC 63000:2018
EN 55014-1:2017 • EN 55014-2:2015
EN 61000-3-2:2014 • EN 61000-3-3:2013 • EN 62233:2008

Okrem toho sa v súlade so smernicou o emisiách hluku 2000/14/EC potvrdzuje:
Zaručená hladina akustického výkonu: 92 dB(A)
nameraná hladina akustického výkonu: 90,0 dB(A)
Použitý postup hodnotenia zhody v súlade s dodatkom VI / 2000/14/EC
Certifikačný orgán: NB 0036, TÜV SÜD Industrie Service GmbH, Westendstrasse 199, 80686 München, Germany

Jediný zodpovedný za vystavenie tohto vyhlásenia o zhode je výrobca:

CE

Grizzly Tools GmbH & Co. KG
Stockstädter Straße 20
63762 Großostheim / 30.10.2020
Germany

Christian Frank
Osoba splnomocnená na zostavenie dokumentácie

** Vyššie popísaný predmet vyhlásenia spĺňa predpisy smernice 2011/65/EU Európskeho parlamentu a Rady z 8. júna 2011 pre obmedzenie používania určitých nebezpečných látok v elektrických a elektronických prístrojoch.*

SI

Prevod originalne izjave o skladnosti CE

S tem potrjujemo, da
Električna kosilnica
serije PRM 1300 A1
Serijska številka
000001 - 505000

ustreza veljavnim verzijam zadevnih smernic Evropske unije.

2006/42/EC • 2014/30/EU • 2000/14/EC • 2005/88/EC
2011/65/EU* • (EU) 2015/863

Za zagotavljanje skladnosti so bile navedene sledeče usklajene norme, kot tudi nacionalne norme in določila:

EN 60335-1:2012/A13:2017 • EN 60335-2-77:2010 • EN IEC 63000:2018
EN 55014-1:2017 • EN 55014-2:2015
EN 61000-3-2:2014 • EN 61000-3-3:2013 • EN 62233:2008

Dodatno je potrjena skladnost smernice o emisijah hrupa 2000/14/EC:
Nivo zvočne moči
garantiran: 92 dB(A)
izmerjen: 90,0 dB(A)
Naveden postopek ocenitve konformnosti ustrezen dodatku VI / 2000/14/EC
Registriran: NB 0036, TÜV SÜD Industrie Service GmbH, Westendstrasse 199, 80686 München, Germany

Za izdajo te izjave o skladnosti je odgovoren izključno proizvajalec:

CE

Grizzly Tools GmbH & Co. KG
Stockstädter Straße 20
63762 Großostheim /30.10.2020
Germany

Christian Frank
Dokumentacijo

** Zgoraj opisani predmet izjave izpolnjuje predpise direktive 2011/65/EU Evropskega parlamenta in Sveta z dne 8. junija 2011 o omejevanju uporabe določenih nevarnih snovi v električni in elektronski opremi.*

DE AT CH

Original-EG-Konformitätserklärung

Hiermit bestätigen wir, dass der
Elektro-Rasenmäher
Modell PRM 1300 A1
Seriennummern
000001 - 505000

folgenden einschlägigen EU-Richtlinien in ihrer jeweils gültigen Fassung entspricht:

2006/42/EG • 2014/30/EU • 2000/14/EG • 2005/88/EG
2011/65/EU* • (EU) 2015/863

Um die Übereinstimmung zu gewährleisten, wurden folgende harmonisierte Normen sowie nationale Normen und Bestimmungen angewendet:

EN 60335-1:2012/A13:2017 • EN 60335-2-77:2010 • EN IEC 63000:2018
EN 55014-1:2017 • EN 55014-2:2015
EN 61000-3-2:2014 • EN 61000-3-3:2013 • EN 62233:2008

Zusätzlich wird entsprechend der Geräuschemissionsrichtlinie 2000/14/EG bestätigt:
Schallleistungspegel:
Garantiert: 92 dB(A);
Gemessen: 90,0 dB(A)
Angewendetes Konformitätsbewertungsverfahren entsprechend
Anh. VI / 2000/14/EG
Gemeldete Stelle: NB 0036, TÜV SÜD Industrie Service GmbH, Westendstrasse 199, 80686 München, Germany

Die alleinige Verantwortung für die Ausstellung dieser Konformitätserklärung trägt der Hersteller:

CE

Grizzly Tools GmbH & Co. KG
Stockstädter Straße 20
63762 Großostheim / 30.10.2020
Germany

Christian Frank
Dokumentationsbevollmächtigter

* *Der oben beschriebene Gegenstand der Erklärung erfüllt die Vorschriften der Richtlinie 2011/65/EU des Europäischen Parlaments und des Rates vom 8. Juni 2011 zur Beschränkung der Verwendung bestimmter gefährlicher Stoffe in Elektro- und Elektronikgeräten.*

Nákresy explózií• Robbantott ábra Eksplozijska risba • Výkres sestavení Explosionszeichnung

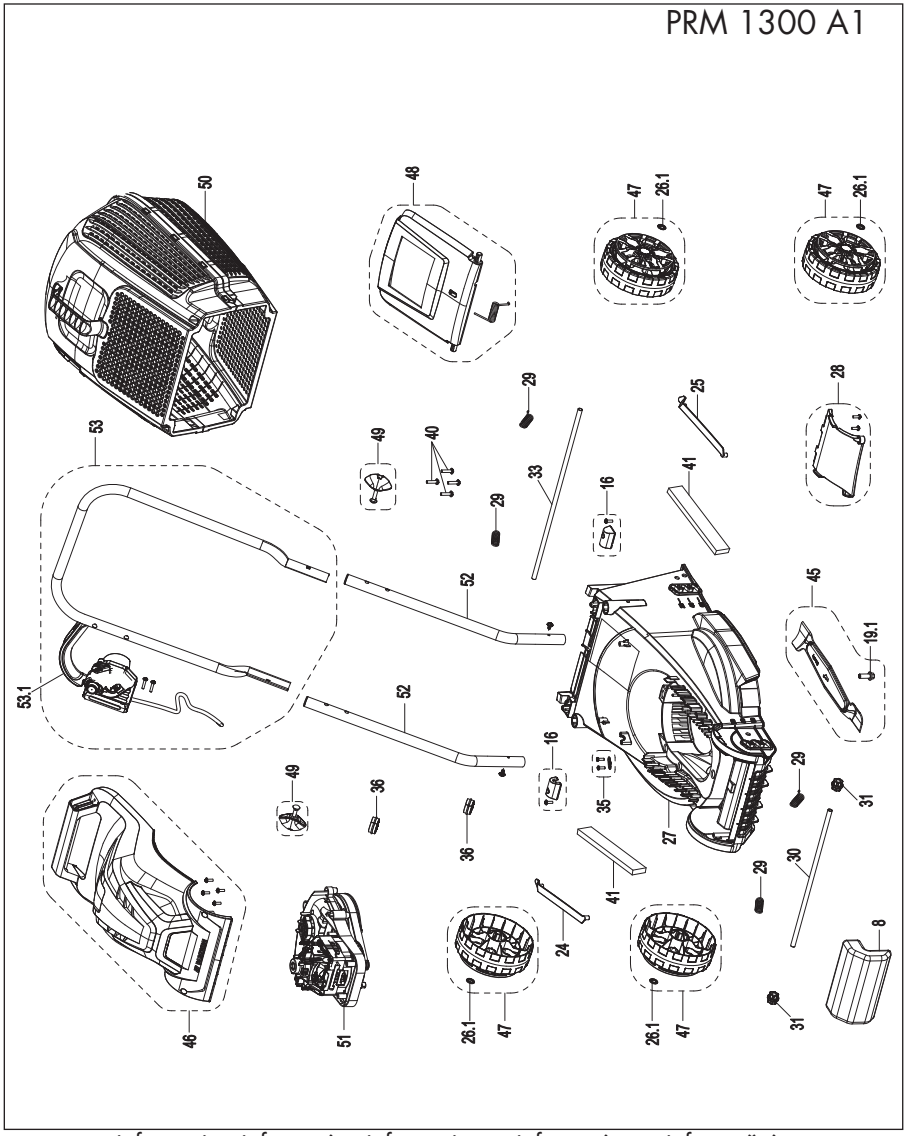

informativ · informatív · informativen · informatívny · informační

20201021_rev02_js

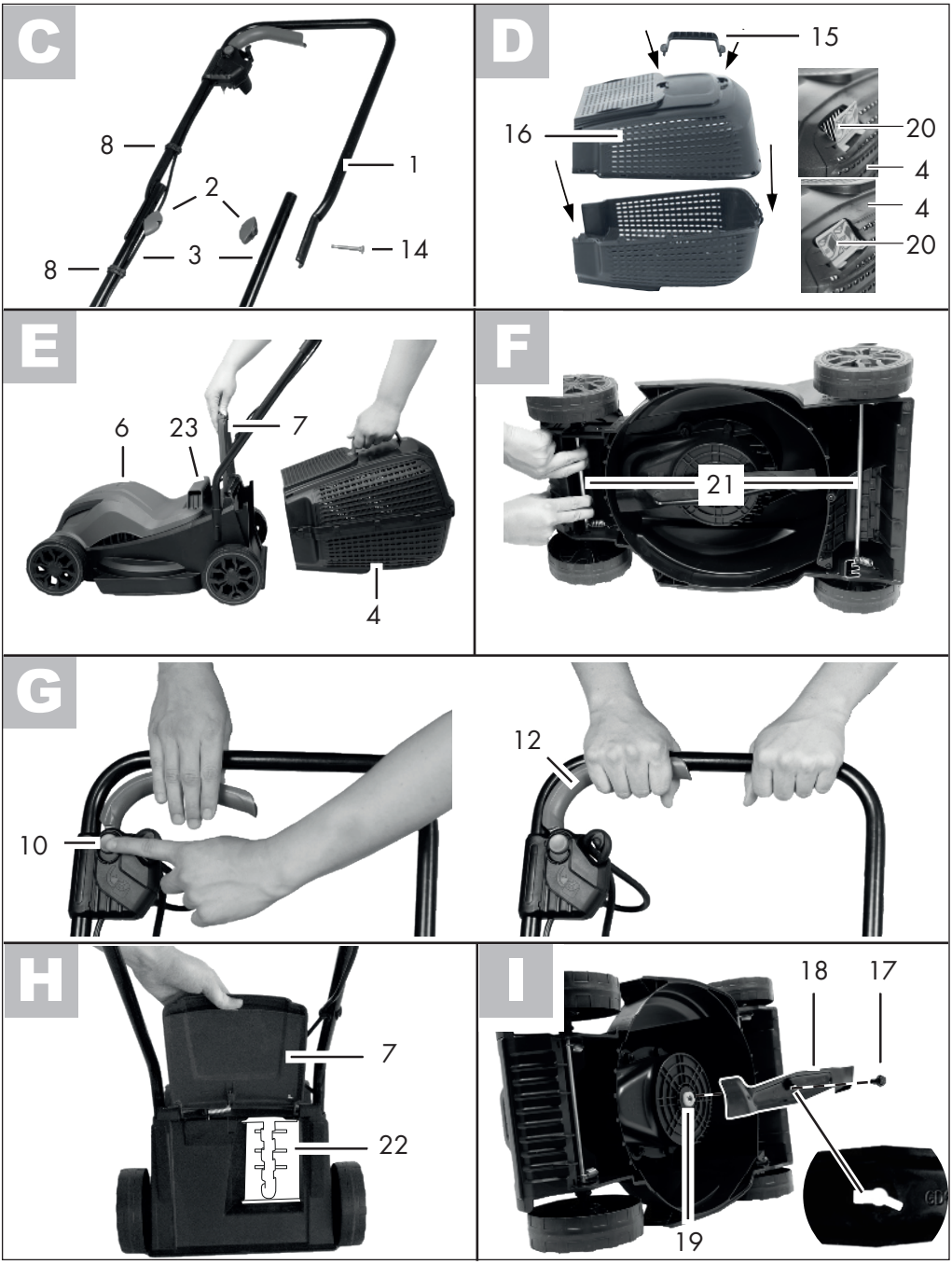
C
8
1
2
8
3
14
D
15
16
20
4
4
20
E
6
23
7
4
F
21
G
10
12
H
7
22
I
18
17
19

GRIZZLY TOOLS GMBH & CO. KG
Stockstädter Straße 20
DE-63762 Großostheim
GERMANY

Információk állása · Stanje informacij
Stav informací · Stav informácií
Stand der Informationen: 09/2020
Ident.-No.: 72055413092020-4

FSC
www.fsc.org
MIX
Paper from responsible sources
FSC® C140878

IAN 352227_2007