PARKSIDE

PDF ONLINE
www.lidl-service.com

PADDLE MIXER PFMR 1600 C3

GB
PADDLE MIXER
Operation and safety notes
Translation of the original instructions

CZ
MÍCHAČ BAREV A MALTY
Pokyny pro obsluhu a bezpečnostní pokyny
Překlad původního návodu k používání

HU
FESTÉK- ÉS HABARCSKEVERŐ
Kezelési és biztonsági utalások
Eredeti használati utasítás fordítása

SK
MIEŠAČ FARBY A MALTY
Pokyny pre obsluhu a bezpečnostné pokyny
Preklad pôvodného návodu na použitie

SI
MEŠALNIK ZA BARVO IN MALTO
Navodila za upravljanje in varnostna opozorila
Prevod izvirnih navodil

DE AT CH
FARB- UND MÖRTELRÜHRER
Bedienungs- und Sicherheitshinweise
Originalbetriebsanleitung

IAN 383462_2107

HU SI
CZ SK

GB	Operation and safety notes	Page	5
HU	Kezelési és biztonsági utalások	Oldal	20
SI	Navodila za upravljanje in varnostna opozorila	Stran	35
CZ	Pokyny pro obsluhu a bezpečnostní pokyny	Strana	51
SK	Pokyny pre obsluhu a bezpečnostné pokyny	Strana	66
DE/AT/CH	Bedienungs- und Sicherheitshinweise	Seite	81

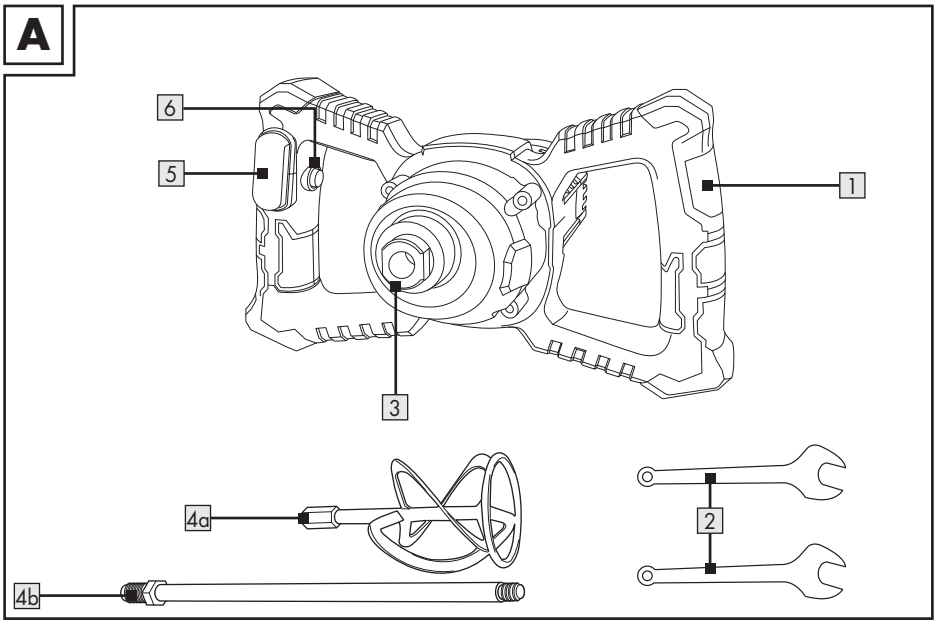
A
6
5
1
3
4a
2
4b

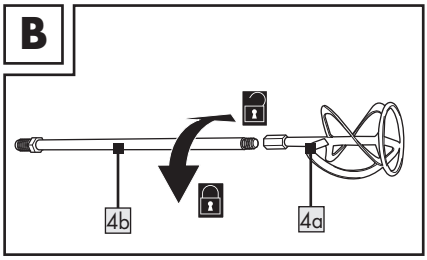
B
4b
4a

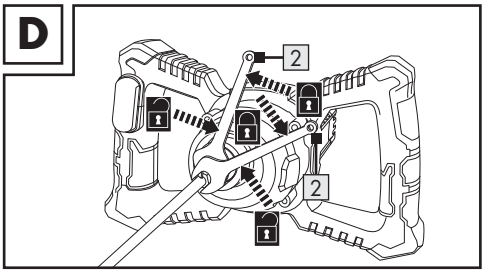
D
2
2

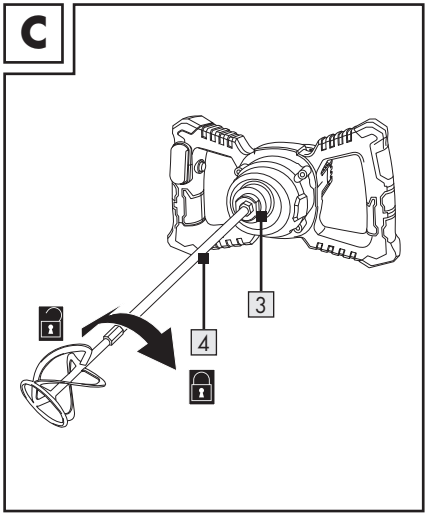
C
3
4

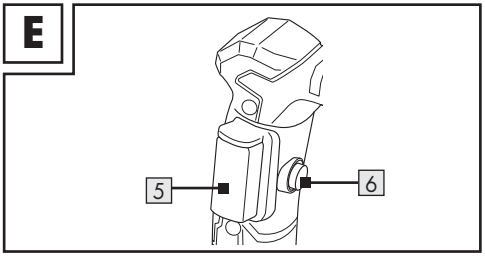
E
5
6

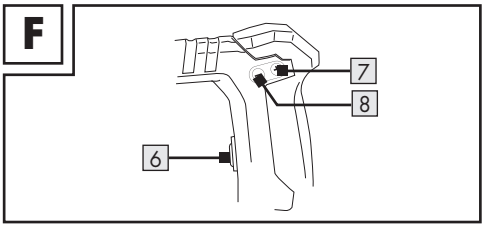
F
7
8
6

Warnings and symbols used . . . . . Page 6
Introduction . . . . . Page 6
Intended use. . . . . Page 6
Parts description. . . . . Page 7
Scope of delivery. . . . . Page 7
Technical data . . . . . Page 7
Safety instructions. . . . . Page 8
General power tool safety warnings . . . . . Page 8
Mixer safety instructions. . . . . Page 11
Vibration and noise reduction . . . . . Page 12
Behaviour in emergency situations. . . . . Page 12
Residual risks . . . . . Page 12
Initial use . . . . . Page 13
Unpacking . . . . . Page 13
Accessories . . . . . Page 13
Before use . . . . . Page 13
Fitting the universal stirrer. . . . . Page 13
Removing and disassembling the universal stirrer . . . . . Page 14
Operation. . . . . Page 14
Switching on/off (see Fig. E) . . . . . Page 14
Soft-start function . . . . . Page 14
Speed pre-selection (see Fig. F). . . . . Page 14
Working with the mixer . . . . . Page 14
After use. . . . . Page 15
Cleaning and care . . . . . Page 15
Cleaning. . . . . Page 15
Maintenance . . . . . Page 15
Repair. . . . . Page 15
Storage . . . . . Page 16
Transportation . . . . . Page 16
Troubleshooting. . . . . Page 16
Service . . . . . Page 17
Disposal. . . . . Page 17
Warranty . . . . . Page 18
Warranty claim procedure. . . . . Page 18
Service . . . . . Page 18
EC declaration of conformity . . . . . Page 19

Warnings and symbols used

The following warnings are used in this instruction manual, on the packaging and on the rating label:

	Read the instruction manual.		Warning of general danger
			Risk of electric shock
	Wear eye protection!		Wear ear protection!
	Wear a dust mask!		Wear protective gloves!
	Wear protective, slip-resistant footwear!		Protection class II (Double insulation)
	Switch off the product and disconnect it from the mains before replacing attachments, cleaning and when not in use.		Alternating current/voltage
			Use in dry indoor rooms only.
	Lock		CE mark indicates conformity with relevant EU directives applicable for this product.
	Unlock		

PADDLE MIXER

Introduction

We congratulate you on the purchase of your new product. You have chosen a high quality product. The instructions for use are part of the product. They contain important information concerning safety, use and disposal. Before using the product, please familiarise yourself with all of the safety information and instructions for use. Only use the product as described and for the specified applications. If you pass the product on to anyone else, please ensure that you also pass on all the documentation with it.

Intended use

This paddle mixer (hereinafter "product" or "power tool") is designed for mixing liquid and powdered materials such as mortar, plaster, adhesives and non-solvent paints, varnishes and similar type of materials. The relevant mixing action is dependent on the consistency, viscosity of the materials and the quantity to be mixed. A universal stirrer with appropriated rotational speed setting will achieve best mixing effect.

Any other use or modification of the product are considered improper use and can result in hazards such as death, life-threatening injuries and damage. The manufacturer is not liable for any damages caused by improper use. The product is not intended for commercial use or for any other use.

Parts description

Figure A, C & F:

1 Handle
2 Assembly spanner
3 Agitator shaft (with M14 internal thread)
4 Universal stirrer
  4a Spiral
  4b Shaft
5 ON/OFF switch
6 Lock-off button
7 Speed control button ⊕ (increase speed)
8 Speed control button ⊖ (decrease speed)

Scope of delivery

1 Paddle mixer
1 Universal stirrer
2 Assembly spanners
1 Instruction manual

Technical data

Paddle mixer:	**PFMR 1600 C3**
Rated voltage, frequency:	230–240 V~, 50 Hz
Rated power:	1600 W
Rated no-load speed n_0:	0–800 min^{-1}
Stirrer fitting:	M14
Stirrer head Ø:	138 mm
Weight (incl. accessories):	5.2 kg
Protection class:	II / ⧈

Noise emission value:

Sound pressure level	L_{pA}	: 83.5	dB(A)
Uncertainty	K_{pA}	: 3	dB
Sound power level	L_{WA}	: 94.5	dB(A)
Uncertainty	K_{WA}	: 3	dB

⚠ WARNING!

Wear ear protection!

NOTE

▶ Universal stirrers 4 and other spiral 4a shapes (with or without shaft 4b) are available from your authorised dealer.
Specifications:

Outer diameter (spiral):	≤ 150 mm
Total length:	≤ 650 mm
Threaded connection:	M14

NOTE

▶ The sound emission values have been obtained according to the noise test code given in EN 62841-1. The noise for the operator may exceed 80 dB(A) and ear protection measures are necessary.

Vibration total value:

Work mode – vibration emission value	a_h	: < 2.5	m/s^2
Uncertainty	K	: 1.5	m/s^2

⚠ WARNING!

▶ The vibration and noise emissions during actual use of the power tool can differ from the declared values depending on the manner in which the tool is used, especially what kind of workpiece is processed.
Try to minimise exposure to vibration and noise. Examples of measures to reduce vibration include wearing gloves when using the tool and limiting working time. All parts of the operating cycle must be taken into account (e.g. times when the power tool is switched off and when it is running idle in addition to the trigger time).

NOTE

- The declared vibration total value and the declared noise emission value have been measured in accordance with a standard test method and may be used for comparing one tool with another;
- The declared vibration total value and the declared noise emission value may also be used in a preliminary assessment of exposure.

Safety instructions

General power tool safety warnings

⚠ WARNING!

- **Read all safety warnings, instructions, illustrations and specifications provided with this power tool.** Failure to follow all instructions listed below may result in electric shock, fire and/or serious injury.

Save all warnings and instructions for future reference.

The term "power tool" in the warnings refers to your mains-operated (corded) power tool or battery-operated (cordless) power tool.

Work area safety

1) **Keep work area clean and well lit.** Cluttered or dark areas invite accidents.
2) **Do not operate power tools in explosive atmospheres, such as in the presence of flammable liquids, gases or dust.** Power tools create sparks which may ignite the dust or fumes.
3) **Keep children and bystanders away while operating a power tool.** Distractions can cause you to lose control.

Electrical safety

1) **Power tool plugs must match the outlet. Never modify the plug in any way. Do not use any adapter plugs with earthed (grounded) power tools.** Unmodified plugs and matching outlets will reduce risk of electric shock.
2) **Avoid body contact with earthed or grounded surfaces, such as pipes, radiators, ranges and refrigerators.** There is an increased risk of electric shock if your body is earthed or grounded.
3) **Do not expose power tools to rain or wet conditions.** Water entering a power tool will increase the risk of electric shock.

4) **Do not abuse the cord. Never use the cord for carrying, pulling or unplugging the power tool. Keep cord away from heat, oil, sharp edges or moving parts.** Damaged or entangled cords increase the risk of electric shock.

5) **When operating a power tool outdoors, use an extension cord suitable for outdoor use.** Use of a cord suitable for outdoor use reduces the risk of electric shock.

6) **If operating a power tool in a damp location is unavoidable, use a residual current device (RCD) protected supply.** Use of an RCD reduces the risk of electric shock.

Personal safety

1) **Stay alert, watch what you are doing and use common sense when operating a power tool.** Do not use a power tool while you are tired or under the influence of drugs, alcohol or medication. A moment of inattention while operating power tools may result in serious personal injury.

2) **Use personal protective equipment. Always wear eye protection.** Protective equipment such as dust mask, non-skid safety shoes, hard hat, or hearing protection used for appropriate conditions will reduce personal injuries.

3) **Prevent unintentional starting. Ensure the switch is in the off-position before connecting to power source and/or battery pack, picking up or carrying the tool.** Carrying power tools with your finger on the switch or energising power tools that have the switch on invites accidents.

4) **Remove any adjusting key or wrench before turning the power tool on.** A wrench or a key left attached to a rotating part of the power tool may result in personal injury.

5) **Do not overreach. Keep proper footing and balance at all times.** This enables better control of the power tool in unexpected situations.

6) **Dress properly. Do not wear loose clothing or jewellery. Keep your hair, clothing and gloves away from moving parts.** Loose clothes, jewellery or long hair can be caught in moving parts.

7) **If devices are provided for the connection of dust extraction and collection facilities, ensure these are connected and properly used.** Use of dust collection can reduce dust-related hazards.

8) **Do not let familiarity gained from frequent use of tools allow you to become complacent and ignore tool safety principles.** A careless action can cause severe injury within a fraction of a second.

Power tool use and care

1) **Do not force the power tool. Use the correct power tool for your application.** The correct power tool will do the job better and safer at the rate for which it was designed.

2) **Do not use the power tool if the switch does not turn it on and off.** Any power tool that cannot be controlled with the switch is dangerous and must be repaired.

3) **Disconnect the plug from the power source and / or the battery pack from the power tool before making any adjustments, changing accessories, or storing power tools.** Such preventive safety measures reduce the risk of starting the power tool accidentally.

4) **Store idle power tools out of the reach of children and do not allow persons unfamiliar with the power tool or these instructions to operate the power tool.** Power tools are dangerous in the hands of untrained users.

5) **Maintain power tools and accessories. Check for misalignment or binding of moving parts, breakage of parts and any other condition that may affect the power tool's operation. If damaged, have the power tool repaired before use.** Many accidents are caused by poorly maintained power tools.

6) **Keep cutting tools sharp and clean.** Properly maintained cutting tools with sharp cutting edges are less likely to bind and are easier to control.

7) **Use the power tool, accessories and tool bits etc. in accordance with these instructions, taking into account the working conditions and the work to be performed.** Use of the power tool for operations different from those intended could result in a hazardous situation.

8) **Keep handles and grasping surfaces dry, clean and free from oil and grease.** Slippery handles and grasping surfaces do not allow for safe handling and control of the tool in unexpected situations.

Service

1) **Have your power tool serviced by a qualified repair person using only identical replacement parts.** This will ensure that the safety of the power tool is maintained.

Mixer safety instructions

1. **Hold the tool with both hands at the intended handles.** Loss of control can cause personal injury.
2. **Ensure sufficient ventilation when mixing flammable materials to avoid a hazardous atmosphere.** Developing vapour may be inhaled or be ignited by the sparks the power tool produces.
3. **Do not mix food.** Power tools and their accessories are not designed for processing food.
4. **Keep the cord away from the working area.** The cord may be entangled by the mixer basket.
5. **Ensure that the mixing container is placed in a firm and secure position.** A container that is not properly secured may move unexpectedly.
6. **Ensure that no liquid splashes against the housing of the power tool.** Liquid that has penetrated the power tool can cause damage and lead to electric shock.
7. **Follow the instructions and warnings for the material to be mixed.** Material to be mixed may be harmful.
8. **If the power tool falls into the material to be mixed, unplug the tool immediately and have the power tool checked by a qualified repair person.** Reaching into the bucket with the tool still plugged in can lead to electric shock.
9. **Do not reach into the mixing container with your hands or insert any other objects into it while mixing.** Contact with the mixer basket may lead to serious personal injury.
10. **Start up and run down the tool in the mixing container only.** The mixer basket may bend or spin in an uncontrolled manner.

Additional safety instructions of operating mixer

- The power tool must never be used in surroundings where an explosive atmosphere exists.
- Never mix any materials containing flammable solvent or substance.
- Make sure mixing stirrer is placed inside the mixing container when power tool is switched ON.
- Make sure power tool is completely stopped prior to taking out the stirrer from mixing container.
- Always wear safety goggles to operate the power tool.
- Do not wear loose-fitting clothes to operate the power tool.

Vibration and noise reduction

To reduce the impact of noise and vibration emission, limit the time of operation, use low-vibration and low-noise operating modes as well as wear personal protective equipment.
Take the following points into account to minimise the vibration and noise exposure risks:

- Only use the product as intended by its design and these instructions.
- Ensure that the product is in good condition and well maintained.
- Use correct accessory tools for the product and ensure they are in good condition.
- Keep tight grip on the handles / grip surface.
- Maintain this product in accordance with these instructions and keep it well lubricated (where appropriate).
- Plan your work schedule to spread any high vibration tool use across a longer period of time.

Behaviour in emergency situations

Familiarise yourself with the use of this product by means of this instruction manual. Memorise the safety warnings and follow them to the letter. This will help to prevent risks and hazards.

- Always be alert when using this product, so that you can recognise and handle risks early. Fast intervention can prevent serious injury and damage to property.
- Switch the product off and disconnect it from the mains if there are malfunctions. Have the product checked by a qualified professional and repaired, if necessary, before you operate it again.

Residual risks

Even if you are operating this product in accordance with all the safety requirements, potential risks of injury and damage remain. The following dangers can arise in connection with the structure and design of this product:

- Health defects resulting from vibration emission if the product is being used over long periods of time or not adequately managed and properly maintained.
- Injuries and damage to property due to broken accessory tools or the sudden impact of hidden objects during use.
- Danger of injury and property damage caused by flying objects.

NOTE

▶ This product produces an electromagnetic field during operation! This field may under some circumstances interfere with active or passive medical implants! To reduce the risk of serious or fatal injury, we recommend persons with medical implants to consult their doctor and the medical implant manufacturer before operating this product!

Initial use

Unpacking

⚠ WARNING!

- The product and the packaging are not children's toys! Children must not play with plastic bags, sheets and small parts! There is a danger of choking and suffocation!

1. Unpack all parts and lay them on a flat, stable surface.
2. Remove all packing materials and shipping devices if applicable.
3. Make sure the delivery contents are complete and free of any damage. If you find that parts are missing or show damage do not use the product but contact your dealer.
   Do not use the product unless missing parts have been delivered in addition or defective parts have been replaced. Using an incomplete or damaged product represents a hazard to people and property.
4. Ensure that you have all the accessories and tools needed for assembly and operation. This also includes suitable personal protective equipment.

Accessories

To operate this product safely and correctly, the following accessories, i. e. tools and attachments, are necessary:

- Suitable personal protective equipment

Accessories and tools are available through your authorised dealer. When buying always consider the technical requirements of this product (see "Technical data").

If you are not certain, ask a qualified specialist and get advice from your trusted dealer.

Before use

⚠ WARNING!

- Risk of accident if the machine is operated using electrical power supply that does not match the specifications shown on the rating label of the tool.
- The mains voltage and the frequency of the power source must correspond with the specifications on the machine's rating plate.

⚠ WARNING!

Always switch the product off and disconnect it from the mains before performing inspections, installing accessories or making adjustments!

Fitting the universal stirrer

- Screw the shaft 4b into the spiral 4a completely (Fig. B).

NOTE

- You do not need to fix the spiral 4a to the shaft 4b very tightly. The product's rotational motion securely tightens shaft and spiral.

- Then screw the assembled universal stirrer 4 into the agitator shaft 3 completely (Fig. C).
- Tighten the universal stirrer 4 firmly by using assembly spanners 2 per rotational direction 🔒 (Fig. D).

Removing and disassembling the universal stirrer

- Removing the universal stirrer 4 from the agitator shaft 3: Use the assembly spanners 2 per rotational direction of 🔒 (follow the reverse steps of "Fitting the universal stirrer" mentioned above).
- Disassembling the spiral 4a from the universal stirrer 4:
  - Place one assembly spanner 2 on the hexagonal connector of the shaft 4b.
  - Place the other assembly spanner on the hexagonal connector of the spiral 4a.
  - Hold the one spanner 2 firmly in place while turning the other spanner in a counter clockwise direction to loosen the connection.
  - Unscrew the spiral 4a completely and remove the spiral from the shaft 4b.

Operation

Switching on/off (see Fig. E)

Switching on:

- Press and hold the lock-off button 6. Then, press the ON/OFF switch 5 and hold it in position.

Switching off:

- Release the ON/OFF switch 5.

Soft-start function

- This product has electronically controlled soft start function which enables the product starting up smoothly to avoid a "kick-back". This function enhances safety and also prevents the materials to be mixed from spurting out of the mixing container.

Speed pre-selection (see Fig. F)

The product's mixing speed can be adjusted to different viscosities.

- Before you start working: Adjust the rotational speed according to the viscosity of materials to be mixed:

Speed control button	Rotational speed
⊕ 7	Increase speed
⊖ 8	Decrease speed

NOTE

- ▶ The universal stirrer 4 moves for a short while after the product has been switched off. Do not put aside the product until it comes to a complete stop.
- ▶ Always start from lowest speed setting. Then increase the pre-selected speed until the best mixing effect is achieved.
- ▶ You can change the pre-selected speed only while the product is connected to the mains.
- ▶ Even after disconnecting the product from the mains: The most recently speed pre-selection stays in place until you set a new speed.

Working with the mixer

- Dip the universal stirrer 4 into the material you want to mix.
- Once the spiral 4a is completely immersed in the material you can switch the product on.
- During mixing, move the universal stirrer 4 through the mixing container and continue mixing until the material is thoroughly mixed.

- Upon switching the product off: Leave the spiral 4a in the material that you mixed until the universal stirrer 4 comes to a complete stop.

After use

1. Switch the product off. Disconnect the product from the mains and let it cool down.
2. Check, clean and store the product as described below.

Cleaning and care

⚠ WARNING!

Always switch the product off, disconnect it from the mains and let the product cool down before performing inspection, maintenance and cleaning work!

Cleaning

- The product must always be kept clean, dry and free from oil or grease. Remove debris from it after each use and before storage.
- Regular and proper cleaning will help ensure safe use and prolong the life of the product.
- Inspect the product before each use for worn and damaged parts. Do not operate it if you find broken and worn parts.
- Never allow fluids to get into the product.
- Clean the product with a dry cloth. Use a brush for areas that are hard to reach.
- In particular clean the air vents after every use with a cloth and brush.
- Remove stubborn dirt with high pressure air (max. 3 bar).
- Remove the universal stirrer 4 from the agitator shaft 3 (Fig. C, D). Clean the universal stirrer with water.
- Dry the universal stirrer 4 after cleaning and spray a little anti-rust oil onto them before storage.

NOTE

▶ Do not use chemical, alkaline, abrasive or other aggressive detergents or disinfectants to clean this product as they might be harmful to its surfaces.

Maintenance

Before and after each use, check the product and accessories (or attachments) for wear and damage. If required, exchange them for new ones as described in this instruction manual. Observe the technical requirements (see “Technical data”).

Repair

This product does not contain any parts that can be repaired by the user. Contact an authorised service centre or a similarly qualified person to have it checked and repaired.

Storage

- Switch the product off and disconnect it from the mains.
- Clean the product as described above.
- Store the product and its accessories in a dark, dry, frost-free, well-ventilated place.
- Always store the product in a place that is inaccessible to children. The ideal storage temperature is between 10 °C and 30 °C.
- We recommend using the original package for storage or covering the product with a suitable cloth or enclosure to protect it against dust.

Transportation

- Switch the product off and disconnect it from the mains.
- Attach transportation guards, if applicable.
- Always carry the product by its gripping surface.
- Protect the product from any heavy impact or strong vibrations which may occur during transportation in vehicles.
- Secure the product to prevent it from slipping or falling over.

Troubleshooting

⚠ WARNING!

▶ Only perform the steps described within these instructions! All further inspection, maintenance and repair work must be performed by an authorised service centre or a similarly qualified specialist if you cannot solve the problem yourself!

Suspected malfunctions are often due to causes that the users can fix themselves. Therefore check the product using this section. In most cases the problem can be solved quickly.

Problem	Possible cause	Solution
Product does not start.	Not connected to power supply.	Connect to power supply.
	Power cord or plug is defective.	Check by a specialist electrician.
	Other electrical defect to the product.	Check by a specialist electrician.
Product does not reach full power.	Power source (e.g. generator) has too low voltage.	Connect to another power source.
	Air vents are blocked.	Clean the air vents.
Unsatis-factory result.	Accessory is worn.	Replace with a new one.
	Accessory not suitable for intended operation.	Use suitable accessory.

Service

⚠ WARNING!

- Have your product repaired at the service centre or an electrician, using only original manufacturer parts. This will maintain the safety of this product.
- If the supply cord or plug is damaged, it must be replaced by the manufacturer, its service agent or similarly qualified persons in order to avoid a hazard.

Disposal

The packaging is made entirely of recyclable materials, which you may dispose of at local recycling facilities.

Observe the marking of the packaging materials for waste separation, which are marked with abbreviations (a) and numbers (b) with following meaning: 1–7: plastics / 20–22: paper and fibreboard / 80–98: composite materials.

The product and packaging materials are recyclable, dispose of it separately for better waste treatment.
The Triman logo is valid in France only.

Contact your local refuse disposal authority for more details of how to dispose of your worn-out product.

To help protect the environment, please dispose of the product properly when it has reached the end of its useful life and not in the household waste. Information on collection points and their opening hours can be obtained from your local authority.

Warranty

The product has been manufactured to strict quality guidelines and meticulously examined before delivery. In the event of product defects you have legal rights against the retailer of this product. Your legal rights are not limited in any way by our warranty detailed below.

The warranty for this product is 3 years from the date of purchase. The warranty period begins on the date of purchase. Please keep the original sales receipt in a safe location. This document is required as your proof of purchase.

Should this product show any fault in materials or manufacture within 3 years from the date of purchase, we will repair or replace it – at our choice – free of charge to you. This warranty becomes void if the product has been damaged, or used or maintained improperly.

The warranty applies to defects in material or manufacture. This warranty does not cover product parts subject to normal wear, thus possibly considered consumables (e.g. batteries) or for damage to fragile parts, e.g. switches, rechargeable batteries or glass parts.

Warranty claim procedure

To ensure quick processing of your case, please observe the following instructions:

Please have the till receipt and the item number (IAN 383462_2107) available as proof of purchase.

You will find the item number on the rating plate, an engraving, on the front page of the instructions for use (bottom left), or as a sticker on the rear or bottom of the product.

If functional or other defects occur, please contact the service department listed either by telephone or by e-mail.

You can return a defective product to us free of charge to the service address that will be provided to you. Ensure that you enclose the proof of purchase (till receipt) and information about what the defect is and when it occurred.

Service

GB **Service Great Britain**
Tel.: 08000569216
E-Mail: owim@lidl.co.uk

CE

EC declaration of conformity

EC DECLARATION OF CONFORMITY

IAN:	**383462_2107**
Product identification:	**PARKSIDE Paint and Mortar Mixer**
Model Number:	**HG09105**

The object of the declaration described above is in conformity with the relevant Union harmonisation legislation:

Directive 2006/42/EC
Directive 2014/30/EU
Directive 2011/65/EU

References to the relevant harmonised standards used or references to the other technical specifications in relation to which conformity is declared:

N° / Parts
Directive 2006/42/EC
EN 62841-1:2015
EN 62841-2-10:2017
Directive 2014/30/EU
EN 55014-1:2017/A11:2020
EN 55014-2:2015
EN IEC 61000-3-2:2019
EN 61000-3-3:2013/A1:2019

The object of the declaration described above is in conformity with Directive 2011/65/EU of the European Parliament and of the Council of 8 June 2011 on the restriction of the use of certain hazardous substances in electrical and electronic equipment:

N° / Parts
Directive 2011/65/EU
EN IEC 63000:2018

Name and address of the manufacturer:

OWIM GmbH & Co. KG Stiftsbergstraße 1 D-74167 Neckarsulm Germany

This declaration of conformity is issued under the sole responsibility of the manufacturer

Original declaration of conformity

Neckarsulm	18.11.2021		ppa.
Place	Date	Benjamin Steeb Managing Director	ppa. Jens Buchheim Authorised Signatory

GB

Felhasznált figyelmeztető jelzések és szimbólumok . . . . . Oldal 21
Bevezető . . . . . Oldal 21
Rendeltetésszerű használat . . . . . Oldal 21
A részegységek leírása . . . . . Oldal 22
A csomagolás tartalma . . . . . Oldal 22
Műszaki adatok . . . . . Oldal 22
Biztonsági utasítások . . . . . Oldal 23
Általános biztonsági utasítások elektromos szerszámokhoz . . . . . Oldal 23
Biztonsági utasítások a keverőművekhez . . . . . Oldal 26
A rezgés és a zaj csökkentése . . . . . Oldal 27
Teendők vészhelyzet esetén . . . . . Oldal 27
További kockázatok . . . . . Oldal 27
Mielőtt először használná . . . . . Oldal 28
Kicsomagolás . . . . . Oldal 28
Tartozékok . . . . . Oldal 28
Használat előtt . . . . . Oldal 28
Univerzális keverőfeltét felrögzítése . . . . . Oldal 28
Az univerzális keverőfeltét levétele és szétszerelése . . . . . Oldal 29
Kezelés . . . . . Oldal 29
Be- és kikapcsolás (lásd az E ábrát) . . . . . Oldal 29
Lassú indítás . . . . . Oldal 29
A fordulatszám előzetes beállítása (lásd az F ábrát) . . . . . Oldal 29
A festék- és habarcskeverő kezelése . . . . . Oldal 29
Használat után . . . . . Oldal 30
Tisztítás és ápolás . . . . . Oldal 30
Tisztítás . . . . . Oldal 30
Karbantartás . . . . . Oldal 30
Javítás . . . . . Oldal 30
Tárolás . . . . . Oldal 31
Szállítás . . . . . Oldal 31
Hibaelhárítás . . . . . Oldal 31
Javítás . . . . . Oldal 32
Mentesítés . . . . . Oldal 32
Garancia . . . . . Oldal 33
Garanciális ügyek lebonyolítása . . . . . Oldal 33
Szerviz . . . . . Oldal 33
EK megfelelőségi nyilatkozat . . . . . Oldal 34

Felhasznált figyelmeztető jelzések és szimbólumok			
Ebben a használati útmutatóban, a csomagoláson és az adattáblán az alábbi figyelmeztető jelzések láthatók:			
	Olvassa el a használati útmutatót.		Általános figyelmeztetések
			Áramütésveszély!
	Viseljen védőszemüveget!		Viseljen fülvédőt!
	Viseljen pormaszkot!		Viseljen védőkesztyűt!
	Viseljen csúszásmentes biztonsági cipőt!		II. védelmi osztály (kettős szigetelés)
	Alkatrészek cseréje és tisztítás esetén, valamint ha nem használja, kapcsolja ki a terméket és válassza le a hálózati áramról.		Váltóáram/-feszültség
			Csak beltéren, száraz helyiségekben használja.
	Húzza szorosra		A CE-jelzés azt jelzi, hogy a termék megfelel a rá vonatkozó EU előírásoknak.
	Lazítsa meg		

FESTÉK- ÉS HABARCSKEVERŐ

Bevezető

Gratulálunk új termékének vásárlása alkalmából. Ezzel a döntésével vállalatunk értékes terméke mellett döntött. A használati utasítás ezen termék része. A biztonságra, a használatára és a megsemmisítésre vonatkozó fontos tudnivalókat tartalmazza. A termék használata előtt ismerje meg az összes használati és biztonsági tudnivalót. A terméket csak a leírtak szerint és a megadott felhasználási területeken alkalmazza. A termék harmadik személy számára való továbbadása esetén kézbesítse vele annak a teljes dokumentációját is.

Rendeltetésszerű használat

Ez a festék- és habarcskeverő (később: „termék” vagy „elektromos szerszám”) folyékony vagy por állagú építkezési anyagok, például festékek, ragasztók, mázak és hasonló anyagok összekeverésére használható. A szükséges univerzális keverőfeltét kiválasztása a megfelelő keverőművelettel függ az anyag állagától és mennyiségétől is. A legjobb keverőhatás elérését egy univerzális keverőfeltét a megfelelő fordulatszámmal képes elősegíteni.

A termék más használati módjai, módosításai nem rendeltetésszerűnek minősülnek és életveszély, sérülések és károk kockázatával járnak. A gyártó nem vállal felelősséget a nem rendeltetésszerű használatból eredő károkét. A terméket nem üzleti felhasználásra, vagy egyéb alkalmazásra szánták.

A részegységek leírása

A, C és F ábra:

1 Fogó
2 Szerelőkulcs
3 Keverőtengely (M14 belső menettel)
4 Univerzális keverőfeltét
  4a Keverőspirál
  4b Rúd
5 Be-/kikapcsológomb
6 Kapcsolózár
7 Fordulatszám-előválasztás ⊕ (nagyobb fordulatszám)
8 Fordulatszám-előválasztás ⊖ (alacsonyabb fordulatszám)

A csomagolás tartalma

1 Festék- és malterkeverő
1 Univerzális keverőfeltét
2 Szerelőkulcs
1 Használati útmutató

Műszaki adatok

Festék- és habarcskeverő:	**PFMR 1600 C3**
Névleges feszültség és frekvencia:	230–240 V~, 50 Hz
Névleges teljesítmény:	1600 W
Üresjárati sebesség n_0:	0–800 min^{-1}
Keverőszerelvény:	M14
Keverőfej ∅:	138 mm
Súly (feltéttel együtt):	5,2 kg
Védelmi osztály:	II / ⧈

Zajkibocsátás:

Zajszint	L_{pA}	: 83,5	dB(A)
Bizonytalanság	K_{pA}	: 3	dB
Hangteljesítményszint	L_{WA}	: 94,5	dB(A)
Bizonytalanság	K_{WA}	: 3	dB

⚠ FIGYELMEZTETÉS!

Viseljen fülvédőt!

MEGJEGYZÉS

▶ Az univerzális keverőfeltétet 4 és a többi típusú keverőspirált 4a (rúddal vagy rúd 4b nélkül) a szaküzletekben szerezheti be. Műszaki előírások:

Külső átmérő (keverőspirál):	≤ 150 mm
Összhosszúság:	≤ 650 mm
Menet:	M14

MEGJEGYZÉS

▶ A zajszint meghatározása az EN 62841-1 jelű zajszintmérési eljárás alapján történt. A felhasználó által érzékelt zajszint meghaladhatja a 80 dB(A) értéket. Fülvédő használata javasolt.

Rezgési értékek:

Működési mód –

Rezgéskibocsátási érték	a_h	: < 2,5	m/s^2
Bizonytalanság	K	: 1,5	m/s^2

⚠ FIGYELMEZTETÉS!

▶ A rezgés- és zajkibocsátási érték az elektromos szerszám tényleges használata közben eltérhet a megadott értéktől, az elektromos szerszám használati típusától és módjától, különösképpen a megmunkálandó munkadarab típusától függően.
Próbálja a rezgési és a zajterhelést minél kisebbre csökkenteni. A rezgési terhelés csökkentése érdekében többek között a szerszám használata során viseljen kesztyűt, valamint csökkentse a munkaidőt. Ehhez a működési ciklus minden részét figyelembe kell venni (például amikor az elektromos szerszám kikapcsolt állapotban van, vagy amikor be van kapcsolva, de nincs terhelés alatt).

MEGJEGYZÉS

- A megadott rezgéskibocsátási összérték és a megadott zajkibocsátási érték egy szabványos vizsgálati eljárás során volt megmérve, és alkalmazható egy elektromos szerszám összehasonlítására más szerszámmal.
- A megadott rezgéskibocsátási összérték és a megadott zajkibocsátási érték alkalmazható a terhelés előzetes felbecslésére is.

Biztonsági utasítások

Általános biztonsági utasítások elektromos szerszámokhoz

FIGYELMEZTETÉS!

- **Olvasson el minden, ehhez az elektromos szerszámhoz mellékelt biztonsági utasítást, figyelmeztetést, ábrát és műszaki adatot.** Az alábbi figyelmeztetések figyelmen kívül hagyása áramütéshez, tűzesethez és/vagy súlyos sérülésekhez vezethet.

Őrizzen meg minden biztonsági utasítást és figyelmeztetést biztonságos helyen későbbi használatra.

A biztonsági utasításokban használt „elektromos szerszám" kifejezés hálózati áramról működő (hálózati kábellel rendelkező) és akkumulátorral működő (hálózati kábel nélküli) elektromos szerszámokra vonatkozik.

Munkahelyi biztonság

1) **A munkaterület legyen mindig tiszta és jól megvilágított.** A rendetlenség vagy a rossz fényviszonyok balesetekhez vezethetnek.
2) **Az elektromos szerszámot ne használja robbanásveszélyes környezetben, ahol gyúlékony folyadékok, gázok vagy porok találhatóak.** Az elektromos szerszámok szikrákat keltenek, mely a port vagy a gázokat meggyújthatják.
3) **Az elektromos szerszám használata során tartsa a gyermekeket és az egyéb személyeket távol.** Ha megzavarják, elveszítheti az elektromos szerszám feletti uralmát.

Elektromos biztonság

1) **Az elektromos szerszám hálózati csatlakozójának illenie kell a konnektorba. Ne módosítsa a csatlakozót. Ne használjon adapteres csatlakozódugaszt földelt elektromos szerszámokkal.** A módosítás nélküli csatlakozók és a megfelelően illeszkedő konnektorok használatával csökken az áramütés kockázata.
2) **Kerülje a testi érintkezést olyan földelt felületekkel, mint például csövek, fűtőberendezések, sütők vagy hűtőszekrények.** Az áramütés veszélye megnő, ha a teste földelve van.
3) **Az elektromos szerszámokat tartsa esőtől, nedvességtől távol.** Ha az elektromos szerszám belsejébe víz jut be, az növeli az áramütés kockázatát.

4) **Az elektromos vezetéket kizárólag rendeltetésének megfelelően használja, azzal ne szállítsa vagy akassza fel az elektromos szerszámot, illetve ne használja a hálózati csatlakozó kihúzására a konnektorból. Az elektromos vezetéket óvja a hőtől, olajoktól, éles sarkoktól vagy mozgó alkatrészektől.** A sérült vagy összetekeredett elektromos vezetékek növelik az áramütés kockázatát.

5) **Ha az elektromos szerszámot kültéren használja, csak olyan hosszabbítót használjon, mely kültéri használatra alkalmas.** Egy kültéri használatra alkalmas hosszabbító használata csökkenti az áramütés kockázatát.

6) **Ha elkerülhetetlen, hogy az elektromos szerszámot nedves környezetben használják, használjon egy maradékáram-megszakítót (RCD).** Maradékáram-megszakító használata lecsökkenti az áramütés kockázatát.

Személyes biztonság

1) **Az elektromos szerszám használata során legyen körültekintő, figyeljen arra, mit tesz, dolgozzon tudatosan.** Ne használjon elektromos szerszámokat kábítószer, alkohol vagy gyógyszerek hatása alatt. Az elektromos szerszám használata során csupán egy pillanatnyi figyelmetlenség is súlyos sérülésekhez vezethet.

2) **Viseljen személyes védőfelszerelést és mindig hordjon védőszemüveget.** A személyes védőfelszerelés, például pormaszk, csúszásmentes biztonsági cipő, védősisak vagy fülvédő - az elektromos szerszám használatától függően - lecsökkenti a sérülések kockázatát.

3) **Ügyeljen arra, hogy az elektromos szerszám ne tudjon akaratlanul elindulni. Mielőtt az elektromos szerszámot az elektromos hálózatra és/vagy akkumulátorhoz csatlakoztatná, kézbe venné vagy mozgatná, ellenőrizze, hogy az ki van-e kapcsolva.** Ha az elektromos szerszám szállítása során az ujját a bekapcsológombon tartja, illetve ha az elektromos szerszám bekapcsolt állapotban van és az elektromos hálózatra csatlakozik, az balesetekhez vezethet.

4) **Az elektromos szerszám bekapcsolása előtt a beállító szerszámokat, csavarkulcsokat távolítsa el.** Ha egy szerszám vagy egy kulcs az elektromos szerszám egy forgó részébe kerül, az sérüléseket okozhat.

5) **Kerülje a szokatlan testhelyzeteket. Álljon biztosan és mindig őrizze meg az egyensúlyát.** Így képes lesz az elektromos szerszámot szokatlan helyzetekben is az irányítása alatt tartani.

6) **Viseljen megfelelő ruházatot. Ne viseljen laza ruházatot vagy ékszereket. Tartsa a haját és a ruházatát a mozgó alkatrészektől távol.** A laza ruházatot, ékszereket vagy hajat a készülék mozgó részei elkaphatják.

7) **Ha porelszívó- vagy gyűjtőberendezések vannak beszerelve, azok csatlakoztatása és használata legyen megfelelő.** A porelszívó berendezések használata csökkenti a por okozta kockázatokat.

8) **Kerülje a hamis biztonságérzetet, és ne hagyja figyelmen kívül az elektromos szerszámokra vonatkozó biztonsági szabályokat akkor sem, ha a gyakori használatnak köszönhetően azok kezelésében már tapasztalt.** A figyelmetlen kezelés a pillanat törtrésze alatt is sérülésekhez vezethet.

Az elektromos szerszám használata és kezelése

1) **Ne terhelje túl az elektromos szerszámot. Az adott munkához az arra alkalmas elektromos szerszámot használja.** A megfelelő elektromos szerszám jobban és biztonságosabban dolgozhat, ha azt a megfelelő teljesítmény-tartományon belül használja.

2) **Ne használjon meghibásodott kapcsolóval rendelkező elektromos szerszámot.** Ha egy elektromos szerszámot nem lehet be- vagy kikapcsolni, az veszélyes és szerelésre szorul.

3) **A készülék beállítási műveletei, szerszámbetétek cseréje valamint az elektromos szerszám tárolása előtt húzza ki a hálózati csatlakozót a konnektorból és/vagy vegye ki a kivehető akkumulátort.** Ezzel az óvintézkedéssel megelőzi az elektromos szerszám akaratlan bekapcsolását.

4) **A használaton kívüli elektromos szerszámokat tartsa gyermekek számára nem elérhető helyen. Ne hagyja, hogy az elektromos szerszámot olyan személyek használják, akik azzal kapcsolatban nem rendelkeznek tapasztalattal vagy nem olvasták el ezeket az utasításokat.** Az elektromos szerszámok tapasztalatlan kezekben veszélyesek.

5) **Ápolja az elektromos szerszámokat és a szerszámbetéteit gondosan. Ellenőrizze a mozgó részek kifogástalan működését, hogy azok nem ragadnak-e be, hogy vannak-e törött vagy sérült alkatrészek, és hogy az elektromos szerszám működését semmi sem befolyásolja. A sérült alkatrészeket az elektromos szerszám használatba vétele előtt meg kell javíttatni.** Sok baleset okozója az elektromos szerszámok gondatlan karbantartása.

6) **Gondoskodjon a vágószerszámok élességéről és tisztaságáról.** A gondosan ápolt, éles pengékkel rendelkező vágószerszámok kevésbé hajlamosak a beragadásra, és könnyebben irányíthatóak.

7) **Az elektromos szerszámot, annak alkatrészeit, szerszámbetéteit stb. ezen útmutató szerint használja.** Ennek során vegye figyelembe a munka körülményeit és az elvégzendő feladatot. Az elektromos szerszámok nem rendeltetésszerű használata veszélyes helyzetekhez vezethet.

8) **Tartsa a fogantyúkat és a fogófelületeket szárazon, tisztán, olajoktól és zsiradékoktól mentesen.** A csúszós fogantyúk és fogófelületek miatt nem biztosítható az elektromos szerszám biztonságos kezelése és irányítása váratlan helyzetekben.

Javítás

1) **Az elektromos szerszám javítási munkálatait bízza képzett szakemberre, és csak eredeti pótalkatrészeket használjon.** Így gondoskodhat az elektromos szerszám biztonságos működésének megőrzéséről.

Biztonsági utasítások a keverőművekhez

1. **Mindkét kezével tartsa az elektromos szerszámot az arra kijelölt fogóknál fogva.** Az ellenőrzés elvesztése sérülésekhez vezethet.
2. **Gyúlékony anyagok keverésekor biztosítson megfelelő szellőzést, hogy elkerülje a veszélyes légkör kialakulását.** A képződő gőzök belélegezhetőek vagy meggyúlhatnak az elektromos szerszám képezte szikrák révén.
3. **Ne keverjen élelmiszert.** Az elektromos szerszámokat és azok szerszámbetéteit nem tervezték élelmiszerek feldolgozására.
4. **Tartsa távol a hálózati csatlakozó kábelt a munkaterülettől.** A hálózati vezeték beakadhat a keverőkosárba.
5. **Biztosítsa a keverőedény stabil és biztonságos állását.** Egy nem megfelelően biztosított tartály váratlanul elmozdulhat.
6. **Figyeljen arra, hogy ne spricceljen folyadékot az elektromos szerszám készülékházára.** Az elektromos szerszám belsejébe jutott folyadék károsodást vagy elektromos áramütést okozhat.
7. **Tartsa be a keverendő anyaghoz létező útmutatásokat és biztonsági utasításokat.** A keverendő anyag káros lehet az egészségre.
8. **Ha az elektromos szerszám beleesik a keverendő anyagba, azonnal húzza ki a csatlakozót és ellenőriztesse az elektromos szerszámot egy szakképzett személyzettel.** A még a konnektoron függő elektromos szerszám után nyúlás a tartályba elektromos áramütéshez vezethet.
9. **A keverési folyamat közben a kezével ne nyúljon a keverőedénybe vagy ne helyezzen bele más tárgyakat.** A keverőkosárral való érintkezés komoly sérülésekhez vezethet.
10. **Az elektromos szerszámot csak a keverőedényben kapcsolja be és ki.** A keverőkosár ellenőrizhetetlenül megpördülhet vagy megcsavarodhat.

Kiegészítő biztonsági utasítások a keverőművek kezeléséhez

- Ne használja az elektromos szerszámot robbanásveszélyes környezetben.
- Soha ne keverjen gyúlékony oldószereket, összetevőket tartalmazó anyagokat.
- Az elektromos szerszámot csak akkor kapcsolja be, ha a keverőfeltét már a keverőtartályban van.
- Mielőtt a keverőfejet kivenné a keverőtartályból várja meg, míg az elektromos szerszám teljes mértékben leáll.
- Az elektromos szerszám használata során mindig viseljen védőszemüveget.
- Az elektromos szerszám használata során ne viseljen laza ruházatot.

A rezgés és a zaj csökkentése

Csökkentse a használati időt, alkalmazzon kevesebb rezgéssel és zajjal járó használati módokat, valamint viseljen személyes védőfelszerelést, ezzel csökkentve a rezgés és a zaj hatásait.

Az alábbi intézkedések segítenek a rezgések és a zaj okozta ártalmak csökkentésében:

- A terméket kizárólag rendeltetésszerűen, az ebben az útmutatóban leírtak szerint használja.
- Ügyeljen a termék kifogástalan állapotára és gondoskodjon a megfelelő karbantartásról.
- A termékhez a megfelelő szerszámbetéteket használja, és ügyeljen arra, hogy azok kifogástalan állapotban legyenek.
- Tartsa a terméket határozottan a fogóinál, illetve fogófelületeinél.
- A termék karbantartását végezze az utasításoknak megfelelően, továbbá ne feledkezzen meg az elégséges kenésről sem (ahol ez szükséges).
- A munkafolyamatot tervezze meg úgy, hogy a nagyobb rezgési értékű termékekkel végzett munka nagyobb időintervallumra tudjon eloszlani.

Teendők vészhelyzet esetén

Ismerkedjen meg a termék használatával ennek az útmutatónak a segítségével. Tartsa észben a biztonsági utasításokat, és minden esetben kövesse azokat. Ez segít elkerülni a kockázatokat és veszélyeket.

- A termék használata során legyen mindig éber, így időben képes lesz a veszélyek felismerésére és kezelésére. A gyors beavatkozás segít megelőzni a súlyos személyi sérüléseket és anyagi károkat.
- Ha a termék hibásan működik, azonnal válassza le a hálózati áramról. Ellenőriztesse egy képesített szakemberrel és, adott esetben, javíttassa meg, mielőtt újra üzembe helyezi.

További kockázatok

Még akkor is megmarad a személyi sérülések és anyagi károk potenciális veszélye, ha a terméket az előírásoknak megfelelően használja. A termék felépítéséből és kialakításából adódóan többek között az alábbi veszélyekkel lehet számolni:

- A rezgéssel járó egészségügyi kockázatok, amennyiben a terméket hosszabb ideig használják, illetve a kezelése és a karbantartása nem szakszerűen történik.
- Személyi sérülések és anyagi károk kockázata, melyet hibás vágószerszámok, vagy egy rejtett tárgy becsapódása okoz használat közben.
- Repülő tárgyak okozta személyi sérülések és anyagi károk veszélye.

MEGJEGYZÉS

▶ A termék működés közben elektromágneses teret kelt! Ez a tér bizonyos körülmények között hatással lehet aktív vagy passzív orvosi implantátumok működésére! A súlyos vagy halálos sérülések veszélyének csökkentése érdekében az orvosi implantátumokkal rendelkező személyek érdeklődjenek orvosuknál vagy az orvosi implantátum gyártójánál, mielőtt a terméket használnák!

Mielőtt először használná

Kicsomagolás

⚠ FIGYELMEZTETÉS!

- ▶ A termék és a csomagolóanyagok nem játékszerek! Gyermekek nem játszhatnak a műanyag zacskókkal, fóliákkal és az apró alkatrészekkel! Lenyelés és fulladás veszélye!

1. Csomagolja ki az összes alkatrészt, majd helyezze egy egyenes, stabil felületre.
2. Távolítsa el a csomagolóanyagokat, valamint az összes csomagolásra vagy szállításra használt rögzítőelemet, amennyiben ilyenek vannak.
3. Ellenőrizze a csomagolás tartalmának teljességét, és hogy az sérülésmentes-e. Amennyiben az alkatrészek közt hiányt vagy sérülést észlel, forduljon a termék eladójához. A hiányzó alkatrészek utólagos kiszállítása, illetve a hibás elemek cseréje előtt ne használja a terméket. Hiányos vagy hibás termékek használata személyi sérülésekhez vagy anyagi károkhoz vezethet.
4. Ellenőrizze, hogy rendelkezésére áll-e minden fontos eszköz és szerszám, mely a beüzemeléshez és használathoz szükséges. Ide tartoznak a szükséges személyes védőfelszerelések is.

Tartozékok

A termék biztonságos és szakszerű használatához többek között az alábbi kellékekre, illetve szerszámokra, szerszámbetétekre van szükség:

- Használható személyes védőfelszerelés

A kellékeket, szerszámokat szaküzletekben szerezheti be. A beszerzés során tartsa szem előtt a termék műszaki követelményeit (lásd a „Műszaki adatok” című részben).

Ha bizonytalan, forduljon szakemberhez vagy érdeklődjön a szakboltban.

Használat előtt

⚠ FIGYELMEZTETÉS!

- ▶ Ha a terméket nem az adattáblán jelzett hálózati feszültség mellett használják, az balesetekhez vezethet.
- ▶ A hálózat feszültségének meg kell felelnie az adattáblán feltüntetett értékeknek.

⚠ FIGYELMEZTETÉS!

A termék átvizsgálása, alkatrészek felszerelése, valamint beállítása elvégzése előtt kapcsolja ki és szüntesse meg az áramellátását!

Univerzális keverőfeltét felrögzítése

- Csavarja rá a rudat 4b a keverőspirálra 4a teljes mértékben (B ábra).

MEGJEGYZÉS

- ▶ Nem kell a keverőspirált 4a túl szorosan a rúdra 4b rögzíteni. A termék forgása a rudat és a keverőspirált meghúzza.

- Ezután csavarja be az univerzális keverőfeltétet 4 a keverőtengelybe 3 (C ábra).
- Végül szorítsa meg az univerzális keverőfeltétet 4 a szerelőkulcsok 2 segítségével, ügyelve a forgásirányra 🔒 (D ábra).

Az univerzális keverőfeltét levétele és szétszerelése

- Az univerzális keverőfeltét 4 leszerelése a keverőtengelyről 3: Használja a szerelőkulcsokat 2 a forgásiránynak megfelelően 🔓 (járjon el az ellenkező sorrendben, mint ahogyan azt „Univerzális keverőfeltét felrögzítése” című részben ismertettük).
- A keverőspirál 4a levétele az univerzális keverőfeltétről 4:
  - Helyezzen rá egy szerelőkulcsot 2 a rúd 4b hatlapú csatlakozására.
  - Helyezze rá a másik szerelőkulcsot a keverőspirál 4a hatlapú csatlakozására.
  - Tartsa meg az egyik szerelőkulcsot 2 erősen, majd fordítsa a másik szerelőkulcsot az óramutató járásával ellenkező irányban a csatlakozás kilazításához.
  - Csavarja le a keverőspirált 4a teljesen, majd vegye le a keverőspirált a rúdról 4b.

Kezelés

Be- és kikapcsolás (lásd az E ábrát)

Bekapcsolás:

- Nyomja meg és tartsa a kapcsolózárat 6. Nyomja meg a be-/kikapcsológombot 5 és tartsa meg azt ebben az állásban.

Kikapcsolás:

- Engedje fel a be-/kikapcsológombot 5.

Lassú indítás

- A termék egy elektromosan szabályozott lassú indítás funkcióval is rendelkezik, mely segítségével a termék finoman indul be, megelőzve a visszarúgást. Ez a funkció növeli a biztonságot és segít megelőzni a tartályban lévő anyag kifröccsenését is.

A fordulatszám előzetes beállítása (lásd az F ábrát)

A termék keverési sebessége illeszthető a különböző viszkozitások alapján.

- Mielőtt elkezdené a munkát: A fordulatszámot állítsa be a keverendő anyagok viszkozitásának megfelelően:

Fordulatszám-előválasztás	Fordulatszám
⊕ 7	nagyobb fordulatszám
⊖ 8	alacsonyabb fordulatszám

MEGJEGYZÉS

- ▶ Az univerzális keverőfeltét 4 a termék kikapcsolása után még rövid ideig mozgásban van. Addig ne tegye félre a terméket, amíg teljesen le nem állt.
- ▶ Indítson a legkisebb fordulatszámon. Majd addig növelje az előre beállított fordulatszámot, amíg eléri a megfelelő keverési hatást.
- ▶ Az előre beállított fordulatszám csak akkor módosítható, ha a termék csatlakozik az áramellátáshoz.
- ▶ Miután a terméket leválasztotta az áramellátásról: A fordulatszám beállítása megmarad, amíg más fordulatszámot nem állít be.

A festék- és habarcskeverő kezelése

- Süllyessze bele az univerzális keverőfeltétet 4 a keverendő anyagba.
- Amint a keverőspirál 4a teljes mértékben belesüllyedt az anyagba, bekapcsolhatja a terméket.
- A keverés során mozgassa az univerzális keverőfeltétet 4 a tartályban, a keverést végezze addig, míg az anyag jól elkeveredett.

- Miután a terméket kikapcsolta: Hagyja a keverőspirált 4a a megkevert anyagban, amíg az univerzális keverőfeltét 4 mozgása teljesen le nem áll.

Használat után

1. Kapcsolja ki a terméket. Válassza le a terméket a hálózati áramról, és szükség esetén várja meg, míg az lehűl.
2. Vizsgálja meg, tisztítsa és tárolja a terméket az utasításoknak megfelelően.

Tisztítás és ápolás

⚠ FIGYELMEZTETÉS!

A termék ellenőrzése, karbantartása és tisztítása előtt kapcsolja ki a készüléket, szüntesse meg a termék áramellátását és várja meg, míg lehűl!

Tisztítás

- A terméket mindig tartsa tisztán, szárazon, olajtól és kenőanyagoktól mentesen. Minden használat után és tárolás előtt távolítsa el a port.
- A rendszeres és szakszerű tisztítással biztosíthatja a termék biztonságos használatát, valamint azzal az élettartamát is meghosszabbítja.
- Minden használat előtt ellenőrizze, hogy a terméken nincsenek-e kopások vagy sérülések. Ha a termék részei elkoptak vagy sérültek, ne használja tovább.
- Ügyeljen arra, hogy ne jussanak folyadékok a termék belsejébe.
- A terméket tisztítsa egy száraz ruhával. A nehezen hozzáférhető részekhez használjon egy kefét.
- Különös gondossággal távolítsa el a szellőzőnyílásoknál lévő szennyeződéseket és port egy ruha vagy kefe segítségével.
- A makacsabb por kifújásához használjon magas nyomású levegőt (max. 3 bar).
- Vegye ki az univerzális keverőfeltétet 4 a keverőszerelvényből 3 (C és D ábra). Az univerzális keverőfeltétet tisztítsa meg vízzel.
- Tisztítás után törölje az univerzális keverőfeltétet 4 szárazra, majd tárolás előtt fújja be rozsdásodás elleni olajjal.

MEGJEGYZÉS

▶ A termék tisztításához ne használjon vegyi anyagokat, lúgokat, súrolószereket vagy egyéb durva tisztító- vagy fertőtlenítő anyagokat, mert azok kárt tehetnek a termék felületeiben.

Karbantartás

Minden egyes használat előtt és után vizsgálja meg a terméket és annak alkatrészeit (pl. a szerszámbetéteket), hogy azok nem kopottak vagy sérültek-e. Ezeket szükség szerint cserélje újakra ez ebben a használati útmutatóban leírtak szerint. Ehhez vegye figyelembe a műszaki követelményeket is (lásd a „Műszaki adatok” című résznél).

Javítás

A termék nem tartalmaz olyan részeket, melyeket a felhasználó megjavíthat. A termék átvizsgálásához vagy szereléséhez forduljon egy képzett szakemberhez.

Tárolás

- Kapcsolja ki a terméket és válassza le a hálózati áramról.
- Tisztítsa meg a terméket a fent leírtak szerint.
- A terméket és alkatrészeit tárolja sötét, száraz, fagymentes és jól szellőző helyen.
- A terméket tárolja gyermekek számára nem elérhető helyen. Az optimális tárolási hőmérsékletnek 10 °C és 30 °C között kell lennie.
- Ajánlatos a terméket az eredeti csomagolásában tárolni, vagy egy ruhával letakarni a porosodás megelőzése érdekében.

Szállítás

- Kapcsolja ki a terméket és válassza le a hálózati áramról.
- Rögzítse fel a szállítási védőelemeket, ha vannak ilyenek.
- A terméket mindig a fogófelületeinél tartva hordozza.
- Óvja a terméket az ütődésektől, rázkódásoktól, melyek különösen a szállítás során a járművekben érhetik.
- Rögzítse a terméket, hogy az ne tudjon elcsúszni vagy eldőlni.

Hibaelhárítás

⚠ FIGYELMEZTETÉS!

▶ Csak olyan műveleteket végezzen, melyek leírását ebben az útmutatóban találja! Minden további ellenőrzést, karbantartást vagy javítást bízzon egy erre jogosult ügyfélszolgálatra vagy egy annak megfelelő képzettséggel rendelkező szakemberre!

A hibás működések, zavarok sokszor olyan okokra vezethetőek vissza, melyeket a felhasználó maga is képes elhárítani. Mielőtt szakemberhez fordulna, ellenőrizze a terméket az alábbi táblázatnak megfelelően. A legtöbb esetben a működési zavarok gyorsan elháríthatók.

Probléma	Lehetséges ok	Megoldás
A termék nem indul.	A terméket nem csatlakoztatta az áramforrásra.	Csatlakoztassa az áramforrásra.
	Az elektromos vezeték vagy annak csatlakozója hibás.	Vizsgáltassa meg egy szakemberrel.
	A termék egyéb elektromos meghibásodása.	Vizsgáltassa meg egy szakemberrel.
A termék nem működik teljes teljesítményen.	Az áramellátás (pl. generátor) feszültsége túl alacsony.	A terméket csatlakoztassa megfelelő áramforrásra.
	A szellőzőnyílások eltömődtek.	Tisztítsa meg a szellőzőnyílásokat.
A végeredmény nem kielégítő.	A szerszámbetét elhasználódott.	Cserélje ki egy új szerszámbetétre.
	A szerszámbetét nem alkalmas az adott feladatra.	Használja a megfelelő szerszámbetétet.

Javítás

⚠ FIGYELMEZTETÉS!

- A terméket egy szervizben vagy egy villamossági szakemberrel javíttassa meg, és csak eredeti pótalkatrészeket használjon. Így biztosítható a termék biztonságos működése.
- Ha a termék elektromos vezetéke vagy annak csatlakozója sérült, azt a gyártónak vagy annak megfelelő képzettségű szakembernek kell kicserélnie, hogy a veszélyeket elkerülje!

Mentesítés

A csomagolás környezetbarát anyagokból készült, amelyeket a helyi újrahasznosító helyeken adhat le ártalmatlanítás céljából.

A hulladék elkülönítéséhez vegye figyelembe a csomagolóanyagon található jelzéseket. Ezek rövidítéseket (a) és számokat (b) tartalmaznak a következő jelentéssel: 1–7: műanyagok / 20–22: papír és karton / 80–98: kötőanyagok.

A termék és a csomagolóanyagok újrahasznosíthatóak, semmisítse meg ezeket elkülönítve a jobb hulladékkezelés érdekében.
A Triman-logó csak Franciaországra vonatkozik.

A kiszolgált termék megsemmisítési lehetőségeiről lakóhelye illetékes önkormányzatánál tájékozódhat.

A környezete érdekében, ne dobja a kiszolgált terméket a háztartási szemétbe, hanem adja le szakszerű ártalmatlanításra. A gyűjtőhelyekről és azok nyitvatartási idejéről az illetékes önkormányzatnál tájékozódhat.

Garancia

A terméket szigorú minőségi előírások betartásával gondosan gyártottuk, és szállítás előtt lelkiismeretesen ellenőriztük. Ha a terméken hiányosságot tapasztal, akkor a termék eladójával szemben törvényes jogok illetik meg Önt. Ezeket a törvényes jogokat a következőkben ismertetett garancia vállalásunk nem korlátozza.

A termékre 3 év garanciát adunk a vásárlás dátumától számítva. A garanciális idő a vásárlás dátumával kezdődik. Kérjük, jól őrizze meg a pénztári blokkot. Ez a bizonylat szükséges a vásárlás tényének az igazolásához.

Ha a termék vásárlásától számított 3 éven belül anyag- vagy gyártási hiba merül fel, akkor a választásunk szerint a terméket ingyen megjavítjuk vagy kicseréljük. A garancia megszűnik, ha a terméket megrongálták, nem szakszerűen kezelték vagy tartották karban.

A garancia az anyag- vagy gyártáshibákra vonatkozik. A garancia nem terjed ki azokra a termékrészekre, melyek normál kopásnak vannak kitéve és ezért fogyóeszköznek tekinthetők (pl. elemek), vagy a törékeny részekre sérülésére, pl. kapcsolók, akkuk, vagy üvegből készült részek.

Garanciális ügyek lebonyolítása

Ügyének gyors elintézhetősége céljából, kérjük kövesse az alábbi útmutatást:

Kérjük, kérdések esetére készítse elő a pénztárblokkot és a cikkszámot (IAN 383462_2107) a vásárlás tényének az igazolására.

Kéjük, hogy a cikkszámot olvassa le a típustábláról, a gravírozásból, az Útmutató címoldaláról (balra lent), illetve a hátoldalon, vagy a termék alján található matricáról.

Amennyiben működési hibák, vagy egyéb hiányosság lépne fel, először vegye fel a kapcsolatot a következőkben megnevezett szervizek egyikével telefonon, vagy e-mailen.

A hibásnak ítélt terméket ezután a vásárlást igazoló blokk, valamint a hiba leírásának és keletkezési idejének mellékelésével díjmentesen postázhatja az Önnel közölt szervizcímre.

Szerviz

HU **Szerviz Magyarország**
Tel.: 0680021536
E-mail: owim@lidl.hu

CE

EK megfelelőségi nyilatkozat

EK MEGFELELŐSÉGI NYILATKOZAT

IAN:	**383462_2107**
Termékazonosító:	**PARKSIDE FESTÉK-ÉS HABARCSKEVERŐ**
Típusszám:	**HG09105**

A fent ismertetett nyilatkozat tárgya megfelel a vonatkozó uniós harmonizációs jogszabálynak:

Directive 2006/42/EC
Directive 2014/30/EU
Directive 2011/65/EU

Az alkalmazott harmonizált szabványokra való hivatkozás vagy az azokra az egyéb műszaki leírásokra való hivatkozás, amelyekkel kapcsolatban megfelelőségi nyilatkozatot tettek:

Szám / vonatkozó részek
Directive 2006/42/EC
EN 62841-1:2015
EN 62841-2-10:2017
Directive 2014/30/EU
EN 55014-1:2017/A11:2020
EN 55014-2:2015
EN IEC 61000-3-2:2019
EN 61000-3-3:2013/A1:2019

A fent ismertetett nyilatkozat tárgya megfelel az egyes veszélyes anyagok elektromos és elektronikus berendezésekben való alkalmazásának korlátozásáról szóló, 2011. június 8-i 2011/65 / EU európai parlamenti és tanácsi irányelvnek:

Szám / vonatkozó részek
2011/65/EU IRÁNYELV
EN IEC 63000:2018

A gyártó neve és címe:

OWIM GmbH & Co. KG Stiftsbergstraße 1 D-74167 Neckarsulm, Németország

A jelen megfelelőségi nyilatkozatot a gyártó kizárólagos felelősségére bocsátják ki

Az eredeti megfelelőségi nyilakozat fordítása

Neckarsulm	18.11.2021		ppa.
Hely	Dátum	Benjamin Steeb Managing Director	ppa. Jens Buchheim Authorised Signatory

HU

Uporabljena opozorila in simboli . . . . . Stran 36
Uvod . . . . . Stran 36
Predvidena uporaba . . . . . Stran 36
Opis delov . . . . . Stran 37
Obseg dobave . . . . . Stran 37
Tehnični podatki . . . . . Stran 37
Varnostni napotki . . . . . Stran 38
Splošni varnostni napotki za električna orodja . . . . . Stran 38
Varnostni napotki za mešala . . . . . Stran 41
Zmanjšanje tresljajev in hrupa . . . . . Stran 42
Obnašanje v nujnem primeru . . . . . Stran 42
Ostale nevarnosti . . . . . Stran 42
Pred prvo uporabo . . . . . Stran 43
Razpakiranje . . . . . Stran 43
Dodatna oprema . . . . . Stran 43
Pred uporabo . . . . . Stran 43
Montaža univerzalnega mešalnika . . . . . Stran 43
Odstranjevanje in demontaža univerzalne mešalnika . . . . . Stran 44
Uporaba . . . . . Stran 44
Vklop/izklop (glej sl. E) . . . . . Stran 44
Funkcija mehkega zagona . . . . . Stran 44
Prednastavitev števila obratov (glejte sl. F) . . . . . Stran 44
Upravljanje mešalnika za barvo in malto . . . . . Stran 44
Po uporabi . . . . . Stran 45
Čiščenje in nega . . . . . Stran 45
Čiščenje . . . . . Stran 45
Vzdrževanje . . . . . Stran 45
Popravila . . . . . Stran 45
Shranjevanje . . . . . Stran 46
Prevoz . . . . . Stran 46
Motnje in odpravljanje . . . . . Stran 46
Servis . . . . . Stran 47
Odstranjevanje . . . . . Stran 47
Garancijski list . . . . . Stran 48
Postopek pri uveljavljanju garancije . . . . . Stran 49
Servis . . . . . Stran 49
Izjava EU o skladnosti . . . . . Stran 50

Uporabljena opozorila in simboli			
V teh navodilih za uporabo, na pakiranju in tipski ploščici se uporabljajo naslednja opozorila:			
	Preberite navodila za uporabo.		Splošna opozorila
			Nevarnost električnega udara!
	Uporabljajte zaščitna očala!		Nosite zaščito za sluh!
	Uporabljajte masko proti prahu!		Uporabljajte zaščitne rokavice!
	Nosite nedrseče rokavice!		Zaščitni razred II (dvojna izolacija)
	Pred zamenjavo dodatne opreme, čiščenjem in neuporabo izključite izdelek in ga ločite iz omrežja.		Izmenični tok/napetost
			Uporabljajte samo v suhih zaprtih prostorih.
	Pritegovanje		Znak CE potrjuje skladnost z direktivami EU, ki veljajo za izdelek.
	Sproščanje		

MEŠALNIK ZA BARVO IN MALTO

Uvod

Iskrene čestitke ob nakupu vašega novega izdelka. Odločili ste se za zelo kakovosten izdelek. To navodilo za uporabo je sestavni del tega izdelka. Vsebuje pomembna navodila za varnost, uporabo in odstranitev. Preden začnete izdelek uporabljati, se seznanite z vsemi navodili za uporabo in varnostnimi napotki. Izdelek uporabljajte samo tako, kot je opisano, in samo za navedena področja uporabe. Če izdelek odstopite novemu lastniku, mu zraven izročite tudi vse dokumente.

Predvidena uporaba

Ta mešalnik za barvo in malto (v nadaljnjem besedilu »izdelek« ali »električno orodje«) je namenjen mešanju tekočih in prašnih gradbenih materialov, kot so barve, malte, lepila, ometi in podobne snovi. Odvisno od strukture materiala in količine za mešanje uporabite ustrezni univerzalni mešalnik z ustreznim učinkom mešanja. Univerzalna mešalna lopatica z ustrezno nastavitvijo števila vrtljajev doseže najboljši učinek mešanja.

Druge uporabe ali spremembe izdelka se štejejo za nenamenske in lahko povzročijo tveganja, kot so smrt, poškodbe ali škoda. Za škodo, nastalo pri nestrokovni uporabi, proizvajalec ne prevzame jamstva. Izdelek ni primeren za komercialne ali druge namene.

Opis delov

Slike A, C in F:

1 Ročaj
2 Montažni ključ
3 Mešalna gred (z M14 notranjim navojem)
4 Univerzalni mešalnik
  4a Mešalna lopatica
  4b Gred
5 Stikalo za VKLOP/IZKLOP
6 Blokada vklopa
7 Izbira števila vrtljajev ⊕ (večje število vrtljajev)
8 Izbira števila vrtljajev ⊖ (manjše število vrtljajev)

Obseg dobave

1 Mešalnik za barvo in malto
1 Univerzalni mešalnik
2 Montažni ključ
1 Navodila za uporabo

Tehnični podatki

Mešalnik za barvo in malto:	**PFMR 1600 C3**
Nazivna napetost/ frekvenca:	230–240 V~, 50 Hz
Nazivna moč:	1600 W
Število vrtljajev v prostem teku n_0:	0–800 min^{-1}
Nastavek mešalnika:	M14
Ø glave mešalnika:	138 mm
Teža (vklj. z nastavki):	5,2 kg
Zaščitni razred:	II / ⧈

Emisija hrupa:

Nivo zvočnega tlaka	L_{pA}	: 83,5	dB(A)
Negotovost	K_{pA}	: 3	dB
Nivo zvočne moči	L_{WA}	: 94,5	dB(A)
Negotovost	K_{WA}	: 3	dB

⚠ OPOZORILO!

Nosite zaščito za sluh!

OPOMBA

▶ Univerzalni mešalniki 4 in druge vrste mešalnih lopatic 4a (z gredjo 4b ali brez) so na voljo pri specializiranih prodajalcih.

Lastnosti:	
Zunanji premer (mešalna lopatica):	≤ 150 mm
Skupna dolžina:	≤ 650 mm
Navoj:	M14

OPOMBA

▶ Raven hrupa je bila določena z uporabo metode merjenja hrupa v skladu z EN 62841-1. Raven hrupa, ki mu je izpostavljen upravljavec, lahko presega 80 dB(A). Zato je priporočljivo nositi zaščito za sluh.

Vrednosti tresljajev:

Delovni način – vrednost emisije tresljajev	a_h	: < 2,5	m/s^2
Negotovost	K	: 1,5	m/s^2

⚠ OPOZORILO!

▶ Vibracije in emisije hrupa med dejansko uporabo električnega orodja lahko odstopajo od referenčnih vrednosti, odvisno od vrste in načina uporabe električnega orodja, zlasti od vrste obdelovanca, ki ga obdelujete.
Poskusite čim bolj zmanjšati vpliv tresljajev in hrupa. Primeri ukrepov za zmanjšanje izpostavljenosti tresljajev vključujejo uporabo rokavice med uporabo orodja in omejevanjem delovnega časa. V tem primeru je treba upoštevati vse dele obratovalnega cikla (na primer čas, ko je električno orodje izključeno in čas, v katerem je orodje vklopljeno, vendar deluje brez obremenitve).

OPOMBA

- Navedena skupna vrednost vibracij in deklarirana vrednost emisije hrupa so bili izmerjeni v skladu s standardiziranim preskusnim postopkom in se lahko uporabijo za primerjavo enega električnega orodja z drugim.
- Navedena skupna vrednost vibracij in navedena vrednost emisije hrupa se lahko uporabita tudi za predhodno oceno obremenitve.

Varnostni napotki

Splošni varnostni napotki za električna orodja

⚠ OPOZORILO!

- **Preberite vse varnostne napotke, navodila, ilustracije in tehnične podatke, ki so priloženi električnemu orodju.** Neupoštevanje navodil lahko povzroči električni udar, požar in hude telesne poškodbe.

Varnostni napotki in opozorila shranite za kasnejšo uporabo.

Izraz »električno orodje«, ki se uporablja v varnostnih napotkih, se nanaša na električno orodje na električni pogon (z napajalnim kablom) in električno orodje s polnilno baterijo (brez napajalnega kabla).

Varnost na delovnem mestu

1) **Delovno območje mora biti čisto in dobro osvetljeno.** Nered ali slabo osvetljeno delovno mesto lahko povzročita nesreče.
2) **Ne delajte z električnim orodjem v potencialno eksplozivnem okolju, kjer so prisotne vnetljive tekočine, plini ali prah.** Električna orodja ustvarjajo iskre, ki lahko vžgejo prah ali hlape.
3) **Med uporabo električnega orodja morajo otroci in druge osebe biti izven dosega.** Z odvračanjem lahko izgubite nadzor nad električnim orodjem.

Električna varnost

1) **Vtič električnega orodja se mora prilegati v vtičnico. Vtiča ne smete v nobenem primeru spremeniti. Ne uporabljajte vtikača skupaj z električno ozemljenimi električnimi orodji.** Nespremenjeni vtiči in ustrezne vtičnice zmanjšujejo tveganje električnega udara.
2) **Izogibajte se telesnemu stiku z ozemljenimi površinami, kot so cevi, grelniki, peči in hladilniki.** Če je vaše telo ozemljeno, je prisotno povečano tveganje električnega udara.
3) **Električna orodja ne izpostavljajte dežju ali vlagi.** Vdor vode v električno orodje poveča tveganje električnega udara.

4) **Priključnega kabla ne uporabljajte za druge namene, za prenos električnega orodja, obešanje ali vlečenje vtiča iz vtičnice. Priključni kabel držite izven dosega vročine, olja, ostrih robov ali gibljivih delov.** Poškodovani ali zavozlani priključni kabel zvišuje tveganje električnega udara.

5) **Če z električnim orodjem delate na prostem, uporabljajte samo podaljške, primerne za uporabo na prostem.** Uporaba podaljška, primernega za zunanjo uporabo, zmanjšuje tveganje električnega udara.

6) **Če je delovanje električnega orodja v vlažnem okolju neizogibno, uporabite odklopnik diferenčnega toka.** Uporaba odklopnika diferenčnega toka zmanjša tveganje električnega udara.

Varnost oseb

1) **Pri delu z električnim orodjem bodite vedno pozorni, pazite, kaj počnete in uporabite razum.** Ne uporabljajte električnega orodja, ko ste utrujeni ali pod vplivom drog, alkohola ali zdravil. Trenutek neprevidnosti pri uporabi električnega orodja lahko povzroči resne poškodbe.

2) **Nosite osebno zaščitno opremo in vedno uporabljajte zaščitna očala.** Nošenje osebne zaščitne opreme, na primer maske proti prahu, nedrsečih zaščitnih čevljev, zaščitne čelade ali zaščite za sluh, ki ustreza vrsti in uporabi električnega orodja, zmanjšuje tveganje za poškodbe.

3) **Izogibajte se nenamernim zagonom. Prepričajte se, da je električno orodje izključeno, preden ga povežete z napajanjem in/ali vstavite polnilno baterijo, ter preden ga dvignete ali nosite.** Če imate pri nošenju električnega orodja prst na stikalu ali električno orodje povežete z napajanjem, ko je že vključena, lahko to privede do nesreče.

4) **Pred vklopom električnega orodja odstranite orodja za nastavitev ali ključe.** Orodje ali ključ, ki se nahaja v vrtljivem delu električnega orodja, lahko povzroči poškodbe.

5) **Izogibajte se nenormalni drži. Poskrbite za varno stabilnost in vedno ohranite ravnotežje.** To vam omogoča, da v nepričakovanih okoliščinah bolje nadzirate električno orodje.

6) **Nosite primerna oblačila. Ne nosite ohlapnih oblačil ali nakita. Lase in oblačila držite izven dosega gibljivih delov.** Ohlapna oblačila, nakit ali dolgi lasje se lahko ujamejo v gibljive dele.

7) **Če je možna namestitev naprave za sesanje prahu in zbiranje prahu, jih je treba priključiti in pravilno uporabljati.** Uporaba naprave za sesanje prahu lahko zmanjša tveganja zaradi prahu.

8) **Ne postanite preveč samozavestni in ne prekoračite varnostnih pravil za električna orodja, tudi če ste na podlagi pogoste uporabe že seznanjeni z električnim orodjem.** Neprevidna uporaba lahko povzroči hude poškodbe v delcu sekunde.

Uporaba in ravnanje z električnim orodjem

1) **Električnega orodja ne preobremenite. Uporabite ustrezno električno orodje za svoje opravilo.** Z ustreznim električnim orodjem delate bolje in varnejše v navedenem razponu zmogljivosti.

2) **Ne uporabljajte električnega orodja, če je stikalo pokvarjeno.** Električno orodje, ki ga ni mogoče vklopiti ali izklopiti, je nevarno in ga je treba popraviti.

3) **Napravo odklopite iz vtičnice in/ali odstranite polnilno baterijo, preden izvajate nastavitve na delih vsadnega orodja, zamenjate dodatno opremo ali električno orodje odložite.** Ta varnostni ukrep preprečuje nenameren zagon električnega orodja.

4) **Shranite električno orodje izven dosega otrok. Električnega orodja ne smejo uporabljati osebe, ki je ne poznajo ali niso prebrale teh navodil.** Električna orodja so nevarna, če jih uporabljajo neizkušene osebe.

5) **Električna in vsadna orodja pazljivo vzdržujte. Preverite, ali gibljivi deli delujejo brezhibno in se ne zatikajo, preglejte, ali so deli zlomljeni ali poškodovani do te mere, da je delovanje električnega orodja omejeno. Pred uporabo električnega orodja morate poškodovane dele popraviti.** Slabo vzdrževana električna orodja so vzrok za mnoge nesreče.

6) **Orodja za rezanje ohranjajte čista in ostra.** Temeljito vzdrževana orodja za rezanje z ostrimi rezili se redkeje zatikajo in jih je lažje upravljati.

7) **Uporabljajte električna orodja, dodatno opremo, vsadna orodja ipd., v skladu s temi navodili.** Pri tem upoštevajte delovne pogoje in opravilo, ki ga je treba izvesti. Uporaba električnih orodij za druge, kot predvidene namene, lahko privede do nevarnih situacij.

8) **Ročaji in oprijemne površine naj bodo suhi, čisti in brez olja in masti.** Drseči ročaji in prijemalne površine ne omogočajo varnega upravljanja in nadzora električnega orodja v nepredvidenih situacijah.

Servis

1) **Električno orodje lahko popravlja samo kvalificirano osebje in samo z originalnimi nadomestnimi deli.** S tem zagotovite ohranjanje varnosti električnega orodja.

Varnostni napotki za mešala

1. **Električno orodje vedno držite z obema rokama za predvidene ročaje.** Izguba nadzora lahko povzroči poškodbe.
2. **Da se izognete nevarni atmosferi, med mešanjem vnetljivih snovi zagotovite ustrezno prezračevanje.** Hlape, ki se oddajajo, lahko vdihnete ali vžgete z iskrami, ki jih ustvarja električno orodje.
3. **Ne mešajte hrane.** Električna orodja in vsadna orodja niso zasnovana za obdelavo hrane.
4. **Omrežni priključni kabel hranite zunaj dosega otrok.** Napajalni kabel se lahko ujame v mešalno košaro.
5. **Zagotovite čvrst in varen položaj mešalne posode.** Neustrezno zavarovana posoda se lahko nenadoma premakne.
6. **Pazite, da tekočina ne brizga po ohišju električnega orodja.** Tekočina, ki vstopi v električno orodje, lahko povzroči materialno škodo in električni udar.
7. **Upoštevajte navodila in varnostne napotke za mešani material.** Material, ki ga mešate, je lahko škodljiv za vaše zdravje.
8. **Če električno orodje pade v material, ki ga mešate, takoj izklopite omrežni vtič in naj električno orodje preveri usposobljeno osebje.** Če segate v posodo, v kateri je električno orodje, ki je še vedno priključeno v vtičnico, lahko pride do električnega udara.
9. **Z rokami ali drugimi predmeti ne segajte v mešalno posodo, medtem ko mešate.** Stik z mešalnikom lahko povzroči resne poškodbe.
10. **Pustite, da se električno orodje zažene in ustavi samo v mešalni posodi.** Mešalna posoda se lahko nenadzorovano zavrti ali upogne.

Dodatni varnostni napotki za upravljanje mešalnikov

- Električnega orodja ne smete nikoli uporabljati v eksplozivnih okoljih.
- Nikoli ne mešajte materialov, ki vsebujejo vnetljiva topila ali snovi.
- Električno orodje vključite šele, ko je mešalnik v posodi za mešanje.
- Preden odstranite mešalnik iz posode za mešanje, počakajte, da se električno orodje popolnoma ustavi.
- Ko delate z električnim orodjem, vedno nosite zaščito za oči.
- Ko delate z električnim orodjem, ne nosite ohlapnih oblačil.

Zmanjšanje tresljajev in hrupa

Omejite čas uporabe, uporabite načine delovanja z manj tresljaji in hrupa in uporabljajte osebno zaščitno opremo za zmanjšanje vpliva tresljajev in hrupa.

Naslednji ukrepi pomagajo ublažiti nevarnosti zaradi tresljajev in hrupa:

- Izdelek uporabite le v skladu s predvideno namensko uporabo in kot je opisano v teh navodilih.
- Prepričajte se, da je izdelek brezhiben in dobro vzdrževan.
- Uporabite ustrezna vsadna orodja za ta izdelek in se prepričajte, da so brezhibna.
- Varno držite izdelek za ročaje/držalne površine.
- Izdelek vzdržujte v skladu z navodili in zagotovite ustrezno mazanje (če je primerno).
- Načrtujte svoj potek dela tako, da je uporaba izdelkov z visokimi tresljaji razporejena v daljšem časovnem obdobju.

Obnašanje v nujnem primeru

Seznanite se z uporabo tega izdelka na osnovi teh navodil za uporabo. Zapomnite si varnostne napotke in jih obvezno upoštevajte. To pomaga pri preprečevanju tveganj in nevarnosti.

- Pri uporabi tega izdelka bodite vedno pazljivi, tako da lahko zgodaj prepoznate nevarnosti in se lahko ustrezno odzovete. S hitrim posredovanjem se lahko izognete resnim poškodbam in premoženjski škodi.
- Izklopite izdelek pri okvari delovanja in ga izvlecite iz omrežja. Napravo mora pregledati ter po potrebi popraviti kvalificiran strokovnjak, preden jo ponovno začnete uporabljati.

Ostale nevarnosti

Tudi če izdelek upravljate pravilno, obstaja potencialna nevarnost za telesne poškodbe in materialno škodo. V povezavi z zasnovo in izvedbo tega izdelka se lahko pojavijo naslednje nevarnosti, vključno z, vendar ne omejeno na:

- Škodljive posledice za zdravje, ki se pojavijo zaradi emisij tresljajev, če izdelek uporabljate dalj časa, če izdelek nepravilno upravljate ali vzdržujete.
- Poškodbe oseb ali stvarno škodo zaradi okvarjenih rezalnih orodij ali nenadnega udarca zakritega predmeta med uporabo.
- Nevarnost telesnih poškodb in premoženjske škode, ki jo povzročijo leteči predmeti.

OPOMBA

▶ Ta izdelek med delovanjem ustvarja elektromagnetno polje! V določenih okoliščinah lahko to polje vpliva na aktivne ali pasivne medicinske vsadke! Da bi zmanjšali nevarnost za resne ali smrtne poškodbe, osebam z medicinskimi vsadki priporočamo, da se pred upravljanjem izdelka posvetujejo s svojim zdravnikom in proizvajalcem medicinskega vsadka!

Pred prvo uporabo

Razpakiranje

⚠ OPOZORILO!

▶ Izdelki in embalažni materiali niso otroške igrače! Otroci se ne smejo igrati s plastičnimi vrečkami, folijami in majhnimi deli! Obstaja nevarnost zaužitja in zadušitve!

1. Odstranite vse dele iz embalaže in jih položite na ravno, stabilno površino.
2. Odstranite embalažni material in embalažna/transportna varovala (če so nameščena).
3. Prepričajte se, da je obseg dostave popoln in brez morebitnih poškodb. Stopite v stik s prodajalcem, pri katerem ste kupili ta izdelek, če odkrijete, da deli manjkajo ali so pomanjkljivi. Ne uporabljajte izdelka, preden ne prejmete manjkajočih delov ali pred zamenjavo okvarjenih delov. Uporaba nepopolnega ali poškodovanega izdelka lahko povzroči telesne poškodbe in materialno škodo.
4. Prepričajte se, da imate na voljo potrebno dodatno opremo in orodja za zagon in uporabo. To vključuje ustrezno osebno zaščitno opremo.

Dodatna oprema

Za varno in pravilno uporabo tega izdelka se uporablja naslednja dodatna oprema, kot so na primer orodja in vsadna orodja:

- Primerna osebna zaščitna oprema

Dodatna oprema in orodja so na voljo pri specializiranih prodajalcih. Pri nakupu vedno upoštevajte tehnične zahteve tega izdelka (glejte »Tehnični podatki«).

V primeru dvoma se obrnite na usposobljenega strokovnjaka in upoštevajte nasvete strokovnega trgovca.

Pred uporabo

⚠ OPOZORILO!

▶ Nevarnost nesreče, če izdelek uporabljate z omrežno napetostjo, ki ne ustreza tisti, ki je navedena na tipski tablici.

▶ Omrežna napetost napajanja mora ustrezati podatkom, ki so navedeni na tipski tablici.

⚠ OPOZORILO!

Pred vsemi inšpekcijskimi opravili, pred nameščanjem dodatne opreme ali nastavitvami, izdelek vedno izklopite in ga ločite iz omrežja!

Montaža univerzalnega mešalnika

- Gred 4b do konca privijte v mešalna lopatica 4a (sl. B).

OPOMBA

▶ Mešalne lopatice 4a vam ni treba zelo tesno pritrditi na gred 4b. Vrtljivo gibanje izdelka varno pritegne gred in mešalno lopatico.

- Nato univerzalni mešalnik 4 privijte v mešalno gred 3 (sl. C).
- Univerzalni mešalnik 4 pritegnite z montažnimi ključi 2 glede na smer vrtenja 🔒 (sl. D).

Odstranjevanje in demontaža univerzalne mešalnika

- Odstranite univerzalni mešalnik 4 z mešalne gredi 3: Obračajte montažni ključ 2 v skladu s smerjo vrtenja 🔓 (nadaljujte v obratnem vrstnem redu kot je navedeno v »Montaža univerzalnega mešalnika«).
- Odstranite mešalno lopatico 4a iz univerzalnega mešalnika 4:
  - Namestite montažni ključ 2 na šestkotno povezavo gredi 4b.
  - Drugi montažni ključ namestite na šestkotno povezavo mešalne lopatice 4a.
  - Držite en montažni ključ 2 in obrnite drugi montažni ključ v nasprotni smeri urnega kazalca, da popustite povezavo.
  - Popolnoma odvijte mešalno lopatico 4a in jo odstranite z gredi 4b.

Uporaba

Vklop/izklop (glej sl. E)

Vklop:

- Pritisnite in držite blokado vklopa 6. Pritisnite stikalo VKLOP/IZKLOP 5 in ga zadržite v tem položaju.

Izklop:

- Sprostite stikalo VKLOP/IZKLOP 5.

Funkcija mehkega zagona

- Ta izdelek ima elektronsko krmiljeno funkcijo mehkega zagona, ki postopoma zažene izdelek in preprečuje »povratni udar«.
  Ta funkcija povečuje varnost in prav tako preprečuje, da bi mešani material brizgal iz posode za mešanje.

Prednastavitev števila obratov (glejte sl. F)

Hitrost mešanja izdelka se lahko prilagodi različnim viskoznostim.

- Preden začnete delati: Število vrtljajev nastavite glede na viskoznost materialov, ki jih je treba mešati:

Izbira števila vrtljajev	Število vrtljajev
⊕ 7	večje število vrtljajev
⊖ 8	manjše število vrtljajev

OPOMBA

- ▶ Univerzalni mešalnik 4 se po izklopu izdelka premika še za kratek čas. Izdelka ne odlagajte, dokler se popolnoma ne ustavi.
- ▶ Začnite pri najnižjem številu vrtljajev. Nato povečajte prednastavljeno število vrtljajev, dokler ne dosežete ustreznega mešalnega učinka.
- ▶ Prednastavljeno število vrtljajev lahko spremenite samo, ko je izdelek priključen na napajanje.
- ▶ Tudi po tem, ko ste izdelek izklopili iz napajanja: Prednastavljeno število vrtljajev se ohrani, dokler ne nastavite novega.

Upravljanje mešalnika za barvo in malto

- Univerzalni mešalnik 4 potopite v material, ki ga želite mešati.
- Ko je mešalna lopatica 4a v celoti potopljena v material, lahko vklopite izdelek.
- Med mešanjem premikajte univerzalni mešalnik 4 v posodi za mešanje in mešajte, dokler material ni dobro premešan.

- Po izklopu izdelka: Pustite mešalno lopatico 4a v materialu, ki ste ga mešali, dokler se univerzalni mešalnik 4 popolnoma ne ustavi.

Po uporabi

1. Izklopite izdelek. Odklopite izdelek iz omrežja in po potrebi počakajte, da se ohladi.
2. Preglejte, očistite in shranite izdelek, kot je opisano spodaj.

Čiščenje in nega

⚠ OPOZORILO!

Izdelek izklopite, ga ločite iz omrežja in počakajte, da se ohladi, preden opravite kakršne koli preglede, vzdrževanje ali čiščenje!

Čiščenje

- Izdelek ohranjajte vedno čist, suh in brez olja ali masti. Odstranite prah po vsaki uporabi in pred shranjevanjem.
- Redno pravilno čiščenje zagotavlja varno uporabo in podaljša življenjsko dobo izdelka.
- Pred vsako uporabo izdelek preverite za obrabljene ali okvarjene dele. Izdelka ne uporabljajte, če odkrijete okvarjene ali obrabljene dele.
- Pazite, da v izdelek ne pride voda.
- Očistite izdelek z vlažno krpo. Za težko dostopna mesta uporabite krtačo.
- S krpo in čopičem še posebej očistite umazanijo in prah iz prezračevalnih odprtin.
- Trdovratni prah izpihajte s stisnjenim zrakom (največ 3 bare).
- Odstranite univerzalni mešalnik 4 iz mešalne gredi 3 (sl. C, D). Univerzalni mešalnik očistite z vodo.
- Po čiščenju posušite univerzalni mešalnik 4 in ga pred shranjevanjem popršite z majhno količino olja za zaščito pred rjo.

OPOMBA

▶ Za čiščenje izdelka ne uporabljajte kemičnih, alkalnih, abrazivnih ali drugih agresivnih sredstev za čiščenje ali dezinfekcijo, ker lahko poškodujejo površine.

Vzdrževanje

Preverite izdelek in dele dodatne opreme (kot so na primer vsadna orodja) za obrabo in poškodbe pred in po vsaki uporabi. Po potrebi jih zamenjajte z novimi, kot je opisano v teh navodilih za uporabo. Pri tem upoštevajte tehnične zahteve (glejte »Tehnični podatki«).

Popravila

V notranjosti tega izdelka ni delov, ki bi jih lahko popravil uporabnik. Obrnite se na usposobljenega tehnika, da pregleda in popravi izdelek.

Shranjevanje

- Izklopite izdelek in ga izvlecite iz omrežja.
- Očistite izdelek tako, kot je opisano.
- Izdelek in njegovo dodatno opremo shranjujte v temnem, suhem, hladnem, dobro prezračevanem prostoru.
- Izdelek hranite v prostoru, nedostopnem mestu za otroke. Optimalna temperatura shranjevanja je med 10 °C in 30 °C.
- Priporočamo, da izdelek za skladiščenje shranite v originalno embalažo ali ga pokrijete z ustrezno krpo, da preprečite nabiranje prahu.

Prevoz

- Izklopite izdelek in ga izvlecite iz omrežja.
- Če so priložena, namestite varovala za transport.
- Izdelek vedno nosite z ročaji.
- Zaščitite izdelek pred udarci in močnimi vibracijami, ki se še zlasti pojavijo med prevozom v vozilih.
- Izdelek zavarujte pred drsenjem in prevrnitvijo.

Motnje in odpravljanje

⚠ OPOZORILO!

▶ Izvajajte samo dela, ki so pojasnjena v teh navodilih za uporabo! Vsa nadaljnja inšpekcijska, vzdrževalna in servisna dela mora opraviti pooblaščeni servisni center ali podoben kvalificiran strokovnjak!

Domnevne napačno delovanje, motnje ali poškodbe so pogosto posledica vzrokov, ki jih lahko odpravi sam uporabnik. Zato preden stopite v stik s strokovnjakom preverite izdelek glede na spodnjo preglednico. V večini primerov lahko motnje tako hitro odpravimo.

Težava	Morebitni vzrok	Rešitev
Izdelek se ne zažene.	Ni priključen na napajanje.	Povežite z napajanjem.
	Okvara napajalnega kabla ali vtiča.	Posredujte na pregled k strokovnjaku.
	Druga električna napaka na izdelku.	Posredujte na pregled k strokovnjaku.
Izdelek ne dosega polne zmogljivosti.	Napajanje (npr. generator) ima prenizko napetost.	Izdelek povežite z ustreznim napajanjem.
	Blokirane prezračevalne odprtine.	Očistite prezračevalne odprtine.
Nezadovoljiv rezultat.	Obrabljeno vsadno orodje.	Vsadno orodje zamenjajte z novim.
	Vsadno orodje, ki ni primerno za opravilo.	Uporabite primerno vsadno orodje.

Servis

⚠ OPOZORILO!

- Izdelek naj popravi servisni center ali usposobljen električarja in samo z originalnimi nadomestnimi deli. S tem zagotovite ohranjanje varnosti izdelka.
- Če je priključni kabel ali omrežni vtič poškodovan, ga mora zamenjati proizvajalec ali podoben strokovnjak, da se izognete nevarnostim!

Odstranjevanje

Embalaža je narejena iz okolju primernih materialov, ki jih lahko oddate za recikliranje na lokalnih zbirališčih odpadkov.

Upoštevajte oznake embalažnih materialov za ločevanje odpadkov, ki so označene s kraticami (a) in številkami (b) z naslednjim pomenom: 1–7: umetne mas / 20–22: papir in karton / 80–98: vezni materiali.

Izdelek in materiale embalaže je mogoče reciklirati; za lažjo obdelavo odpadkov jih odstranite ločeno. Logotip Triman velja samo za Francijo.

O možnostih odstranjevanja odsluženega izdelka se lahko pozanimate pri svoji občinski ali mestni upravi.

Ko je vaš izdelek dotrajan, ga zaradi varovanja okolja ne odvrzite med gospodinjske odpadke, temveč ga oddajte na ustreznem zbirališču tovrstnih odpadkov. O zbirnih mestih in njihovih delovnih časih se lahko pozanimate pri svoji pristojni občinski upravi.

Pooblaščeni serviser:

OWIM GmbH & Co. KG
Stiftsbergstraße 1
74167 Neckarsulm
NEMČIJA

Servisna telefonska številka: 080082034

Garancijski list

1. S tem garancijskim listom OWIM GmbH & Co. KG, Stiftsbergstraße 1, 74167 Neckarsulm, Nemčija jamčimo, da bo izdelek v garancijskem roku ob normalni in pravilni uporabi brezhibno deloval in se zavezujemo, da bomo ob izpolnjenih spodaj navedenih pogojih odpravili morebitne pomanjkljivosti in okvare zaradi napak v materialu ali izdelavi oziroma po svoji presoji izdelek zamenjali ali vrnili kupnino.
2. Garancija je veljavna na ozemlju Republike Slovenije.
3. Garancijski rok za proizvod je 3 leta od datuma izročitve blaga. Datum izročitve blaga je razviden iz računa.
4. Kupec je dolžan okvaro javiti pooblaščenemu servisu oziroma se informirati o nadaljnjih postopkih na zgoraj navedeni telefonski številki. Svetujemo vam, da pred tem natančno preberete navodila o sestavi in uporabi izdelka.
5. Kupec je dolžan pooblaščenemu servisu predložiti garancijski list in račun, kot potrdilo in dokazilo o nakupu ter dnevu izročitve blaga.
6. V primeru, da proizvod popravlja nepooblaščeni servis ali oseba, kupec ne more uveljavljati zahtevkov iz te garancije.
7. Vzroki za okvaro oziroma nedelovanje izdelka morajo biti lastnosti stvari same in ne vzroki, ki so zunaj proizvajalčeve oziroma prodajalčeve sfere. Kupec ne more uveljavljati zahtevkov iz te garancije, če se ni držal priloženih navodil za sestavo in uporabo izdelka ali če je izdelek kakorkoli spremenjen ali nepravilno vzdrževan.
8. Jamčimo servis in rezervne dele še 3 leta po preteku garancijskega roka.
9. Obrabni deli oz. potrošni material so izvzeti iz garancije.
10. Vsi potrebni podatki za uveljavljanje garancije se nahajajo na dveh ločenih dokumentih (garancijski list, račun).
11. Ta garancija proizvajalca ne izključuje pravic potrošnika, ki izhajajo iz odgovornosti prodajalca za napake na blagu.

Prodajalec:
Lidl Slovenija d.o.o. k.d., Pod lipami 1,
SI-1218 Komenda

Postopek pri uveljavljanju garancije

Za zagotovitev hitre obdelave vašega primera vas prosimo, da sledite naslednjim napotkom:

Prosimo, da za vsa vprašanja pripravite račun in številko izdelka (IAN 383462_2107) kot dokazilo o nakupu.

Številko izdelka najdete na identifikacijski ploščici, gravuri, naslovni strani v navodilih (spodaj levo) ali na nalepki na hrbtni ali spodnji strani.

Če pride do napačnega delovanja ali drugih pomanjkljivosti, se obrnite najprej na v nadaljevanju navedeni servisni oddelek po telefonu ali prek e-pošte.

Izdelek, označen kot okvarjen, lahko nato brez poštnine pošljete na navedeni naslov servisa, zraven pa priložite potrdilo o nakupu (blagajniški račun) in navedite, za kakšno pomanjkljivost gre in kdaj je nastala.

Servis

SI **Servis Slovenija**
Tel.: 080082034
E-Mail: owim@lidl.si

CE

Izjava EU o skladnosti

IZJAVA EU O SKLADNOSTI

IAN:	**383462_2107**
Identifikacija izdelka:	**PARKSIDE MEŠALNIK ZA BARVO IN MALTO**
Številka modela:	**HG09105**

Predmet navedene izjave je v skladu z ustrezno zakonodajo Unije o harmonizaciji:

Directive 2006/42/EC
Directive 2014/30/EU
Directive 2011/65/EU

Sklicevanja na uporabljene harmonizirane standarde ali sklicevanja na druge tehnične specifikacije v zvezi s skladnostjo, ki je navedena v izjavi:

Št. / Deli
Directive 2006/42/EC
EN 62841-1:2015
EN 62841-2-10:2017
Directive 2014/30/EU
EN 55014-1:2017/A11:2020
EN 55014-2:2015
EN IEC 61000-3-2:2019
EN 61000-3-3:2013/A1:2019

Predmet zgoraj navedene izjave je v skladu z Direktivo 2011/65/EU Evropskega parlamenta in Sveta z dne 8. junija 2011 o omejevanju uporabe nekaterih nevarnih snovi v električni in elektronski opremi:

Št. / Deli
Direktiva 2011/65/EU
EN IEC 63000:2018

Ime in naslov proizvajalca:

OWIM GmbH & Co. KG Stiftsbergstraße 1 D-74167 Neckarsulm Nemčija

Za izdajo te izjave o skladnosti je odgovoren izključno proizvajalec

Prevod izvirne izjave o skladnosti

Neckarsulm	18.11.2021		ppa.
Kraj	Datum	Benjamin Steeb Managing Director	ppa. Jens Buchheim Authorised Signatory

SI

Použitá výstražná upozornění a symboly . . . . . Strana 52
Úvod . . . . . Strana 52
Použití ke stanovenému účelu . . . . . Strana 52
Popis dílů . . . . . Strana 53
Rozsah dodávky . . . . . Strana 53
Technické údaje . . . . . Strana 53
Bezpečnostní pokyny . . . . . Strana 54
Všeobecné bezpečnostní pokyny pro elektrické nástroje . . . . . Strana 54
Bezpečnostní pokyny pro míchadla . . . . . Strana 57
Snížení vibrací a hluku . . . . . Strana 58
Chování v nouzových případech . . . . . Strana 58
Zbytková rizika . . . . . Strana 58
Před prvním použitím . . . . . Strana 59
Vybalení . . . . . Strana 59
Příslušenství . . . . . Strana 59
Před použitím . . . . . Strana 59
Upevnění univerzálního míchadla . . . . . Strana 59
Vyjměte a demontujte univerzální míchadlo . . . . . Strana 60
Obsluha . . . . . Strana 60
Zapnutí / vypnutí (viz obr. E) . . . . . Strana 60
Funkce hladký náběh . . . . . Strana 60
Přednastavení otáček (obr. F) . . . . . Strana 60
Obsluha míchače barev a malty . . . . . Strana 60
Po použití . . . . . Strana 61
Čištění a péče . . . . . Strana 61
Čištění . . . . . Strana 61
Údržba . . . . . Strana 61
Oprava . . . . . Strana 61
Skladování . . . . . Strana 62
Transport . . . . . Strana 62
Porucha a její odstranění . . . . . Strana 62
Servis . . . . . Strana 63
Zlikvidování . . . . . Strana 63
Záruka . . . . . Strana 64
Postup v případě uplatňování záruky . . . . . Strana 64
Servis . . . . . Strana 64
ES prohlášení o shodě . . . . . Strana 65

Použitá výstražná upozornění a symboly			
V tomto návodu na obsluhu, na obalu a typovém štítku jsou používána následující upozornění:			
	Přečtěte si návod na obsluhu.		Všeobecná varovná upozornění
			Nebezpečí zranění elektrickým proudem!
	Noste ochranné brýle!		Noste ochranu sluchu!
	Noste protiprachovou masku!		Používejte ochranné rukavice!
	Noste neklouzavou bezpečnostní obuv!		Ochranná třída II (dvojitá izolace)
	Vypněte výrobek a odpojte ho od elektrické sítě před výměnou příslušenství, čištěním a když se nepoužívá.		Střídavý proud/napětí
			Používat jen suchých vnitřních prostorách.
	Utáhnout		Značka CE potvrzuje shodu se směrnicemi EU, které se na výrobek vztahují.
	Uvolnit		

MÍCHAČ BAREV A MALTY

Úvod

Blahopřejeme Vám ke koupi nového výrobku. Rozhodli jste se pro kvalitní produkt. Návod k obsluze je součástí tohoto výrobku. Obsahuje důležité pokyny pro bezpečnost, použití a likvidaci. Před použitím výrobku se seznamte se všemi pokyny k obsluze a bezpečnostními pokyny. Používejte výrobek jen popsaným způsobem a na uvedených místech. Při předání výrobku třetí osobě předejte i všechny podklady.

Použití ke stanovenému účelu

Tento míchač barev a malty (nazývaný dále jen „výrobek“ nebo „elektrický nástroj“) je určen pro míchání pro míchání kapalných a práškových stavebních materiálů, jako jsou barvy, malty, lepidla, omítky a podobné látky.

Podle konzistence materiálu a míchaného množství je třeba použít odpovídající univerzální míchadlo s příslušným míchacím účinkem. Univerzální míchadlo s odpovídajícím nastavením otáček docílí nejlepšího míchacího účinku.

Jiné upotřebení nebo úpravy výrobku se považují za užívání v rozporu se stanoveným účelem a mohou vést k rizikům, jako je nebezpečí smrti, zranění nebo poškození. Výrobce nenese žádnou odpovědnost za škody způsobené nesprávným upotřebením. Výrobek není určen k živnostenskému nebo jinému využívání.

Popis dílů

Obrázky A, C & F:

1 Rukojeť
2 Montážní klíč
3 Míchací hřídel (s vnitřní závitem M14)
4 Univerzální míchadlo
  4a Míchací spirála
  4b Hřídel
5 Vypínač ZAP/VYP
6 Blokování zapnutí
7 Předvolba otáček ⊕ (vyšší otáčky)
8 Předvolba otáček ⊖ (nižší otáčky)

Rozsah dodávky

1 Míchač barev a malty
1 Univerzální míchadlo
2 Montážní klíče
1 Návod na obsluhu

Technické údaje

Míchač barev a malty:	**PFMR 1600 C3**
Jmenovité napětí, jmenovitá frekvence:	230–240 V~, 50 Hz
Jmenovitý výkon:	1600 W
Volnoběžné otáčky n_0:	0–800 min^{-1}
Upínač míchadla:	M14
Ø míchací hlavy:	138 mm
Hmotnost (vč. příslušenství):	5,2 kg
Ochranná třída:	II / ⧈

Emise hluku:

Hladina akustického tlaku	L_{pA}	: 83,5	dB(A)
Nejistota	K_{pA}	: 3	dB
Hladina akustického výkonu	L_{WA}	: 94,5	dB(A)
Nejistota	K_{WA}	: 3	dB

⚠ VAROVÁNÍ!

Noste ochranu sluchu!

UPOZORNĚNÍ

▶ Univerzální míchadla 4 a jiné typy míchacích spirál 4a (s hřídelí 4b nebo bez ní) dostanete v odborném obchodě.
Specifikace:

Vnější průměr (míchací spirála):	≤ 150 mm
Celková délka:	≤ 650 mm
Závit:	M14

UPOZORNĚNÍ

▶ Hladiny hluku byly stanoveny na základě měření hluku podle normy EN 62841-1. Hladina hluku pro obsluhu může překročit hodnotu 80 dB(A). Proto se doporučuje nosit ochranu sluchu.

Hodnoty vibrací:

Pracovní režim -

hodnota emise vibrací	a_h	: < 2,5	m/s^2
Nejistota	K	: 1,5	m/s^2

⚠ VAROVÁNÍ!

▶ Vibrace a hluk při skutečném použití elektrických nástrojů se od uvedených hodnot odchylují v závislosti na způsobu, jakým je elektrický nástroj používán, zejména typ zpracovávaného obrobku. Snažte se udržet zatížení vibracemi a hlukem tak nízké, jak je to jen možné. Příklady opatření ke snížení zatížení vibracemi je nošení rukavic při používání nástroje a omezení doby práce. Přitom se musí brát do úvahy všechny akce provozního cyklu (například časy kde je elektrický nástroj vypnut, a ty, u kterých je sice zapnutý, ale běží bez zatížení).

UPOZORNĚNÍ

- Uvedené celkové hodnoty vibrací a uvedené hodnoty emisí hluku byly naměřeny pomocí standardizovaných zkušebních metod, a mohou být použity k porovnání jednoho elektrického nástroje s jiným.
- Uvedené celkové hodnoty vibrací a uvedené hodnoty emisí hluku mohou být použity i pro předběžnému odhadu zatížení.

Bezpečnostní pokyny

Všeobecné bezpečnostní pokyny pro elektrické nástroje

VAROVÁNÍ!

- **Přečtěte si všechny bezpečnostní pokyny, pokyny, ilustrace a technické údaje, kterými je tento elektrický nástroj opatřen.** Nedodržení následných pokynů může způsobit zranění elektrickým proudem, požár a/nebo těžká zranění.

Uschovejte bezpečnostní pokyny a návody pro budoucnost.

Termín používaný v bezpečnostních pokynech „elektrický nástroj" se vztahuje na elektrické nástroje napájené ze sítě (síťovým vedením) nebo elektrické nástroje napájené akumulátorem (bez síťového vedení).

Bezpečnost práce na pracovním místě

1) **Udržujte pracovní prostor v čistotě a dobře osvětlený.** Nepořádek nebo neosvětlené pracovní prostory mohou vést k úrazům.
2) **Nepracujte s elektrickým nástrojem ve výbušném prostředí, v přítomnosti hořlavých kapalin, plynů nebo prachu.** Elektrické nástroje jsou zdrojem jiskření, které může zapálit prach nebo výpary.
3) **Při práci s elektrickými nástroji udržujte děti a osoby v bezpečné vzdálenosti.** Při rozptýlení můžete ztratit kontrolu nad elektrickým nástrojem.

Elektrická bezpečnost

1) **Síťová zástrčka elektrického nástroje se musí hodit do zásuvky. Zástrčka nesmí být žádným způsobem měněna. Nepoužívejte rozbočovací zástrčky s uzemněnými elektrickými nástroji.** Neupravené zástrčky a odpovídající zásuvky snižují riziko úrazu elektrickým proudem.
2) **Vyhněte se kontaktu těla s uzemněnými povrchy, jako jsou potrubí, radiátory, sporáky a ledničky.** Pokud je vaše tělo uzemněné, existuje zvýšené riziko úrazu elektrickým proudem.
3) **Chraňte elektrické nástroje před deštěm nebo vlhkem.** Proniknutí vody do elektrického nástroje zvyšuje riziko úrazu elektrickým proudem.

4) **Nezneužívejte přípojné vedení k zavěšování nebo nošení elektrického nástroje nebo k vytáhnutí zástrčky ze zásuvky. Udržujte přípojné vedení daleko od tepla, oleje, ostrých hran nebo pohybujících se částí.** Poškozená nebo spletená přípojná vedení zvyšují riziko úrazu elektrickým proudem.

5) **Pokud pracujete s elektrickým nástrojem venku, používejte jen prodlužovací vedení vhodné i pro venkovní použití.** Použití prodlužovacího vedení vhodného pro venkovní prostředí snižuje riziko úrazu elektrickým proudem.

6) **Pokud je provoz elektrického nástroje ve vlhkém prostředí nevyhnutný, použijte proudový chránič.** Použití proudového chrániče snižuje riziko úrazu elektrickým proudem.

Bezpečnost osob

1) **Buďte pozorní, sledujte, co děláte a používejte zdravý rozum při práci s elektrickým nástrojem.** Nepoužívejte elektrický nástroj, jste-li unaveni nebo pod vlivem drog, alkoholu nebo léků. Chvíle nepozornosti při použití elektrického nástroje může vést k vážným zraněním.

2) **Používejte osobní ochranné pomůcky a vždy noste ochranné brýle.** Nošení osobních ochranných pomůcek, jako je protiprachová maska, neklouzavá bezpečnostní obuv, ochranná přilba nebo ochrana sluchu, v závislosti na povaze a použití elektrického nástroje, snižuje riziko zranění.

3) **Zabraňte náhodnému spuštění. Ujistěte se, že elektrický nástroj je vypnutý předtím, než jej připojíte k elektrické síti a/nebo akumulátoru, ho zvednete nebo přenášíte.** Pokud přenášíte elektrický nástroj s prstem na spínači nebo zapnutý elektrický nástroj připojíte k napájení, může to vést k nehodám.

4) **Před zapnutím elektrického nástroje odstraňte všechny seřizovací nástroje nebo klíč na šrouby.** Nástroj nebo klíč, který ponecháte připevněn k otáčející se části elektrického nástroje, může vést ke zranění.

5) **Vyhýbejte se nenormálnímu držení těla. Dbejte na správný postoj a udržujte za všech okolností rovnováhu.** To umožňuje lepší ovladatelnost elektrického nástroje v neočekávaných situacích.

6) **Noste vhodný oděv. Nenoste volný oděv nebo šperky. Udržujte své vlasy a oblečení mimo dosah pohybujících se částí.** Volný oděv, šperky nebo dlouhé vlasy mohou být zachyceny pohybujícími se částmi.

7) **Pokud lze instalovat zařízení pro odsávání a záchyt prachu, musí být připojeno a správně používáno.** Použití odsávání prachu může snížit nebezpečí týkající se prachu.

8) **Neukolébejte se ve falešné bezpečnosti a nepřekračujte bezpečnostní pravidla pro elektrické nástroje, a to ani v případě, že jste se seznámili s elektrickým nástrojem při častém používání.** Nedbalé jednání může vést k vážným zraněním během zlomků sekundy.

Upotřebení a zacházení s elektrickým nástrojem

1) **Elektrický nástroj nepřetěžujte. Použijte pro svou práci určený typ elektrického nástroje.** S pomocí vhodného elektrického nástroje pracujete lépe a bezpečněji v zadané oblasti výkonu.

2) **Nepoužívejte elektrický nástroj, jehož vypínač je vadný.** Elektrický nástroj, které již není možné zapnout nebo vypnout, je nebezpečné a musí být opraveno.

3) **Před jakýmkoliv seřizováním, výměnou nástrojových nástavců nebo před uložením nepoužívaného elektrického nástroje vytáhněte zástrčku ze zásuvky a/nebo odstraňte odnímatelný akumulátor.** Toto preventivní opatření zabraňuje neúmyslnému spuštění elektrického nástroje.

4) **Nepoužívané elektrické nástroje skladujte mimo dosah dětí. Nenechte osoby používat elektrický nástroj, pokud nejsou s ním obeznámeni nebo nečetli instrukce.** Elektrické nástroje jsou nebezpečné, když jsou používány nezkušenými osobami.

5) **Opatrujte elektrické nástroje a nástrojový nástavec s péčí. Zkontrolujte, zda pohyblivé díly bezvadně fungují a nezadírají se, zda díly nejsou prasklé nebo tak poškozené, že je narušena funkce elektrického nástroje. Poškozené díly nechte opravit před použitím elektrického nástroje.** Mnoho nehod je způsobeno špatně udržovanými elektrickými nástroji.

6) **Řezné nástroje udržujte ostré a čisté.** Řádně udržované řezné nástroje s ostrými řeznými břity se méně zadírají a lépe se ovládají.

7) **Používejte elektrický nástroj, příslušenství a nástrojové nástavce atd. v souladu s těmito pokyny.** Zohledněte pracovní podmínky a činnost, která má být provedena. Použití elektrického nástroje k jiné činnosti, než je určené použití, může vést k nebezpečným situacím.

8) **Udržujte rukojeti a úchopy suché, čisté a bez oleje a tuku.** Kluzké rukojeti a úchopy neumožňují bezpečnou obsluhu a ovládání elektrického nástroje v neočekávaných situacích.

Servis

1) **Nechte elektrické nástroje opravovat jen od kvalifikovaného odborného personálu s použitím originálních náhradních dílů.** Tím je zajištěno, že bezpečnost elektrického nástroje zůstane zachována.

Bezpečnostní pokyny pro míchadla

1. **Elektrický nástroj držte oběma rukama na rukojetích k tomu určených.** Ztráta ovládání může vést k zraněním.
2. **Dbejte o dostatečné odvětrávání, aby se při míchání hořlavých materiálů zabránilo nebezpečnému prostředí,.** Tvořící se páry mohou být vdechnuty nebo zapáleny jiskry vytvořené pomocí elektrického nástroje.
3. **Nemíchejte potraviny.** Elektrické nástroje a jejich nástrojové nástavce nejsou konstruovány ke zpracování potravin.
4. **Udržujte síťový přívodní kabel daleko od pracovního místa.** Napájecí kabel může zachytit do míchací metly.
5. **Zajistěte pevnou a bezpečnou polohu míchací nádoby.** Nedostatečně zajištěná nádoba se může neočekávaně začít pohybovat.
6. **Dávejte pozor na to, aby na kryt elektrického nástroje nestříkala žádná kapalina.** Do elektrického nástroje vniklá kapalina může způsobit poškození nebo vést k úrazu elektrickým proudem.
7. **Dodržujte návody a bezpečnostní pokyny pro míchaný materiál.** Míchaný materiál může být zdraví škodlivý.
8. **Pokud elektrický nástroj padne do materiálu, který se míchá, okamžitě odpojte síťovou zástrčku a nechte elektrický nástroj zkontrolovat kvalifikovaným personálem.** Zasažení do kontejneru s elektrickým nástrojem stále visícím ze zásuvky může způsobit úraz elektrickým proudem.
9. **Během míchání nesahejte rukama do míchací nádoby nebo tam nezavádějte jiné předměty.** Kontakt s míchací metlou mohou způsobit vážná zranění.
10. **Nechte spustit a doběhnout elektrický nástroj pouze v míchacím zásobníku.** Míchací metla může nekontrolovaným způsobem házet nebo se ohnout.

Doplňkové bezpečnostní pokyny k obsluze míchadel

- Elektrický nástroj nesmí být nikdy používán v explozivním prostředí.
- Nikdy nemíchejte materiály, které obsahují hořlavá rozpouštědla nebo látky.
- Elektrický nástroj zapněte teprve tehdy, když je míchadlo v míchací nádobě.
- Nechte elektrický nástroj dojít do úplného zastavení dříve, než vyjmete míchadlo z míchací nádoby.
- Vždy noste ochranné brýle, když pracujete s elektrickým nástrojem.
- Nenoste žádné volné oblečení, když pracujete s elektrickým nástrojem.

Snížení vibrací a hluku

Omezte dobu používání, používejte provozní režimy se slabými vibracemi a málo hlučné a noste osobní ochranné pomůcky pro snížení účinků vibrací a hluku.

Následující opatření umožní snížit vibracemi a hlukem působená rizika:

- Používejte výrobek pouze podle jeho účelu a jak je popsáno v těchto instrukcích.
- Ujistěte se, že je výrobek bezvadný a je dobře udržován.
- Používejte správné nástrojové nástavce pro tento výrobek a zajistěte, aby byly bezvadné.
- Držte výrobek bezpečně za rukojeti/úchopové plochy.
- Udržujte výrobek podle pokynů a dbejte o dostatečné mazání (je-li aplikovatelné).
- Plánujte průběh svých prací tak, aby upotřebení výrobků s vysokou hodnotou vibrací bylo rozloženo na delší časové období.

Chování v nouzových případech

Seznamte se na základě tohoto návodu na obsluhu s použitím tohoto výrobku. Zapamatujte si bezpečnostní pokyny a bezpodmínečně se jich držte. To pomáhá vyhnout se rizikům a nebezpečím.

- Vždy buďte při používání výrobku pozorní, abyste nebezpečí zjistili včas a mohli jednat. Včasný zásah může zabránit vážnému zranění nebo poškození majetku.
- Při vadné funkci ihned výrobek vypněte a odpojte ho od sítě. Nechte to kvalifikovanému odborníkovi zkontrolovat a, pokud je to nutné, opravit před opětovným uvedením do provozu.

Zbytková rizika

I když použijete tento výrobek obsluhujete podle předpisu, zůstává potenciální riziko pro zranění a poškození. Následující nebezpečí mohou kromě jiných nastat v souvislosti s konstrukcí a provedením tohoto výrobku:

- Zdravotní poškození vyplývající z emise vibrací, je-li výrobek používán po delší dobu, nebo není správně používán a udržován.
- Osobní a věcné škody způsobené vadným řeznými nástroji nebo náhlý dopad skrytého objektu během používání.
- Nebezpečí zranění a věcné škody způsobené létajícími objekty.

UPOZORNĚNÍ

- ▶ Tento výrobek generuje během provozu elektromagnetické pole! Toto pole může za určitých okolností ovlivňovat aktivní nebo pasivní lékařské implantáty! Chcete-li snížit nebezpečí vážných nebo smrtelných úrazů, doporučujeme osobám s lékařskými implantáty, aby konzultovaly svého lékaře a výrobce zdravotnického implantátu před obsluhou výrobku!

Před prvním použitím

Vybalení

⚠ VAROVÁNÍ!

- ▶ Výrobek a obalové materiály nejsou hračky! Nedovolte dětem hrát si s plastovými sáčky, fóliemi a malými díly! Hrozí nebezpečí polknutí a udušení!

1. Rozbalit všechny díly a umístěte jej na rovný, stabilní povrch.
2. Odstraňte obalový materiál a balicí a transportní pojistky (pokud existují).
3. Ujistěte se, je že dodávka kompletní a bez možného poškození. Obraťte se na prodejce, u kterého jste si tento výrobek koupili, pokud byste zjistili, že některé části chybí nebo jsou vadné. Nepoužívejte výrobek, než budou chybějící části dodatečně dodány nebo vadné díly nahrazeny. Použití neúplného nebo poškozeného výrobku může vést k osobním nebo věcným škodám.
4. Ujistěte se, že máte k dispozici nezbytné příslušenství a nástroje pro uvedení do provozu a používání. To zahrnuje vhodné osobní ochranné pomůcky.

Příslušenství

Pro bezpečné a řádné používání tohoto výrobku jsou nutné mimo jiné následující díly příslušenství, jako např. nástroje a nástrojové nástavce:

- Vhodné osobní ochranné pomůcky

Příslušenství a nástroje dostanete v odborném obchodě. Při nákupu, prosím vždy dbejte na technické požadavky tohoto výrobku (viz „Technické údaje“).

Pokud si nejste jisti, zeptejte se kvalifikovaného odborníka a nechte si poradit od svého prodejce.

Před použitím

⚠ VAROVÁNÍ!

- ▶ Existuje nebezpečí nehody, pokud se výrobek použije se síťovým napětím, které neodpovídají typovému štítku.
- ▶ Síťové napětí napájení musí odpovídat údajům na typovém štítku.

⚠ VAROVÁNÍ!

Vždy výrobek vypněte a odpojte od sítě, než začnete provádět inspekční práce, instalovat příslušenství nebo provádět nastavení!

Upevnění univerzálního míchadla

- Našroubujte hřídel 4b plně do míchací spirály 4a (obr. B).

UPOZORNĚNÍ

- ▶ Míchací spirálu 4a není nutné připevňovat k hřídeli 4b příliš pevně. Rotační pohyb výrobku bezpečně utahuje hřídel a míchací spirálu.

- Potom našroubujte univerzální míchadlo 4 do míchací hřídele 3 (obr. C).
- Dotáhněte univerzální míchadlo 4 montážními klíči 2 podle směru otáčení 🔒 (obr. D).

Vyjměte a demontujte univerzální míchadlo

- Univerzální míchadlo 4 sejmete z míchací hřídele 3: Použijte montážní klíče 2 podle směru otáčení (postupujte v opačném pořadí „Upevnění univerzálního míchadla“).
- Odstraňte míchací spirálu 4a z univerzálního míchadla 4:
  - Nasaďte montážní klíč 2 na šestihranný spoj hřídele 4b.
  - Umístěte druhý montážní klíč na šestihrannou spojku míchací spirály 4a.
  - Podržte jeden montážní klíč 2 a otočte druhým montážním klíčem proti směru hodinových ručiček, abyste spojení uvolnili.
  - Míchací spirálu 4a zcela vyšroubujte a sejměte ji z hřídele 4b.

Obsluha

Zapnutí / vypnutí (viz obr. E)

Zapnutí:

- Stlačte a podržte blokování zapnutí 6. Stiskněte vypínač ZAP/VYP 5 a podržte ho v této poloze.

Vypnutí:

- Pusťte vypínač ZAP/VYP 5.

Funkce hladký náběh

- Tento výrobek má elektronicky řízenou funkci hladkého náběhu, jejímž prostřednictvím se výrobek začíná postupně spouštět, aby se vyhnul „zpětnému rázu“. Tato funkce zvyšuje bezpečnost a zabrání také tomu, aby míchaný materiál vystříknul z míchací nádoby.

Přednastavení otáček (obr. F)

Rychlost míchání výrobku může být přizpůsobena různým viskozitám.

- Než s prací začnete: Nastavte otáčky v závislosti na viskozitě materiálu, které má být míchán:

Předvolba otáček	Otáčky
⊕ 7	Vyšší otáčky
⊖ 8	Nižší otáčky

UPOZORNĚNÍ

- ▶ Univerzální míchadlo 4 se pohybuje ještě krátkou dobu po vypnutí výrobku. Nepokládejte výrobek stranou, dokud se zcela zastavil.
- ▶ Začněte s nejnižšími otáčkami. Poté zvyšte nastavené otáčky, dokud nedosáhnete správného míchacího účinku.
- ▶ Přednastavené otáčky můžete změnit pouze v případě, že je výrobek připojen ke zdroji napájení.
- ▶ I po odpojení výrobku od napájení: Přednastavené otáčky jsou zachovány, dokud nenastavíte nové otáčky.

Obsluha míchače barev a malty

- Ponořte univerzální míchadlo 4 s nejnižšími otáčkami opatrně do materiálu, který má být míchán.
- Jakmile je míchací spirála 4a plně ponořena do materiálu, můžete výrobek zapnout.
- Pohybujte univerzálním míchadlo 4 během míchání míchací nádobou a míchejte, až je materiál dobře promíchán.

- Po vypnutí výrobku: Míchací spirálu 4a ponechejte v míchaném materiálu, dokud se univerzální míchadlo 4 úplně nezastaví.

Po použití

1. Výrobek vypněte. Výrobek odpojte od sítě a nechte ho případně vychladnout.
2. Zkontrolujte, očistěte a uskladněte výrobek, jak je popsáno dále.

Čištění a péče

⚠ VAROVÁNÍ!

Výrobek vypněte, odpojte od sítě a nechte vychladnout před prováděním kontroly, údržby nebo čisticích prací!

Čištění

- Udržujte výrobek stále čistý, suchý a zbavený oleje nebo mazacích tuků. Po každém použití a před uskladněním odstraňte prach.
- Pravidelné řádné čištění pomáhá zajistit bezpečné používání a prodlužuje životnost výrobku.
- Před každým použitím výrobek zkontrolujte na opotřebené a vadné díly. Nepoužívejte ho, pokud zjistíte vadné nebo opotřebené díly.
- Dávejte pozor na to, aby dovnitř výrobku nepronikly žádné kapaliny.
- Výrobek čistěte suchou utěrkou. Pro těžce přístupná místa použijte štětce.
- Odstraňte hlavně nečistoty a prach z ventilačních otvorů hadrem a kartáčem.
- Vyfoukejte zvláště odolný prach stlačeným vzduchem (max. 3 bary).
- Odstraňte univerzální míchadlo 4 z míchacího hřídele 3 (Obr. C, D). Univerzální míchadlo čistěte vodou.
- Po vyčištění, vysušte univerzální míchadlo 4 a postříkejte ho před uskladněním trochou ochranného oleje proti rzi.

UPOZORNĚNÍ

▶ Nepoužívejte žádné chemické, alkalické, abrazivní nebo jiné agresivní čisticí nebo dezinfekční prostředky k čištění výrobku, neboť ty mohou poškodit jeho povrchy.

Údržba

Zkontrolujte výrobek a díly příslušenství (např. nástrojové nástavce), před a po každém použití na opotřebení a poškození. Případně je nahraďte za nové, jak je popsáno v tomto návodu na obsluhu. Dodržujte při tom technické požadavky (viz „Technické údaje“).

Oprava

Uvnitř výrobku nejsou žádné díly, které mohou být opravovány uživatelem. Obraťte se na kvalifikovaného odborníka, abyste nechali výrobek zkontrolovat a opravit.

Skladování

- Výrobek ihned vypněte a odpojte ho od sítě.
- Výrobek čistěte, jak je popsáno výše.
- Výrobek a jeho příslušenství skladujte na temném, suchém, nezamrzajícím a dobře větraném místě.
- Uchovávejte výrobek stále na místě nedostupném pro děti. Optimální skladovací teplota je mezi 10 °C a 30 °C.
- Doporučujeme uložit výrobek pro skladování v původním balení nebo ho zakrýt vhodnou tkaninou proti prachu.

Transport

- Výrobek ihned vypněte a odpojte ho od sítě.
- Použijte ochranná zařízení pro přepravu, pokud jsou k dispozici.
- Výrobek vždy noste za rukojeti.
- Chraňte výrobek před údery a silnými vibracemi, které nastávají zejména během přepravy ve vozidlech.
- Zajistěte výrobek proti sklouznutí a převrhnutí.

Porucha a její odstranění

⚠ VAROVÁNÍ!

▶ Provádějte pouze ty práce, které jsou vysvětleny v tomto návodu na obsluhu! Všechny ostatní kontroly, údržba a opravy musí být prováděny autorizovaným servisním střediskem nebo podobně kvalifikovaným odborníkem!

Domnělé chybné funkce, poruchy nebo škody je možné často odvodit z příčin, které může odstranit sám uživatel. Proto výrobek před kontaktováním odborníka zkontrolujte s pomocí tabulky uvedené dále. Ve většině případů se tak dají poruchy rychle vyřešit.

Problém	Možná příčina	Přístup k řešení
Výrobek nestartuje.	Není připojen k napájení.	Připojit k napájení.
	Síťový kabel nebo zástrčka jsou vadné.	Nechte zkontrolovat odborníkem.
	Jiná elektrická závada výrobku.	Nechte zkontrolovat odborníkem.
Výrobek nedosahuje plného výkonu.	Napájení (např. generátor) má příliš nízké napětí.	Připojte výrobek ke vhodnému napájecímu zdroji.
	Blokované větrací otvory.	Vyčistěte ventilační otvory.
Neuspokojivý výsledek.	Nástrojový nástavec je opotřebený.	Vyměňte ho za nový nástrojový nástavec.
	Použitý nástrojový nástavec není vhodný pro daný úkol.	Použijte vhodný nástrojový nástavec.

Servis

⚠ VAROVÁNÍ!

- Nechte svůj výrobek opravit v servisním středisku nebo od odborného elektrikáře a to pouze s originálními náhradními díly. Tím je zajištěno, že bezpečnost výrobku zůstane zachována.
- Pokud je přípojné vedení nebo síťová zástrčka poškozeny, musí být nahrazeny výrobcem nebo podobně kvalifikovaným odborníkem, aby se zabránilo ohrožením!

Zlikvidování

Obal se skládá z ekologických materiálů, které můžete zlikvidovat prostřednictvím místních sběren recyklovatelných materiálů.

Při třídění odpadu se řiďte podle označení obalových materiálů zkratkami (a) a čísly (b), s následujícím významem: 1–7: umělé hmoty / 20–22: papír a lepenka / 80–98: složené látky.

Výrobek a obalové materiály jsou recyklovatelné, zlikvidujte je odděleně pro lepší odstranění odpadu.
Logo Triman platí jen pro Francii.

O možnostech likvidace vysloužilých zařízení se informujte u správy vaší obce nebo města.

V zájmu ochrany životního prostředí vysloužilý výrobek nevyhazujte do domovního odpadu, ale předejte k odborné likvidaci. O sběrnách a jejich otevíracích hodinách se můžete informovat u příslušné správy města nebo obce.

Záruka

Výrobek byl vyroben s nejvyšší pečlivostí podle přísných kvalitativních směrnic a před odesláním prošel výstupní kontrolou. V případě závad máte možnost uplatnění zákonných práv vůči prodejci. Vaše práva ze zákona nejsou omezena naší níže uvedenou zárukou.

Na tento artikl platí 3 záruka od data zakoupení. Záruční lhůta začíná od data zakoupení. Uschovejte si dobře originál pokladní stvrzenky. Tuto stvrzenku budete potřebovat jako doklad o zakoupení.

Pokud se do 3 let od data zakoupení tohoto výrobku vyskytne vada materiálu nebo výrobní vada, výrobek Vám – dle našeho rozhodnutí – bezplatně opravíme nebo vyměníme. Tato záruka zaniká, jestliže se výrobek poškodí, neodborně použil nebo neobdržel pravidelnou údržbu.

Záruka platí na vady materiálu a výrobní vady. Tato záruka se nevztahuje na díly výrobku podléhající opotřebení (např. na baterie), dále na poškození křehkých, choulostivých dílů, např. vypínačů, akumulátorů nebo dílů zhotovených ze skla.

Postup v případě uplatňování záruky

Pro zajištění rychlého zpracování Vašeho případu se řiďte následujícími pokyny:

Pro všechny požadavky si připravte pokladní stvrzenku a číslo artiklu (IAN 383462_2107) jako doklad o zakoupení.

Číslo artiklu najdete na typovém štítku, gravuře, titulní stránce návodu (vlevo dole) nebo na nálepce na zadní nebo spodní straně.

V případě poruch funkce nebo jiných závad nejdříve kontaktujte, telefonicky nebo e-mailem, v následujícím textu uvedené servisní oddělení.

Výrobek registrovaný jako vadný potom můžete s přiloženým dokladem o zakoupení (pokladní stvrzenkou) a údaji k závadě a kdy k ní došlo, bezplatně zaslat na adresu servisu, která Vám byla sdělena.

Servis

(CZ) **Servis Česká republika**
Tel.: 800600632
E-Mail: owim@lidl.cz

CE

ES prohlášení o shodě

ES PROHLÁŠENÍ O SHODĚ

Mezinárodní číslo obchodní položky (IAN):	**383462_2107**
Identifikace produktu:	**PARKSIDE MÍCHAČ BAREV A MALTY**
Číslo modelu:	**HG09105**

Výše popsaný předmět prohlášení je ve shodě s příslušnými harmonizačními právními předpisy Unie:

Directive 2006/42/EC
Directive 2014/30/EU
Directive 2011/65/EU

Odkazy na příslušné harmonizované normy, které byly použity, nebo na jiné technické specifikace, na jejich ž základě se shoda prohlašuje:

Č. / Části
Directive 2006/42/EC
EN 62841-1:2015
EN 62841-2-10:2017
Directive 2014/30/EU
EN 55014-1:2017/A11:2020
EN 55014-2:2015
EN IEC 61000-3-2:2019
EN 61000-3-3:2013/A1:2019

Předmět výše uvedeného prohlášení je v souladu se směrnicí Evropského parlamentu a Rady 2011/65/EU ze dne 8. června 2011 o omezení používání některých nebezpečných látek v elektrických a elektronických zařízeních:

Č. / Části
Směrnice 2011/65/EU
EN IEC 63000:2018

Jméno a adresa výrobce:

OWIM GmbH & Co. KG Stiftsbergstraße 1 D-74167 Neckarsulm Německo

Toto prohlášení o shodě se vydává na výhradní odpovědnost výrobce

Překlad původního prohlášení o shodě

Neckarsulm	18.11.2021		ppa.
Místo	Datum	Benjamin Steeb Managing Director	ppa. Jens Buchheim Authorised Signatory

CZ

Použité výstražné upozornenia a symboly . . . . . Strana 67
Úvod . . . . . Strana 67
Použitie v súlade s určením . . . . . Strana 67
Popis súčiastok . . . . . Strana 68
Rozsah dodávky . . . . . Strana 68
Technické údaje . . . . . Strana 68
Bezpečnostné upozornenia . . . . . Strana 69
Všeobecné bezpečnostné upozornenia pre elektrické náradie . . . . . Strana 69
Bezpečnostné upozornenia pre miešadlá . . . . . Strana 72
Zníženie vibrácií a hluku . . . . . Strana 73
Správanie v núdzovom prípade . . . . . Strana 73
Zvyškové riziká . . . . . Strana 73
Pred prvým použitím . . . . . Strana 74
Vybalenie . . . . . Strana 74
Príslušenstvo . . . . . Strana 74
Pred použitím . . . . . Strana 74
Montáž univerzálnej miešacej lopatky . . . . . Strana 74
Odstránenie a demontáž univerzálnej miešacej lopatky . . . . . Strana 75
Obsluha . . . . . Strana 75
Zapnutie/vypnutie (pozri obr. E) . . . . . Strana 75
Funkcia jemného nábehu . . . . . Strana 75
Prednastavenie počtu otáčok (pozri obr. F) . . . . . Strana 75
Obsluha miešača farby a malty . . . . . Strana 75
Po použití . . . . . Strana 76
Čistenie a starostlivosť . . . . . Strana 76
Čistenie . . . . . Strana 76
Údržba . . . . . Strana 76
Oprava . . . . . Strana 76
Skladovanie . . . . . Strana 77
Preprava . . . . . Strana 77
Poruchy a ich opravy . . . . . Strana 77
Servis . . . . . Strana 78
Likvidácia . . . . . Strana 78
Záruka . . . . . Strana 79
Postup v prípade poškodenia v záruke . . . . . Strana 79
Servis . . . . . Strana 79
EÚ vyhlásenie o zhode . . . . . Strana 80

Použité výstražné upozornenia a symboly			
V tomto návode na používanie, na obale a na typovom štítku sú použité nasledujúce výstražné upozornenia:			
	Prečítajte si návod na používanie.		Všeobecné výstražné upozornenia
			Nebezpečenstvo zásahu elektrickým prúdom!
	Noste ochranné okuliare!		Noste ochranu sluchu!
	Noste protiprachovú masku!		Noste ochranné rukavice!
	Noste bezpečnostnú protišmykovú obuv!		Trieda ochrany II (dvojitá izolácia)
	Pred výmenou príslušenstva, čistením a pri nepoužívaní produkt vypnite a odpojte od elektrickej siete.		Striedavý prúd/striedavé napätie
			Používajte len v suchých interiéroch.
	Dotiahnite		Značka CE potvrdzuje zhodu so smernicami EÚ, ktoré sú relevantné pre produkt.
	Uvoľnite		

MIEŠAČ FARBY A MALTY

Úvod

Blahoželáme Vám ku kúpe Vášho nového výrobku. Rozhodli ste sa pre veľmi kvalitný výrobok. Návod na obsluhu je súčasťou tohto výrobku. Obsahuje dôležité upozornenia týkajúce sa bezpečnosti, používania a likvidácie. Skôr ako začnete výrobok používať, oboznámte sa so všetkými pokynmi k obsluhe a bezpečnosti. Výrobok používajte iba v súlade s popisom a v uvedených oblastiach používania. V prípade postúpenia výrobku ďalším osobám odovzdajte aj všetky dokumenty patriace k výrobku.

Použitie v súlade s určením

Tento miešač farby a malty (ďalej len „produkt“ alebo „elektrické náradie“) je určený na miešanie tekutých a práškových stavebných materiálov, ako sú farby, malty, lepidlá, omietky a podobné látky. V závislosti od konzistencie materiálu a miešaného množstva použite vhodnú univerzálnu miešaciu lopatku s príslušným miešacím účinkom. Univerzálna miešacia lopatka s vhodným nastavením rýchlosti dosahuje najlepší miešací účinok.

Iné použitia alebo úpravy produktu sa považujú za nevhodné a môžu spôsobiť riziká ako ohrozenie života, zranenia a poškodenia. Výrobca nepreberá ručenie za škody vzniknuté v dôsledku používania v rozpore s určením. Produkt nie je určený na komerčné účely alebo pre iné oblasti použitia.

Popis súčiastok

Obrázok A, C a F:

1 Rukoväť
2 Montážny kľúč
3 Miešací hriadeľ (s vnútorným závitom M14)
4 Univerzálna miešacia lopatka
  4a Miešacia špirála
  4b Hriadeľ
5 Vypínač
6 Blokovanie zapínania
7 Predvoľba otáčok ⊕ (vyššie otáčky)
8 Predvoľba otáčok ⊖ (nižšie otáčky)

Rozsah dodávky

1 Miešač farby a malty
1 Univerzálny miešač
2 Montážny kľúč
1 Návod na používanie

Technické údaje

Miešač farby a malty: PFMR 1600 C3

Menovité napätie, frekvencia:	230–240 V~, 50 Hz
Menovitý výkon:	1600 W
Otáčky na voľnobehu n_0:	0–800 min^{-1}
Upnutie miešača:	M14
Ø miešacej hlavice:	138 mm
Hmotnosť (vrátane príslušenstva):	5,2 kg
Trieda ochrany:	II / ⧈

Emisie hluku:

Hladina akustického tlaku	L_{pA}	: 83,5	dB(A)
Neistota	K_{pA}	: 3	dB
Hladina akustického výkonu	L_{WA}	: 94,5	dB(A)
Neistota	K_{WA}	: 3	dB

⚠ VÝSTRAHA!

Noste ochranu sluchu!

UPOZORNENIE

▶ Univerzálnu miešaciu lopatku 4 a iné typy miešacích špirál 4a (s a bez hriadeľa 4b) zakúpite v špecializovanej predajni.
Špecifikácie:

Vonkajší priemer (miešacia špirála):	≤150 mm
Celková dĺžka:	≤650 mm
Závit:	M14

UPOZORNENIE

▶ Hladiny hluku boli stanovené pomocou metódy merania hluku podľa smernice EN 62841-1. Hladina hluku pre obsluhu môže presiahnuť 80 dB(A). Preto odporúčame nosiť ochranu sluchu.

Hodnoty vibrácií:

Pracovný režim – hodnota emisie vibrácií	a_h	: <2,5	m/s^2
Neistota	K	: 1,5	m/s^2

⚠ VÝSTRAHA!

▶ Vibrácie a emisie hluku sa môžu počas skutočného používania elektrického náradia odlišovať od zadaných hodnôt, to závisí od typu a spôsobu, akým sa elektrické náradie používa, najmä však, s akým obrobkom sa pracuje.
Snažte sa udržať zaťaženie vibráciami a hlukom na čo najnižšej úrovni. Medzi príklady opatrení na zníženie zaťaženia vibráciami patrí používanie rukavíc pri používaní náradia a skrátenie pracovného času. V takom prípade je potrebné zvážiť všetky časti pracovného cyklu (napríklad časy, keď je elektrické náradie vypnuté a tie, v ktorých je síce zapnuté, ale beží bez zaťaženia).

UPOZORNENIE

- Uvedená celková hodnota vibrácií a hodnota emisií hluku boli merané podľa normovanej skúšobnej metódy a môžu byť aplikované pri porovnaní elektrického náradia s iným náradím.
- Uvedená celková hodnota vibrácií a hodnota emisií hluku sa môžu použiť aj pre predbežný odhad zaťaženia.

Bezpečnostné upozornenia

Všeobecné bezpečnostné upozornenia pre elektrické náradie

⚠ VÝSTRAHA!

- **Prečítajte si všetky bezpečnostné upozornenia, pokyny, znázornenia a technické údaje, ktoré patria k tomuto elektrickému náradiu.** Nedbalosť pri dodržiavaní následných pokynov môže spôsobiť zásah elektrickým prúdom, požiar a/alebo závažné poranenia.

Všetky bezpečnostné upozornenia a pokyny si uschovajte pre prípad potreby v budúcnosti.

Pojem „elektrické náradie“, ktorý je použitý v bezpečnostných upozorneniach, sa vzťahuje na prúdom napájané elektrické náradie (s napájacím káblom) alebo elektrické náradie s akumulátorom (bez napájacieho kábla).

Bezpečnosť na pracovisku

1) **Pracovnú oblasť udržiavajte v čistote a dobre osvetlenú.** Neporiadok alebo neosvetlené pracovné oblasti môžu viesť k vzniku úrazov.
2) **Elektrické náradie nepoužívajte vo výbušnom prostredí, v ktorom sa nachádzajú horľavé kvapaliny, plyny alebo prach.** Elektrické náradie vytvára iskry, ktoré môžu zapáliť prach alebo výpary.
3) **Počas používania elektrického náradia zabráňte prístupu deťom a iným osobám do jeho blízkosti.** Pri rozptýlení môžete stratiť kontrolu nad elektrickým náradím.

Elektrická bezpečnosť

1) **Zástrčka elektrického náradia musí byť vhodná pre danú zásuvku. Zástrčka sa nesmie nijako upravovať. Nepoužívajte adaptérové zástrčky spolu s uzemneným elektrickým náradím.** Neupravované zástrčky a vhodné zásuvky znižujú riziko zásahu elektrickým prúdom.
2) **Vyhýbajte sa telesnému kontaktu s uzemnenými povrchmi, napr. rúr, kúrení, sporákov a chladničiek.** Keď je vaše telo uzemnené, hrozí zvýšené riziko zásahu elektrickým prúdom.
3) **Elektrické náradie chráňte pred dažďom a vlhkom.** Vniknutie vody do elektrického náradia zvyšuje riziko zásahu elektrickým prúdom.

4) **Napájací kábel nepoužívajte na iné účely, na nosenie elektrického náradia, na zavesenie alebo na vyťahovanie zástrčky zo zásuvky. Napájací kábel musí byť v dostatočnej vzdialenosti od tepla, oleja, ostrých hrán alebo pohyblivých častí.** Poškodené alebo skrútené napájacie káble zvyšujú riziko zásahu elektrickým prúdom.

5) **Keď pracujete s elektrickým náradím vonku, používajte iba také predlžovacie káble, ktoré sú vhodné do vonkajšieho prostredia.** Použitie vhodného predlžovacieho kábla určeného do exteriéru znižuje riziko zásahu elektrickým prúdom.

6) **Ak sa nedá zabrániť prevádzke elektrického náradia vo vlhkom prostredí, použite prúdový chránič.** Použitie prúdového chrániča znižuje riziko zásahu elektrickým prúdom.

Bezpečnosť osôb

1) **Pri práci s elektrickým náradím buďte pozorní a dávajte pozor na to, čo robíte a postupujte logicky.** Elektrické náradie nepoužívajte, keď ste unavení alebo ste pod vplyvom drog, alkoholu alebo liekov. Okamih nepozornosti pri používaní elektrického náradia môže spôsobiť vážne zranenia.

2) **Noste osobné ochranné pomôcky a vždy používajte ochranné okuliare.** Nosenie osobných ochranných pomôcok, ako je protiprachová maska, protišmyková bezpečnostná obuv, ochranná prilba či ochrana sluchu, znižuje v závislosti od typu elektrického náradia a jeho použitia riziko poranení.

3) **Zabráňte neúmyselnému uvedeniu do prevádzky. Pred pripojením do napájania a/alebo k akumulátoru, pred upnutím alebo prenosom skontrolujte, či je elektrické náradie vypnuté.** Keď pri prenášaní elektrického náradia budete mať prst na vypínači alebo elektrické náradie zapojíte do elektrickej siete zapnuté, môže to spôsobiť nehodu.

4) **Skôr ako elektrické náradie zapnete, odstráňte nastavovacie nástroje alebo kľúče na skrutky.** Nástroj alebo kľúč, ktorý sa nachádza v otočnej časti elektrického náradia, môže spôsobiť poranenia.

5) **Vyhýbajte sa abnormálnej polohe držania tela. Zaistite si bezpečný postoj a vždy udržiavajte rovnováhu.** Vďaka tomu budete môcť elektrické náradie lepšie kontrolovať pri neočakávaných situáciách.

6) **Noste vhodný odev. Nenoste široký odev ani šperky. Vlasy a odev sa nesmú dostať do blízkosti pohyblivých častí.** Voľný odev, šperky či dlhé vlasy môžu zachytiť pohybujúce sa časti.

7) **Ak sú namontované zariadenia na odsávanie a zachytávanie prachu, tak musia byť pripojené a správne používané.** Použitie odsávania môže znížiť ohrozenie prachom.

8) **Nepodceňujte bezpečnosť a vždy sa riaďte bezpečnostnými predpismi pre elektrické náradie, aj to aj v prípade, že ste oboznámení s používaním elektrického náradia a nepoužívate ho po prvýkrát.** Nepozorné konanie môže v niekoľkých sekundách spôsobiť závažné poranenia.

Použitie a manipulácia s elektrickým náradím

1) **Elektrické náradie nevystavujte nadmernému zaťaženiu. Pri práci používajte elektrické náradie určené na daný účel.** Je lepšie a bezpečnejšie pracovať s vhodným elektrickým náradím v udávanom rozsahu výkonu.

2) **Nepoužívajte elektrické náradie s chybným spínačom.** Elektrické náradie, ktoré sa nedá zapnúť alebo vypnúť, je nebezpečné a musí sa opraviť.

3) **Pred nastavením prístroja, výmenou dielov nadstavcov alebo odložením elektrického náradia odpojte zástrčku zo zásuvky a/alebo vyberte integrovaný akumulátor.** Toto opatrenie zabraňuje neúmyselnému spusteniu elektrického náradia.

4) **Nepoužité elektrické náradie uschovajte mimo dosahu detí. Nedovoľte, aby elektrické náradie používali osoby, ktoré nie sú oboznámené s jeho obsluhou alebo si nečítali tieto pokyny.** Elektrické náradie je nebezpečné, ak ho používajú neskúsené osoby.

5) **Starostlivosti o elektrické náradie a nadstavce venujte náležitú pozornosť. Skontrolujte, či pohybujúce sa súčasti pracujú správne a či sa nezasekávajú, či nie sú časti zlomené alebo poškodené v takom rozsahu, že to ovplyvňuje funkciu elektrického náradia. Poškodené diely nechajte pred použitím elektrického náradia opraviť.** Príčinou mnohých úrazov je nesprávna údržba elektrického náradia.

6) **Rezné nástroje udržiavajte ostré a čisté.** Starostlivo udržiavané rezné nástroje s ostrými reznými hranami sa menej zasekávajú a ľahšie sa vedú.

7) **Elektrické náradie, príslušenstvo, nadstavce atď. používajte podľa týchto pokynov.** Zohľadnite pritom pracovné podmienky a vykonávanú činnosť. Používanie elektrického náradia na iné účely, ako je vyhradené, môže viesť k nebezpečným situáciám.

8) **Rukoväti a držadlá udržiavajte suché a bez stôp oleja a tuku.** Šmykľavé rukoväte a držadlá neumožňujú bezpečnú obsluhu a kontrolu elektrického náradia v nepredvídateľných situáciách.

Servis

1) **Opravou elektrického náradia poverte len kvalifikovaný odborný personál pri výhradnom použití originálnych náhradných dielov.** Tým sa zabezpečí zachovanie bezpečnosti elektrického náradia.

Bezpečnostné upozornenia pre miešadlá

1. **Elektrické náradie držte obidvoma rukami na určených rukovätiach.** Strata kontroly môže viesť k poraneniam.
2. **Keď miešate horľavé látky, tak na zabránenie vzniku nebezpečnej atmosféry zabezpečte dostatočné vetranie.** Mohli by ste vdýchnuť vznikajúce výpary alebo iskry z elektrického náradia by mohli spôsobiť vznietenie.
3. **Nemiešajte potraviny.** Elektrické náradie a jeho nadstavce nie sú vhodné na spracovanie potravín.
4. **Napájací kábel sa musí nachádzať mimo pracovnej oblasti.** Napájací kábel by sa mohol zachytiť v miešacom koši.
5. **Zabezpečte dostatočnú stabilitu miešacej nádoby.** Riadne nezaistená nádoba môže nečakane pohnúť.
6. **Dbajte na to, na teleso elektrického náradia nestriekali žiadne kvapaliny.** Kvapaliny, ktoré preniknú do elektrického náradia, môžu spôsobiť jeho poškodenie a úraz elektrickým prúdom.
7. **Riaďte sa pokynmi a bezpečnostnými upozorneniami pre materiál, ktorý miešate.** Miešaný materiál môže byť zdraviu škodlivý.
8. **Keď by elektrické náradie spadlo do miešaného materiálu, okamžite odpojte sieťovú zástrčku a elektrické náradie nechajte skontrolovať kvalifikovaným odborníkom.** Siahanie do nádoby v prípade, keď je ešte elektrické náradie zapojené v zásuvke, môže viesť k úrazu elektrickým prúdom.
9. **Počas miešania nesiahajte rukami do miešacej nádoby alebo do nej nevkladajte žiadne predmety.** Kontakt s miešacím košom by mohol viesť k vzniku závažných poranení.
10. **Elektrické náradie štartujte a vypínajte iba v nádobe na miešanie.** Miešací kôš by mohol byť nekontrolovane vymrštený alebo by sa mohol pokriviť.

Dodatočné bezpečnostné upozornenia k obsluhe miešadiel

- Elektrické náradie sa nesmie nikdy používať vo výbušnom prostredí.
- Nikdy nemiešajte materiály obsahujúce horľavé rozpúšťadlá alebo horľavé látky.
- Nezapínajte elektrické náradie, keď sa miešadlo nenachádza v miešacej nádobe.
- Pred vybratím miešadla z miešacej nádoby nechajte elektrické náradie úplne zastaviť.
- Počas práce s elektrickým náradím vždy používajte ochranné okuliare.
- Počas práce s elektrickým náradím nenoste voľné oblečenie.

Zníženie vibrácií a hluku

Skráťte čas používania, používajte režimy s nízkymi vibráciami a nízkym hlukom a používajte osobné ochranné pomôcky na zníženie účinkov vibrácií a hluku.

Nasledujúce opatrenia pomáhajú znižovať riziká spojené s vibráciami a hlukom:

- Produkt používajte iba v súlade s jeho použitím podľa určenia a podľa popisu v tomto návode.
- Uistite sa, že produkt nie je poškodený a že je správne udržiavaný.
- Pre tento produkt používajte správne nadstavce a uistite sa, že sú bezchybné.
- Produkt držte bezpečne za rukoväte/držadlá.
- Produkt udržiavajte podľa pokynov a zabezpečte jeho adekvátne mazanie (ak je to možné).
- Svoj pracovný postup naplánujte tak, aby sa používanie produktov s vysokými vibráciami rozložilo na dlhšie časové obdobie.

Správanie v núdzovom prípade

Oboznámte sa s používaním tohto produktu podľa tohto návodu na používanie. Zapamätajte si bezpečnostné upozornenia a bezpodmienečne ich dodržiavajte. To pomáha predchádzať rizikám a nebezpečenstvám.

- Pri používaní tohto produktu vždy postupujte obozretne, aby ste mohli včas identifikovať nebezpečenstvo a reagovať naň. Rýchly zásah môže zabrániť vážnym zraneniam a poškodeniam majetku.
- Produkt v prípade nesprávnej funkcie vypnite a odpojte ho od napájania. Pred opätovnou prevádzkou ho nechajte skontrolovať kvalifikovaným odborníkom a eventuálne aj opraviť.

Zvyškové riziká

Aj keď používate tento produkt správne, existuje potenciálne riziko zranenia osôb a poškodenia majetku. V súvislosti s konštrukciou a vyhotovením tohto produktu sa, okrem iného, môžu vyskytnúť nasledujúce nebezpečenstvá:

- Poškodenie zdravia vyplývajúce z vibrácií, ak sa produkt používa dlhší čas, nie je riadne ovládaný a udržiavaný.
- Zranenie osôb a vecné škody spôsobené chybnými reznými nástrojmi alebo náhlym nárazom do krytého predmetu počas používania.
- Riziko poranenia a vecných škôd od odletujúcich predmetov.

UPOZORNENIE

▶ Tento produkt generuje počas prevádzky elektromagnetické pole! Za určitých okolností môže toto pole ovplyvniť aktívne alebo pasívne lekárske implantáty! Aby ste znížili nebezpečenstvo vážneho alebo smrteľného poranenia, odporúčame osobám s lekárskymi implantátmi, aby sa pred použitím produktu poradili s lekárom a výrobcom implantátu!

Pred prvým použitím

Vybalenie

⚠ VÝSTRAHA!

- Produkt a obalové materiály nie sú hračky pre deti! Deti sa nesmú hrať s plastovými vreckami, fóliami a malými časťami! Hrozí riziko prehltnutia a udusenia!

1. Rozbaľte všetky diely a položte ich na rovný a stabilný povrch.
2. Odstráňte obalový materiál a obalové/dopravné poistky (ak sú).
3. Uistite sa, že dodávka je kompletná a bez možného poškodenia. Obráťte sa na predajcu, od ktorého ste tento produkt zakúpili, ak nájdete chybné alebo poškodené diely. Nepoužívajte produkt skôr, ako vám budú dodané chýbajúce diely alebo nebudú vymenené chybné diely. Použitie neúplného alebo poškodeného produktu môže spôsobiť zranenia osôb a poškodenia majetku.
4. Uistite sa, že máte potrebné príslušenstvo a nástroje na uvedenie do prevádzky a použitie. Patria sem vhodné ochranné pomôcky.

Príslušenstvo

Pre bezpečné a správne používanie tohto produktu budete, okrem iného, potrebovať nasledujúce príslušenstvo, ako napríklad nástroje a nadstavce:

- Vhodné osobné ochranné pomôcky

Príslušenstvo a nástroje si môžete zakúpiť v odbornej predajni. Pri nákupe vždy rešpektujte technické požiadavky tohto produktu (pozri „Technické údaje“).

V prípade neistoty sa obráťte na kvalifikovaného odborníka a poraďte sa so svojím odborným predajcom.

Pred použitím

⚠ VÝSTRAHA!

- Ak sa produkt používa so sieťovým napätím, ktoré nezodpovedá údaju na typovom štítku, hrozí nebezpečenstvo nehody.
- Sieťové napätie zdroja musí zodpovedať údajom uvedeným na typovom štítku.

⚠ VÝSTRAHA!

Produkt vždy vypnite a odpojte ho od elektrickej siete pred vykonaním akýchkoľvek kontrolných prác, pripojením príslušenstva alebo vykonaním nastavení!

Montáž univerzálnej miešacej lopatky

- Naskrutkujte hriadeľ 4b do miešacej špirály 4a (obr. B).

UPOZORNENIE

- Miešaciu špirálu 4a nemusíte na hriadeľ 4b upevňovať príliš silno. Otáčavým pohybom produktu sa hriadeľ a miešacia špirála pevne utiahnu.

- Následne naskrutkujte univerzálnu miešaciu lopatku 4 do miešacieho hriadeľa 3 (obr. C).
- Univerzálnu miešaciu lopatku 4 dotiahnite montážnymi kľúčmi 2 podľa správneho smeru otáčania 🔒 (obr. D).

Odstránenie a demontáž univerzálnej miešacej lopatky

- Univerzálnu miešaciu lopatku 4 odmontujte od miešacieho hriadeľa 3: Použite montážne kľúče 2 podľa správneho smeru otáčania 🔓 (postupujte v opačnom poradí ako v časti „Montáž univerzálnej miešacej lopatky“).
- Odobratie miešacej špirály 4a z univerzálnej miešacej lopatky 4:
  - Jeden montážny kľúč 2 priložte k šesťhrannej prípojke na hriadeli 4b.
  - Druhý montážny kľúč priložte k šesťhrannej prípojke na miešacej špirále 4a.
  - Spoj uvoľníte tak, že jeden montážny kľúč 2 budete pevne držať a druhý montážny kľúč otáčať proti smeru hodinových ručičiek.
  - Miešaciu špirálu 4a úplne odskrutkujte a odstráňte ju z hriadeľa 4b.

Obsluha

Zapnutie/vypnutie (pozri obr. E)

Zapnutie:

- Stlačte a držte stlačené blokovanie zapínania 6. Stlačte vypínač 5 a podržte ho v tejto polohe.

Vypnutie:

- Uvoľnite vypínač 5.

Funkcia jemného nábehu

- Tento produkt je vybavený elektronicky riadenou funkciou jemného nábehu, vďaka ktorej sa produkt rozbieha jemne a nespôsobuje „spätný ráz“. Táto funkcia zvyšuje bezpečnosť a zabraňuje tomu, aby miešaný materiál vystrekoval z miešacej nádoby.

Prednastavenie počtu otáčok (pozri obr. F)

Rýchlosť miešania tohto produktu je možné upraviť podľa rôznej viskozity.

- Pred začiatkom práce: Otázky nastavte podľa viskozity miešaných materiálov:

Predvoľba otáčok	Otáčky
⊕ 7	vyššie otáčky
⊖ 8	nižšie otáčky

UPOZORNENIE

- ▶ Univerzálna miešacia lopatka 4 sa po vypnutí produktu ešte nejaký čas pohybuje. Produkt neodkladajte, počkajte na úplné zastavenie.
- ▶ Prácu začnite s najnižšími otáčkami. Potom zvýšte prednastavené otáčky tak, až docielite požadovaný účinok miešania.
- ▶ Prednastavené otáčky môžete zmeniť, len keď je produkt zapojený do napájania.
- ▶ Aj po odpojení produktu z napájania: Nastavenie otáčok zostane zachované, až kým nenastavíte nové otáčky.

Obsluha miešača farby a malty

- Univerzálnu miešaciu lopatku 4 ponorte do miešaného materiálu.
- Keď je miešacia špirála 4a úplne ponorená do materiálu, môžete zapnúť produkt.
- Univerzálnu miešaciu lopatku 4 počas miešania pohybujte v miešacej nádobe a miešajte dovtedy, pokým nebude materiál dobre premiešaný.

- Po vypnutí produktu: Miešaciu špirálu 4a nechajte v miešanom materiáli, až kým sa univerzálna miešacia lopatka 4 úplne nezastaví.

Po použití

1. Vypnite produkt. Produkt odpojte od elektrickej siete a v prípade potreby ho nechajte vychladnúť.
2. Produkt skontrolujte, vyčistite a skladujte podľa nižšie uvedeného popisu.

Čistenie a starostlivosť

⚠ VÝSTRAHA!

Vypnite produkt, odpojte ho od elektrickej siete a nechajte produkt vychladnúť pred vykonaním kontroly, údržby alebo čistenia!

Čistenie

- Produkt vždy udržujte čistý, suchý a zbavený oleja alebo mazív. Po každom použití a pred uskladnením odstráňte prach z produktu.
- Pravidelné riadne čistenie pomáha zaistiť bezpečné používanie a predlžuje životnosť produktu.
- Pred každým použitím skontrolujte, či diely produktu nie sú opotrebované a poškodené. Nepoužívajte produkt, ak nájdete poškodené alebo opotrebované diely.
- Dbajte na to, aby žiadne kvapaliny nevnikli do vnútra produktu.
- Produkt vyčistite suchou handrou. Na ťažko dostupné miesta použite kefku.
- Odstráňte najmä nečistoty a prach z ventilačných otvorov pomocou handry a kefky.
- Odolný prach ofúknite stlačeným vzduchom (max. 3 bary).
- Odstráňte univerzálnu miešaciu lopatku 4 z miešacieho hriadeľa 3 (obr. C, D). Vyčistite univerzálnu miešaciu lopatku vodou.
- Po vyčistení vysušte univerzálnu miešaciu lopatku 4 a pred uskladnením ju nastriekajte trochou ochranného oleja.

UPOZORNENIE

▶ Na čistenie produktu nepoužívajte chemické, alkalické, abrazívne alebo iné agresívne čistiace alebo dezinfekčné prostriedky, pretože môžu poškodiť povrchové plochy.

Údržba

Produkt a príslušenstvo (napr. nadstavce) skontrolujte na opotrebovanie a poškodenie pred a po každom použití. V prípade potreby ich nahraďte novými podľa popisu v tomto návode na používanie. Pritom rešpektujte technické požiadavky (pozri „Technické údaje“).

Oprava

Vo vnútri tohto produktu nie sú žiadne súčasti, ktoré môže používateľ opraviť sám. Obráťte sa na kvalifikovaného odborníka a nechajte produkt skontrolovať a opraviť.

Skladovanie

- Produkt vypnite a odpojte ho od napájania.
- Produkt vyčistite podľa popisu vyššie.
- Produkt a jeho príslušenstvo skladujte na tmavom, suchom a dobre vetranom mieste bez mrazu.
- Produkt skladujte vždy na deťom neprístupnom mieste. Optimálna teplota skladovania leží v rozsahu 10 °C až 30 °C.
- Odporúčame vám, aby ste produkt uchovávali v jeho pôvodnom obale alebo ho zakryte vhodnou handrou, aby ste ho ochránili pred prachom.

Preprava

- Produkt vypnite a odpojte ho od napájania.
- Nainštalujte ochranné zariadenia na prepravu, ak sú k dispozícii.
- Produkt vždy prenášajte za rukoväte.
- Produkt chráňte pred nárazmi a silnými vibráciami, ktoré sa vyskytujú najmä pri preprave vo vozidlách.
- Produkt zabezpečte proti zošmyknutiu a prevráteniu.

Poruchy a ich opravy

⚠ VÝSTRAHA!

▶ Vykonávajte len práce, ktoré sú vysvetlené v tomto návode na obsluhu! Všetky ďalšie inšpekčné, údržbárske a opravárenské práce musí vykonávať autorizované servisné stredisko alebo podobne kvalifikovaný odborný technik!

Domnelé poruchy alebo poškodenia sú často spôsobené príčinami, ktoré môže používateľ opraviť sám. Preto skontrolujte produkt pred kontaktovaním kvalifikovanej osoby pomocou nižšie uvedenej tabuľky. Vo väčšine prípadov sa dajú poruchy odstrániť veľmi rýchlo.

Problém	Možná príčina	Riešenie
Produkt neštartuje.	Nie je pripojený k napájaniu.	Pripojte k napájaniu.
	Poškodený sieťový kábel alebo zástrčka.	Nechajte skontrolovať odborníkovi.
	Iná elektrická porucha na produkte.	Nechajte skontrolovať odborníkovi.
Produkt nedosiahne plný výkon.	Napájanie (napr. generátor) má príliš nízke napätie.	Produkt pripojte k vhodnému napájaniu.
	Vetracie otvory sú zablokované.	Vyčistite vetracie otvory.
Neuspokojivý výsledok.	Nadstavec je opotrebovaný.	Vymeňte za nový nadstavec.
	Nadstavec nie je vhodný na danú prácu.	Použite vhodný nadstavec.

Servis

⚠ VÝSTRAHA!

- Nechajte svoj produkt opraviť servisným strediskom alebo kvalifikovaným elektrikárom a len s originálnymi náhradnými dielmi. Tým sa zabezpečí zachovanie bezpečnosti produktu.
- Ak je poškodený napájací kábel alebo sieťová zástrčka, musí ho vymeniť výrobca alebo podobne kvalifikovaný odborník, aby sa zabránilo vzniku nebezpečenstva!

Likvidácia

Obal pozostáva z ekologických materiálov, ktoré môžete odovzdať na miestnych recyklačných zberných miestach.

Všímajte si prosím označenie obalových materiálov pre triedenie odpadu, sú označené skratkami (a) a číslami (b) s nasledujúcim významom: 1–7: Plasty / 20–22: Papier a kartón / 80–98: Spojené látky.

Výrobok a obalové materiály sú recyklovateľné, zlikvidujte ich oddelene pre lepšie spracovanie odpadu. Triman-Logo platí iba pre Francúzsko.

O možnostiach likvidácie opotrebovaného výrobku sa môžete informovať na Vašej obecnej alebo mestskej správe.

Ak výrobok doslúžil, v záujme ochrany životného prostredia ho neodhoďte do domového odpadu, ale odovzdajte na odbornú likvidáciu. Informácie o zberných miestach a ich otváracích hodinách získate na Vašej príslušnej správe.

Záruka

Tento výrobok bol dôkladne vyrobený podľa prísnych akostných smerníc a pred dodaním svedomito testovaný. V prípade nedostatkov tohto výrobku Vám prináležia zákonné práva voči predajcovi produktu. Tieto zákonné práva nie sú našou nižšie uvedenou zárukou obmedzené.

Na tento produkt poskytujeme 3-ročnú záruku od dátumu nákupu. Záručná doba začína plynúť dátumom kúpy. Starostlivo si prosím uschovajte originálny pokladničný lístok. Tento doklad je potrebný ako dôkaz o kúpe.

Ak sa v rámci 3 rokov od dátumu nákupu tohto výrobku vyskytne chyba materiálu alebo výrobná chyba, výrobok Vám bezplatne opravíme alebo vymeníme – podľa nášho výberu. Táto záruka zaniká, ak bol produkt poškodený, neodborne používaný alebo neodborne udržiavaný.

Poskytnutie záruky sa vzťahuje na chyby materiálu a výrobné chyby. Táto záruka sa nevzťahuje na časti produktu, ktoré sú vystavené normálnemu opotrebovaniu, a preto ich je možné považovať za opotrebovateľné diely (napr. batérie) alebo na poškodenia na rozbitných dieloch, napr. na spínači, akumulátorových batériach alebo častiach, ktoré sú zhotovené zo skla.

Postup v prípade poškodenia v záruke

Pre zaručenie rýchleho spracovania Vašej požiadavky dodržte prosím nasledujúce pokyny:

Pre všetky otázky majte pripravený pokladničný doklad a číslo výrobku (IAN 383462_2107) ako dôkaz o kúpe.

Číslo výrobku nájdete na typovom štítku, gravúre, na prednej strane Vášho návodu (dole vľavo) alebo ako nálepku na zadnej alebo spodnej strane.

Ak sa vyskytnú funkčné poruchy alebo iné nedostatky, najskôr telefonicky alebo e-mailom kontaktujte následne uvedené servisné oddelenie.

Produkt označený ako defektný potom môžete s priloženým dokladom o kúpe (pokladničný lístok) a uvedením, v čom spočíva nedostatok a kedy sa vyskytol, bezplatne odoslať na Vám oznámenú adresu servisného pracoviska.

Servis

SK **Servis Slovensko**
Tel.: 0800 008158
E-pošta: owim@lidl.sk

CE

EÚ vyhlásenie o zhode

EÚ VYHLÁSENIE O ZHODE

IAN:	**383462_2107**
Identifikácia produktu:	**PARKSIDE MIEŠAČ FARIEB A MALTY**
Číslo modelu:	**HG09105**

Uvedený predmet vyhlásenia je v zhode s príslušnými harmonizačnými právnymi predpismi Únie:

Directive 2006/42/EC
Directive 2014/30/EU
Directive 2011/65/EU

Odkazy na príslušné použité harmonizované normy alebo odkazy na iné technické špecifikácie, v súvislosti s ktorými sa zhoda vyhlasuje:

Č. / Časti
Directive 2006/42/EC
EN 62841-1:2015
EN 62841-2-10:2017
Directive 2014/30/EU
EN 55014-1:2017/A11:2020
EN 55014-2:2015
EN IEC 61000-3-2:2019
EN 61000-3-3:2013/A1:2019

Predmet vyššie uvedeného vyhlásenia je v súlade so smernicou Európskeho parlamentu a Rady 2011/65/EÚ z 8. júna 2011 o obmedzení používania určitých nebezpečných látok v elektrických a elektronických zariadeniach:

Č. / Časti
Smernica 2011/65/EU
EN IEC 63000:2018

Meno a adresa výrobcu:

OWIM GmbH & Co. KG Stiftsbergstraße 1 D-74167 Neckarsulm Nemecko

Toto vyhlásenie o zhode sa vydáva na výhradnú zodpovednosť výrobcu

Preklad pôvodného vyhlásenia o zhode

Neckarsulm	18.11.2021		ppa.
Miesto	Dátum	Benjamin Steeb Managing Director	ppa. Jens Buchheim Authorised Signatory

SK

Verwendete Warnhinweise und Symbole . . . . . Seite 82
Einleitung . . . . . Seite 82
Bestimmungsgemäße Verwendung . . . . . Seite 82
Teilebeschreibung . . . . . Seite 83
Lieferumfang. . . . . Seite 83
Technische Daten . . . . . Seite 83
Sicherheitshinweise . . . . . Seite 84
Allgemeine Sicherheitshinweise für Elektrowerkzeuge . . . . . Seite 84
Sicherheitshinweise für Rührwerke . . . . . Seite 87
Vibrations- und Geräuschminderung . . . . . Seite 88
Verhalten im Notfall . . . . . Seite 88
Restrisiken. . . . . Seite 88
Vor dem ersten Gebrauch . . . . . Seite 89
Auspacken . . . . . Seite 89
Zubehör . . . . . Seite 89
Vor dem Gebrauch . . . . . Seite 89
Universal-Rührquirl montieren . . . . . Seite 89
Universal-Rührquirl entfernen und demontieren . . . . . Seite 90
Bedienung . . . . . Seite 90
Ein-/Ausschalten (siehe Abb. E) . . . . . Seite 90
Sanftanlauf-Funktion . . . . . Seite 90
Voreinstellung der Drehzahl (siehe Abb. F) . . . . . Seite 90
Bedienen des Farb- und Mörtelrührers . . . . . Seite 90
Nach dem Gebrauch. . . . . Seite 91
Reinigung und Pflege . . . . . Seite 91
Reinigung . . . . . Seite 91
Wartung. . . . . Seite 91
Reparatur . . . . . Seite 91
Lagerung . . . . . Seite 92
Transport . . . . . Seite 92
Störung und Behebung . . . . . Seite 92
Service . . . . . Seite 93
Entsorgung . . . . . Seite 93
Garantie . . . . . Seite 94
Abwicklung im Garantiefall . . . . . Seite 94
Service . . . . . Seite 94
EU-Konformitätserklärung . . . . . Seite 95

Verwendete Warnhinweise und Symbole			
In dieser Bedienungsanleitung, auf der Verpackung und auf dem Typenschild werden die folgenden Warnhinweise verwendet:			
	Lesen Sie die Bedienungsanleitung.		Allgemeine Warnhinweise
			Stromschlaggefahr!
	Tragen Sie eine Schutzbrille!		Tragen Sie Gehörschutz!
	Tragen Sie eine Staubmaske!		Tragen Sie Schutzhandschuhe!
	Tragen Sie rutschfeste Sicherheitsschuhe!		Schutzklasse II (Doppelisolierung)
	Schalten Sie das Produkt aus und trennen Sie es vom Netz vor dem Auswechseln von Zubehör, Reinigung und bei Nichtgebrauch.		Wechselstrom/-spannung
			Nur in trockenen Innenräumen verwenden.
	Festziehen		Das CE-Zeichen bestätigt Konformität mit den für das Produkt zutreffenden EU-Richtlinien.
	Lösen		

FARB- UND MÖRTELRÜHRER

Einleitung

Wir beglückwünschen Sie zum Kauf Ihres neuen Produkts. Sie haben sich damit für ein hochwertiges Produkt entschieden. Die Bedienungsanleitung ist Teil dieses Produkts. Sie enthält wichtige Hinweise für Sicherheit, Gebrauch und Entsorgung. Machen Sie sich vor der Benutzung des Produkts mit allen Bedien- und Sicherheitshinweisen vertraut. Benutzen Sie das Produkt nur wie beschrieben und für die angegebenen Einsatzbereiche. Händigen Sie alle Unterlagen bei Weitergabe des Produkts an Dritte mit aus.

Bestimmungsgemäße Verwendung

Dieser Farb- und Mörtelrührer (nachfolgend „Produkt“ oder „Elektrowerkzeug” genannt) ist zum Anmischen von flüssigen und pulverförmigen Baustoffen wie Farben, Mörtel, Kleber, Putze und ähnlichen Substanzen bestimmt. Je nach Materialkonsistenz und Mischmenge, ist der passende Universal-Rührquirl mit entsprechender Mischwirkung einzusetzen. Ein Universal-Rührquirl mit entsprechender Drehzahleinstellung erzielt die beste Mischwirkung.

Andere Verwendungen oder Veränderungen des Produkts gelten als nicht bestimmungsgemäß und können zu Risiken wie Lebensgefahr, Verletzungen und Beschädigungen führen. Für aus bestimmungswidriger Verwendung entstandene Schäden übernimmt der Hersteller keine Haftung. Das Produkt ist nicht für den gewerblichen Einsatz oder für andere Einsatzbereiche bestimmt.

Teilebeschreibung

Abbildung A, C & F:

1 Handgriff
2 Montageschlüssel
3 Rührwelle (mit M14 Innengewinde)
4 Universal-Rührquirl
  4a Mischwendel
  4b Schaft
5 EIN-/AUS-Schalter
6 Einschaltsperre
7 Drehzahlvorwahl ⊕ (höhere Drehzahl)
8 Drehzahlvorwahl ⊖ (niedrigere Drehzahl)

Lieferumfang

1 Farb- und Mörtelmischer
1 Universalrührwerk
2 Montageschlüssel
1 Bedienungsanleitung

Technische Daten

Farb- und Mörtelrührer:	**PFMR 1600 C3**
Nennspannung, -frequenz:	230–240 V~, 50 Hz
Nennleistung:	1600 W
Leerlaufdrehzahl n_0:	0–800 min^{-1}
Rührwerkaufnahme:	M14
Rührkopf Ø:	138 mm
Gewicht (inkl. Zubehör):	5,2 kg
Schutzklasse:	II / ⧈

Geräuschemission:

Schalldruckpegel	L_{pA}	: 83,5	dB(A)
Unsicherheit	K_{pA}	: 3	dB
Schallleistungspegel	L_{WA}	: 94,5	dB(A)
Unsicherheit	K_{WA}	: 3	dB

⚠ WARNUNG!

Tragen Sie Gehörschutz!

HINWEIS

▶ Universal-Rührquirle 4 und andere Arten von Mischwendeln 4a (mit oder ohne Schaft 4b) erhalten Sie im Fachhandel.

Spezifikationen:	
Außendurchmesser (Mischwendel):	≤ 150 mm
Gesamtlänge:	≤ 650 mm
Gewinde:	M14

HINWEIS

▶ Die Geräuschpegel wurden anhand der Geräuschmessverfahren nach EN 62841-1 ermittelt. Der Geräuschpegel für den Bediener kann 80 dB(A) überschreiten. Daher wird das Tragen eines Gehörschutzes empfohlen.

Schwingungswerte:

Arbeitsmodus – Schwingungs-			
emissionswert	a_h	: < 2,5	m/s^2
Unsicherheit	K	: 1,5	m/s^2

⚠ WARNUNG!

▶ Die Schwingungs- und Geräuschemissionen können während der tatsächlichen Benutzung des Elektrowerkzeugs von den Angabewerten abweichen, abhängig von der Art und Weise, in der das Elektrowerkzeug verwendet wird, insbesondere, welche Art von Werkstück bearbeitet wird.
Versuchen Sie, die Belastung durch Vibrationen und Geräusche so gering wie möglich zu halten. Beispielhafte Maßnahmen zur Verringerung der Vibrationsbelastung sind das Tragen von Handschuhen beim Gebrauch des Werkzeugs und die Begrenzung der Arbeitszeit. Dabei sind alle Anteile des Betriebszyklus zu berücksichtigen (beispielsweise Zeiten, in denen das Elektrowerkzeug abgeschaltet ist, und solche, in denen es zwar eingeschaltet ist, aber ohne Belastung läuft).

HINWEIS

- Die angegebenen Schwingungsgesamtwerte und die angegebenen Geräuschemissionswerte sind nach einem genormten Prüfverfahren gemessen worden und können zum Vergleich eines Elektrowerkzeugs mit einem anderen verwendet werden.
- Die angegebenen Schwingungsgesamtwerte und die angegebenen Geräuschemissionswerte können auch zu einer vorläufigen Einschätzung der Belastung verwendet werden.

Sicherheitshinweise

Allgemeine Sicherheitshinweise für Elektrowerkzeuge

WARNUNG!

- **Lesen Sie alle Sicherheitshinweise, Anweisungen, Bebilderungen und technischen Daten, mit denen dieses Elektrowerkzeug versehen ist.** Versäumnisse bei der Einhaltung der nachfolgenden Anweisungen können elektrischen Schlag, Brand und/oder schwere Verletzungen verursachen.

Bewahren Sie alle Sicherheitshinweise und Anweisungen für die Zukunft auf.

Der in den Sicherheitshinweisen verwendete Begriff „Elektrowerkzeug“ bezieht sich auf netzbetriebene Elektrowerkzeuge (mit Netzleitung) oder auf akkubetriebene Elektrowerkzeuge (ohne Netzleitung).

Arbeitsplatzsicherheit

1) **Halten Sie Ihren Arbeitsbereich sauber und gut beleuchtet.** Unordnung oder unbeleuchtete Arbeitsbereiche können zu Unfällen führen.
2) **Arbeiten Sie mit dem Elektrowerkzeug nicht in explosionsgefährdeter Umgebung, in der sich brennbare Flüssigkeiten, Gase oder Stäube befinden.** Elektrowerkzeuge erzeugen Funken, die den Staub oder die Dämpfe entzünden können.
3) **Halten Sie Kinder und andere Personen während der Benutzung des Elektrowerkzeugs fern.** Bei Ablenkung können Sie die Kontrolle über das Elektrowerkzeug verlieren.

Elektrische Sicherheit

1) **Der Anschlussstecker des Elektrowerkzeugs muss in die Steckdose passen. Der Stecker darf in keiner Weise verändert werden. Verwenden Sie keine Adapterstecker gemeinsam mit schutzgeerdeten Elektrowerkzeugen.** Unveränderte Stecker und passende Steckdosen verringern das Risiko eines elektrischen Schlages.
2) **Vermeiden Sie Körperkontakt mit geerdeten Oberflächen wie von Rohren, Heizungen, Herden und Kühlschränken.** Es besteht ein erhöhtes Risiko durch elektrischen Schlag, wenn Ihr Körper geerdet ist.
3) **Halten Sie Elektrowerkzeuge von Regen oder Nässe fern.** Das Eindringen von Wasser in ein Elektrowerkzeug erhöht das Risiko eines elektrischen Schlages.

4) **Zweckentfremden Sie die Anschlussleitung nicht, um das Elektrowerkzeug zu tragen, aufzuhängen oder um den Stecker aus der Steckdose zu ziehen. Halten Sie die Anschlussleitung fern von Hitze, Öl, scharfen Kanten oder sich bewegenden Teilen.** Beschädigte oder verwickelte Anschlussleitungen erhöhen das Risiko eines elektrischen Schlages.

5) **Wenn Sie mit einem Elektrowerkzeug im Freien arbeiten, verwenden Sie nur Verlängerungsleitungen, die auch für den Außenbereich geeignet sind.** Die Anwendung einer für den Außenbereich geeigneten Verlängerungsleitung verringert das Risiko eines elektrischen Schlages.

6) **Wenn der Betrieb des Elektrowerkzeugs in feuchter Umgebung nicht vermeidbar ist, verwenden Sie einen Fehlerstromschutzschalter.** Der Einsatz eines Fehlerstromschutzschalters vermindert das Risiko eines elektrischen Schlages.

Sicherheit von Personen

1) **Seien Sie aufmerksam, achten Sie darauf, was Sie tun, und gehen Sie mit Vernunft an die Arbeit mit einem Elektrowerkzeug.** Benutzen Sie kein Elektrowerkzeug, wenn Sie müde sind oder unter dem Einfluss von Drogen, Alkohol oder Medikamenten stehen. Ein Moment der Unachtsamkeit beim Gebrauch des Elektrowerkzeugs kann zu ernsthaften Verletzungen führen.

2) **Tragen Sie persönliche Schutzausrüstung und immer eine Schutzbrille.** Das Tragen persönlicher Schutzausrüstung, wie Staubmaske, rutschfeste Sicherheitsschuhe, Schutzhelm oder Gehörschutz, je nach Art und Einsatz des Elektrowerkzeugs, verringert das Risiko von Verletzungen.

3) **Vermeiden Sie eine unbeabsichtigte Inbetriebnahme. Vergewissern Sie sich, dass das Elektrowerkzeug ausgeschaltet ist, bevor Sie es an die Stromversorgung und/oder den Akku anschließen, es aufnehmen oder tragen.** Wenn Sie beim Tragen des Elektrowerkzeugs den Finger am Schalter haben oder das Elektrowerkzeug eingeschaltet an die Stromversorgung anschließen, kann dies zu Unfällen führen.

4) **Entfernen Sie Einstellwerkzeuge oder Schraubenschlüssel, bevor Sie das Elektrowerkzeug einschalten.** Ein Werkzeug oder Schlüssel, der sich in einem drehenden Teil des Elektrowerkzeugs befindet, kann zu Verletzungen führen.

5) **Vermeiden Sie eine abnormale Körperhaltung. Sorgen Sie für einen sicheren Stand und halten Sie jederzeit das Gleichgewicht.** Dadurch können Sie das Elektrowerkzeug in unerwarteten Situationen besser kontrollieren.

6) **Tragen Sie geeignete Kleidung. Tragen Sie keine weite Kleidung oder Schmuck. Halten Sie Haare und Kleidung fern von sich bewegenden Teilen.** Lockere Kleidung, Schmuck oder lange Haare können von sich bewegenden Teilen erfasst werden.

7) **Wenn Staubabsaug- und -auffangeinrichtungen montiert werden können, sind diese anzuschließen und richtig zu verwenden.** Verwendung einer Staubabsaugung kann Gefährdungen durch Staub verringern.

8) **Wiegen Sie sich nicht in falscher Sicherheit und setzen Sie sich nicht über die Sicherheitsregeln für Elektrowerkzeuge hinweg, auch wenn Sie nach vielfachem Gebrauch mit dem Elektrowerkzeug vertraut sind.** Achtloses Handeln kann binnen Sekundenbruchteilen zu schweren Verletzungen führen.

Verwendung und Behandlung des Elektrowerkzeugs

1) **Überlasten Sie das Elektrowerkzeug nicht. Verwenden Sie für Ihre Arbeit das dafür bestimmte Elektrowerkzeug.** Mit dem passenden Elektrowerkzeug arbeiten Sie besser und sicherer im angegebenen Leistungsbereich.

2) **Benutzen Sie kein Elektrowerkzeug, dessen Schalter defekt ist.** Ein Elektrowerkzeug, das sich nicht mehr ein- oder ausschalten lässt, ist gefährlich und muss repariert werden.

3) **Ziehen Sie den Stecker aus der Steckdose und/oder entfernen Sie einen abnehmbaren Akku, bevor Sie Geräteeinstellungen vornehmen, Einsatzwerkzeugteile wechseln oder das Elektrowerkzeug weglegen.** Diese Vorsichtsmaßnahme verhindert den unbeabsichtigten Start des Elektrowerkzeugs.

4) **Bewahren Sie unbenutzte Elektrowerkzeuge außerhalb der Reichweite von Kindern auf. Lassen Sie keine Personen das Elektrowerkzeug benutzen, die mit diesem nicht vertraut sind oder diese Anweisungen nicht gelesen haben.** Elektrowerkzeuge sind gefährlich, wenn sie von unerfahrenen Personen benutzt werden.

5) **Pflegen Sie Elektrowerkzeuge und Einsatzwerkzeug mit Sorgfalt. Kontrollieren Sie, ob bewegliche Teile einwandfrei funktionieren und nicht klemmen, ob Teile gebrochen oder so beschädigt sind, dass die Funktion des Elektrowerkzeugs beeinträchtigt ist. Lassen Sie beschädigte Teile vor dem Einsatz des Elektrowerkzeuges reparieren.** Viele Unfälle haben ihre Ursache in schlecht gewarteten Elektrowerkzeugen.

6) **Halten Sie Schneidwerkzeuge scharf und sauber.** Sorgfältig gepflegte Schneidwerkzeuge mit scharfen Schneidkanten verklemmen sich weniger und sind leichter zu führen.

7) **Verwenden Sie Elektrowerkzeug, Einsatzwerkzeug, Einsatzwerkzeuge usw. entsprechend diesen Anweisungen.** Berücksichtigen Sie dabei die Arbeitsbedingungen und die auszuführende Tätigkeit. Der Gebrauch von Elektrowerkzeugen für andere als die vorgesehenen Anwendungen kann zu gefährlichen Situationen führen.

8) **Halten Sie Griffe und Griffflächen trocken, sauber und frei von Öl und Fett.** Rutschige Griffe und Griffflächen erlauben keine sichere Bedienung und Kontrolle des Elektrowerkzeugs in unvorhergesehenen Situationen.

Service

1) **Lassen Sie Ihr Elektrowerkzeug nur von qualifiziertem Fachpersonal und nur mit Original-Ersatzteilen reparieren.** Damit wird sichergestellt, dass die Sicherheit des Elektrowerkzeugs erhalten bleibt.

Sicherheitshinweise für Rührwerke

1. **Halten Sie das Elektrowerkzeug mit beiden Händen an den dafür vorgesehenen Handgriffen.** Ein Verlust der Kontrolle kann zu Verletzungen führen.
2. **Sorgen Sie zur Vermeidung einer gefährlichen Atmosphäre für ausreichende Belüftung beim Verrühren von brennbaren Stoffen.** Sich bildende Dämpfe können eingeatmet oder durch die vom Elektrowerkzeug erzeugten Funken entzündet werden.
3. **Verrühren Sie keine Lebensmittel.** Elektrowerkzeuge und deren Einsatzwerkzeuge sind nicht zum Verarbeiten von Lebensmitteln konstruiert.
4. **Halten Sie die Netzanschlussleitung vom Arbeitsbereich fern.** Die Netzleitung kann sich im Rührkorb verfangen.
5. **Sorgen Sie für einen festen und sicheren Stand des Rührbehälters.** Ein nicht ordnungsgemäß gesicherter Behälter kann sich unverhofft bewegen.
6. **Achten Sie darauf, dass keine Flüssigkeit gegen das Gehäuse des Elektrowerkzeugs spritzt.** In das Elektrowerkzeug eingedrungene Flüssigkeit kann zu Beschädigung und elektrischem Schlag führen.
7. **Befolgen Sie die Anweisungen und Sicherheitshinweise für das zu verrührende Material.** Das zu verrührende Material kann gesundheitsschädlich sein.
8. **Falls das Elektrowerkzeug in das zu verrührende Material fällt, ziehen Sie sofort den Netzstecker und lassen Sie das Elektrowerkzeug durch qualifiziertes Fachpersonal prüfen.** Hineingreifen in den Behälter mit dem noch an der Steckdose hängenden Elektrowerkzeug darin kann zu einem elektrischen Schlag führen.
9. **Greifen Sie während des Rührvorgangs nicht mit den Händen in den Rührbehälter oder führen Sie keine anderen Gegenstände hinein.** Ein Kontakt mit dem Rührkorb kann zu ernsthaften Verletzungen führen.
10. **Lassen Sie das Elektrowerkzeug nur im Rührbehälter an- und auslaufen.** Der Rührkorb kann in unkontrollierter Weise herumschleudern oder sich verbiegen.

Zusätzliche Sicherheitshinweise zur Bedienung von Rührwerken

- Das Elektrowerkzeug darf niemals in explosiven Umgebungen benutzt werden.
- Mischen Sie niemals Materialien, die entflammbare Lösungsmittel oder Substanzen enthalten.
- Schalten Sie das Elektrowerkzeug erst ein, wenn sich das Rührwerk im Mischbehälter befindet.
- Lassen Sie das Elektrowerkzeug zum vollständigen Stillstand kommen, bevor Sie das Rührwerk aus dem Mischbehälter nehmen.
- Tragen Sie stets eine Schutzbrille, wenn Sie mit dem Elektrowerkzeug arbeiten.
- Tragen Sie keine lose Kleidung, wenn Sie mit dem Elektrowerkzeug arbeiten.

Vibrations- und Geräuschminderung

Begrenzen Sie die Benutzungszeit, verwenden Sie vibrations- und geräuscharme Betriebsarten und tragen Sie persönliche Schutzausrüstung, um Vibrations- und Geräuschauswirkungen zu reduzieren.

Die folgenden Maßnahmen helfen, vibrations- und geräuschbedingte Risiken zu mindern:

- Verwenden Sie das Produkt nur gemäß seinem bestimmungsgemäßen Gebrauch und wie in diesen Anweisungen beschrieben.
- Stellen Sie sicher, dass das Produkt einwandfrei und gut gewartet ist.
- Verwenden Sie die richtigen Einsatzwerkzeuge für dieses Produkt und stellen Sie sicher, dass diese einwandfrei sind.
- Halten Sie das Produkt sicher an den Handgriffen/Griffflächen fest.
- Warten Sie das Produkt entsprechend den Anweisungen und sorgen Sie für ausreichende Schmierung (wenn anwendbar).
- Planen Sie Ihren Arbeitsablauf so, dass die Verwendung von Produkten mit hohem Vibrationswert auf einen längeren Zeitraum verteilt ist.

Verhalten im Notfall

Machen Sie sich anhand dieser Bedienungsanleitung mit der Benutzung dieses Produkts vertraut. Prägen Sie sich die Sicherheitshinweise ein und halten Sie sich unbedingt daran. Dies hilft, Risiken und Gefahren zu vermeiden.

- Seien Sie bei der Nutzung dieses Produkts immer aufmerksam, damit Sie Gefahren frühzeitig erkennen und handeln können. Rasches Einschreiten kann schwere Verletzungen und Sachschäden vermeiden.
- Schalten Sie das Produkt bei Fehlfunktionen umgehend aus und trennen Sie es vom Netz. Lassen Sie dieses von einer qualifizierten Fachkraft überprüfen und gegebenenfalls reparieren, bevor Sie es wieder in Betrieb nehmen.

Restrisiken

Auch wenn Sie dieses Produkt vorschriftsmäßig bedienen, bleibt ein potenzielles Risiko für Personen- und Sachschäden bestehen. Folgende Gefahren können im Zusammenhang mit der Bauweise und Ausführung dieses Produkts unter anderem auftreten:

- Gesundheitsschäden, die aus Vibrationsemissionen resultieren, falls das Produkt über einen längeren Zeitraum benutzt, nicht ordnungsgemäß geführt und gewartet wird.
- Personen- und Sachschäden hervorgerufen durch defekte Schneidwerkzeuge oder plötzlichen Einschlag eines verdeckten Objekts während des Gebrauchs.
- Verletzungsgefahr und Sachschäden verursacht durch fliegende Objekte.

HINWEIS

- Dieses Produkt erzeugt während des Betriebs ein elektromagnetisches Feld! Dieses Feld kann unter bestimmten Umständen aktive oder passive medizinische Implantate beeinträchtigen! Um die Gefahr von ernsthaften oder tödlichen Verletzungen zu verringern, empfehlen wir Personen mit medizinischen Implantaten ihren Arzt und den Hersteller vom medizinischen Implantat zu konsultieren, bevor das Produkt bedient wird!

Vor dem ersten Gebrauch

Auspacken

⚠ WARNUNG!

- Das Produkt und Verpackungsmaterialien sind kein Kinderspielzeug! Kinder dürfen nicht mit Kunststoffbeuteln, Folien und Kleinteilen spielen! Es besteht Verschluckungs- und Erstickungsgefahr!

1. Packen Sie alle Teile aus und legen Sie diese auf eine flache, stabile Oberfläche.
2. Entfernen Sie das Verpackungsmaterial und Verpackungs- / und Transportsicherungen (falls vorhanden).
3. Stellen Sie sicher, dass der Lieferumfang vollständig und frei von möglichen Schäden ist. Wenden Sie sich an den Händler, bei dem Sie dieses Produkt gekauft haben, wenn Sie feststellen sollten, dass Teile fehlen oder fehlerhaft sind. Verwenden Sie das Produkt nicht, bevor fehlende Teile nachgeliefert oder defekte Teile ersetzt wurden. Die Verwendung eines unvollständigen oder beschädigten Produkts kann zu Personen- und Sachschäden führen.
4. Versichern Sie sich, dass Sie über nötiges Zubehör und Werkzeuge für die Inbetriebnahme und Benutzung verfügen. Dies schließt eine geeignete persönliche Schutzausrüstung ein.

Zubehör

Für den sicheren und ordnungsgemäßen Gebrauch dieses Produkts werden unter anderem die folgenden Zubehörteile wie z. B. Werkzeuge und Einsatzwerkzeuge benötigt:

- Geeignete persönliche Schutzausrüstung

Zubehör und Werkzeuge erhalten Sie im Fachhandel. Beachten Sie beim Erwerb immer die technischen Anforderungen dieses Produkts (siehe „Technische Daten").

Fragen Sie bei Unsicherheit eine qualifizierte Fachkraft und lassen Sie sich von Ihrem Fachhändler beraten.

Vor dem Gebrauch

⚠ WARNUNG!

- Es besteht Unfallgefahr, wenn das Produkt mit einer Netzspannung verwendet wird, die nicht dem Typenschild entsprechen.
- Die Netzspannung der Stromversorgung muss den Angaben des Typenschilds entsprechen.

⚠ WARNUNG!

Schalten Sie das Produkt stets aus und trennen Sie dieses vom Netz, bevor Sie Inspektionsarbeiten durchführen, Zubehör anbringen oder Einstellarbeiten vornehmen!

Universal-Rührquirl montieren

- Schrauben Sie den Schaft 4b in die Mischwendel 4a vollständig ein (Abb. B).

HINWEIS

- Sie brauchen den Mischwendel 4a nicht sehr fest am Schaft 4b zu fixieren. Durch die Drehbewegung des Produkts werden Schaft und Mischwendel sicher angezogen.

- Anschließend schrauben Sie den Universal-Rührquirl 4 in die Rührwelle 3 ein (Abb. C).
- Ziehen Sie den Universal-Rührquirl 4 mit den Montageschlüsseln 2 gemäß der Drehrichtung 🔒 fest (Abb. D).

Universal-Rührquirl entfernen und demontieren

- Universal-Rührquirl 4 von der Rührwelle 3 entfernen: Nutzen Sie die Montageschlüssel 2 gemäß der Drehrichtung 🔓 (gehen Sie in umgekehrter Reihenfolge von "Universal-Rührquirl montieren" vor).
- Mischwendel 4a vom Universal-Rührquirl 4 abnehmen:
  - Setzen Sie einen Montageschlüssel 2 am Sechskantanschluss des Schafts 4b an.
  - Setzen Sie den anderen Montageschlüssel am Sechskantanschluss des Mischwendels 4a an.
  - Halten Sie den einen Montageschlüssel 2 fest und drehen Sie den anderen Montageschlüssel entgegen dem Uhrzeigersinn, um die Verbindung zu lösen.
  - Schrauben Sie den Mischwendel 4a vollständig ab und entfernen Sie den Mischwendel vom Schaft 4b.

Bedienung

Ein-/Ausschalten (siehe Abb. E)

Einschalten:

- Drücken und halten Sie die Einschaltsperre 6. Drücken Sie dann den EIN-/AUS-Schalter 5 und halten Sie ihn in dieser Stellung.

Ausschalten:

- Lassen Sie den EIN-/AUS-Schalter 5 los.

Sanftanlauf-Funktion

- Dieses Produkt verfügt über eine elektronisch geregelte Sanftanlauf-Funktion, durch die das Produkt nach und nach startet, um einen „Rückschlag" zu vermeiden. Diese Funktion erhöht die Sicherheit und verhindert auch, dass das zu mischende Material aus dem Mischbehälter spritzt.

Voreinstellung der Drehzahl (siehe Abb. F)

Die Mischgeschwindigkeit des Produkts kann an unterschiedliche Viskositäten angepasst werden.

- Bevor Sie mit der Arbeit beginnen: Stellen Sie die Drehzahl entsprechend der Viskosität der zu mischenden Materialien ein:

Drehzahlvorwahl	Drehzahl
⊕ 7	höhere Drehzahl
⊖ 8	niedrigere Drehzahl

HINWEIS

- ▶ Der Universal-Rührquirl 4 bewegt sich nach dem Ausschalten des Produkts noch eine kurze Zeit. Legen Sie das Produkt nicht beiseite, bis es vollständig zum Stillstand gekommen ist.
- ▶ Starten Sie mit der niedrigsten Drehzahl. Erhöhen Sie dann die voreingestellte Drehzahl so lange, bis die geeignete Mischwirkung erzielt wird.
- ▶ Sie können die voreingestellte Drehzahl nur ändern, wenn das Produkt an die Stromversorgung angeschlossen ist.
- ▶ Auch nachdem Sie das Produkt von der Stromversorgung getrennt haben: Die Drehzahlvoreinstellung bleibt erhalten, bis Sie eine neue Drehzahl einstellen.

Bedienen des Farb- und Mörtelrührers

- Tauchen Sie den Universal-Rührquirl 4 in das zu mischende Material.
- Sobald der Mischwendel 4a vollständig im Material eingetaucht ist, können Sie das Produkt einschalten.
- Bewegen Sie den Universal-Rührquirl 4 während des Mischens durch den Mischbehälter und mischen Sie so lange, bis das Material gut vermischt ist.

- Nachdem Sie das Produkt ausgeschaltet haben: Lassen Sie den Mischwendel 4a in dem von Ihnen gemischten Material, bis der Universal-Rührquirl 4 gänzlich zum Stillstand gekommen ist.

Nach dem Gebrauch

1. Schalten Sie das Produkt aus. Trennen Sie das Produkt vom Netz und lassen Sie es gegebenenfalls abkühlen.
2. Überprüfen, reinigen und lagern Sie das Produkt wie unten beschrieben.

Reinigung und Pflege

⚠ WARNUNG!

Schalten Sie das Produkt aus, trennen Sie es vom Netz und lassen Sie das Produkt abkühlen, bevor Sie Inspektions-, Wartungs- oder Reinigungsarbeiten durchführen!

Reinigung

- Halten Sie das Produkt stets sauber, trocken und frei von Öl oder Schmierfetten. Entfernen Sie Staub nach jedem Gebrauch und vor der Lagerung.
- Regelmäßige ordentliche Reinigung hilft einen sicheren Gebrauch sicherzustellen und verlängert die Lebensdauer des Produkts.
- Überprüfen Sie das Produkt vor jedem Gebrauch auf abgenutzte und defekte Teile. Verwenden Sie es nicht, falls Sie defekte oder abgenutzte Teile feststellen.
- Achten Sie darauf, dass keine Flüssigkeiten in das Innere des Produkts gelangen.
- Reinigen Sie das Produkt mit einem trockenen Tuch. Verwenden Sie für schwer zugängliche Stellen eine Bürste.
- Entfernen Sie insbesondere Schmutz und Staub von den Lüftungsöffnungen mit einem Tuch und Bürste.
- Blasen Sie hartnäckigen Staub mit Druckluft (max. 3 bar) ab.
- Entfernen Sie den Universal-Rührquirl 4 von der Rührwelle 3 (Abb. C, D). Reinigen Sie den Universal-Rührquirl mit Wasser.
- Nach der Reinigung, trocknen Sie den Universal-Rührquirl 4 und besprühen Sie diesen vor der Lagerung mit etwas Rostschutzöl.

HINWEIS

▶ Verwenden Sie keine chemischen, alkalischen, schmirgelnden oder andere aggressive Reinigungs- oder Desinfektionsmittel, um das Produkt zu reinigen, da diese die Oberflächen beschädigen können.

Wartung

Überprüfen Sie das Produkt und die Zubehörteile (z. B. Einsatzwerkzeuge) vor und nach jeder Benutzung auf Verschleiß und Beschädigungen. Tauschen Sie diese gegebenenfalls wie in dieser Bedienungsanleitung beschrieben gegen neue aus. Beachten Sie dabei die technischen Anforderungen (siehe „Technische Daten“).

Reparatur

Im Inneren dieses Produkts befinden sich keine Teile, die vom Benutzer repariert werden können. Wenden Sie sich an eine qualifizierte Fachkraft, um das Produkt überprüfen und instand setzen zu lassen.

Lagerung

- Schalten Sie das Produkt aus und trennen Sie es vom Netz.
- Reinigen Sie das Produkt wie oben beschrieben.
- Lagern Sie das Produkt und dessen Zubehör an einem dunklen, trockenen, frostfreien und gut belüfteten Ort.
- Lagern Sie das Produkt stets an einem für Kinder unzugänglichen Ort. Die optimale Lagertemperatur liegt zwischen 10 °C und 30 °C.
- Wir empfehlen das Produkt zur Lagerung in seiner Originalverpackung aufzubewahren oder es mit einem geeigneten Tuch gegen Staub abzudecken.

Transport

- Schalten Sie das Produkt aus und trennen Sie es vom Netz.
- Bringen Sie, falls vorhanden, Transportschutzvorrichtungen an.
- Tragen Sie das Produkt immer an den Griffflächen.
- Schützen Sie das Produkt gegen Schläge und starke Vibrationen, die insbesondere beim Transport in Fahrzeugen auftreten.
- Sichern Sie das Produkt gegen Verrutschen und Kippen.

Störung und Behebung

⚠ WARNUNG!

▶ Führen Sie nur solche Arbeiten durch, die in dieser Bedienungsanleitung erklärt sind! Alle weiteren Inspektions-, Wartungs- und Reparaturarbeiten müssen von einer autorisierten Kundendienststelle oder einer ähnlich qualifizierten Fachkraft durchgeführt werden!

Vermeintliche Fehlfunktionen, Störungen oder Schäden sind häufig auf Ursachen zurückzuführen, die vom Benutzer selbst behoben werden können. Überprüfen Sie das Produkt deshalb vor dem Kontaktieren einer Fachkraft anhand der untenstehenden Tabelle. In den meisten Fällen lassen sich Störungen so schnell beheben.

Problem	Mögliche Ursache	Lösungsansatz
Produkt startet nicht.	Nicht an die Stromversorgung angeschlossen.	An die Stromversorgung anschließen.
	Netzkabel oder Stecker defekt.	Von einer Fachkraft überprüfen lassen.
	Anderer elektrischer Defekt am Produkt.	Von einer Fachkraft überprüfen lassen.
Produkt erreicht nicht die volle Leistung.	Stromversorgung (z. B. Generator) hat zu niedrige Spannung.	Produkt an eine geeignete Stromversorgung anschließen.
	Lüftungsöffnungen blockiert.	Lüftungsöffnungen reinigen.
Unbefriedigendes Ergebnis.	Einsatzwerkzeug ist abgenutzt.	Gegen ein neues Einsatzwerkzeug tauschen.
	Einsatzwerkzeug nicht für die Aufgabe geeignet.	Geeignetes Einsatzwerkzeug verwenden.

Service

⚠ WARNUNG!

- Lassen Sie Ihr Produkt von der Servicestelle oder einer Elektrofachkraft und nur mit Original-Ersatzteilen reparieren. Damit wird sichergestellt, dass die Sicherheit des Produkts erhalten bleibt.
- Sollte die Anschlussleitung oder der Netzstecker beschädigt sein, so muss diese(r) durch den Hersteller oder ähnlich qualifizierte Fachkraft ausgetauscht werden, um Gefährdungen zu vermeiden!

Entsorgung

Die Verpackung besteht aus umweltfreundlichen Materialien, die Sie über die örtlichen Recyclingstellen entsorgen können.

Beachten Sie die Kennzeichnung der Verpackungsmaterialien bei der Abfalltrennung, diese sind gekennzeichnet mit Abkürzungen (a) und Nummern (b) mit folgender Bedeutung: 1–7: Kunststoffe / 20–22: Papier und Pappe / 80–98: Verbundstoffe.

Das Produkt und die Verpackungsmaterialien sind recycelbar, entsorgen Sie diese getrennt für eine bessere Abfallbehandlung.
Das Triman-Logo gilt nur für Frankreich.

Möglichkeiten zur Entsorgung des ausgedienten Produkts erfahren Sie bei Ihrer Gemeinde- oder Stadtverwaltung.

Werfen Sie Ihr Produkt, wenn es ausgedient hat, im Interesse des Umweltschutzes nicht in den Hausmüll, sondern führen Sie es einer fachgerechten Entsorgung zu. Über Sammelstellen und deren Öffnungszeiten können Sie sich bei Ihrer zuständigen Verwaltung informieren.

Garantie

Das Produkt wurde nach strengen Qualitätsrichtlinien sorgfältig produziert und vor Anlieferung gewissenhaft geprüft. Im Falle von Mängeln dieses Produkts stehen Ihnen gegen den Verkäufer des Produkts gesetzliche Rechte zu. Diese gesetzlichen Rechte werden durch unsere im Folgenden dargestellte Garantie nicht eingeschränkt.

Sie erhalten auf dieses Produkt 3 Jahre Garantie ab Kaufdatum. Die Garantiefrist beginnt mit dem Kaufdatum. Bitte bewahren Sie den Original-Kassenbon gut auf. Diese Unterlage wird als Nachweis für den Kauf benötigt.

Tritt innerhalb von 3 Jahren ab dem Kaufdatum dieses Produkts ein Material- oder Fabrikationsfehler auf, wird das Produkt von uns – nach unserer Wahl – für Sie kostenlos repariert oder ersetzt. Diese Garantie verfällt, wenn das Produkt beschädigt, nicht sachgemäß benutzt oder gewartet wurde.

Die Garantieleistung gilt für Material- oder Fabrikationsfehler. Diese Garantie erstreckt sich nicht auf Produktteile, die normaler Abnutzung ausgesetzt sind (z. B. Batterien) und daher als Verschleißteile angesehen werden können oder Beschädigungen an zerbrechlichen Teilen, z. B. Schalter, Akkus oder die aus Glas gefertigt sind.

Abwicklung im Garantiefall

Um eine schnelle Bearbeitung Ihres Anliegens zu gewährleisten, folgen Sie bitte den folgenden Hinweisen:

Bitte halten Sie für alle Anfragen den Kassenbon und die Artikelnummer (IAN 383462_2107) als Nachweis für den Kauf bereit.

Die Artikelnummer entnehmen Sie bitte dem Typenschild, einer Gravur, auf dem Titelblatt Ihrer Bedienungsanleitung (unten links) oder als Aufkleber auf der Rück- oder Unterseite des Produkts.

Sollten Funktionsfehler oder sonstige Mängel auftreten, kontaktieren Sie zunächst die nachfolgend benannte Serviceabteilung telefonisch oder per E-Mail.

Ein als defekt erfasstes Produkt können Sie dann unter Beifügung des Kaufbelegs (Kassenbon) und der Angabe, worin der Mangel besteht und wann er aufgetreten ist, für Sie portofrei an die Ihnen mitgeteilte Service-Anschrift übersenden.

Service

DE **Service Deutschland**
Tel.: 0800 5435 111
E-Mail: owim@lidl.de

AT **Service Österreich**
Tel.: 0800 292726
E-Mail: owim@lidl.at

CH **Service Schweiz**
Tel.: 0800562153
E-Mail: owim@lidl.ch

CE

EU-Konformitätserklärung

EU-KONFORMITÄTSERKLÄRUNG

IAN:	**383462_2107**
Produkt-Identifikation:	**PARKSIDE FARB- UND MÖRTELRÜHRER**
Modellnummer:	**HG09105**

Der oben beschriebene Gegenstand der Erklärung erfüllt die einschlägigen Harmonisierungsrechtsvorschriften der Union:

Richtlinie 2006/42/EG
Richtlinie 2014/30/EU
Richtlinie 2011/65/EU

Verweise auf die verwendeten einschlägigen harmonisierten Normen oder Verweise auf die anderen technischen Spezifikationen, in Bezug auf welche Konformität erklärt wird:

Nr. / Teile
Richtlinie 2006/42/EG
EN 62841-1:2015
EN 62841-2-10:2017
Richtlinie 2014/30/EU
EN 55014-1:2017/A11:2020
EN 55014-2:2015
EN IEC 61000-3-2:2019
EN 61000-3-3:2013/A1:2019

Der Gegenstand der oben beschriebenen Erklärung steht im Einklang mit der Richtlinie 2011/65/EU des Europäischen Parlaments und des Rates vom 8. Juni 2011 zur Beschränkung der Verwendung bestimmter gefährlicher Stoffe in Elektro- und Elektronikgeräten:

Nr. / Teile
Richtlinie 2011/65/EU
EN IEC 63000:2018

Name und Adresse des Herstellers:

OWIM GmbH & Co. KG Stiftsbergstraße 1 D-74167 Neckarsulm Deutschland

Diese Konformitätserklärung wird unter der alleinigen Verantwortung des Herstellers ausgestellt

Übersetzung der Original-Konformitätserklärung

Neckarsulm	18.11.2021		ppa.
Ort	Datum	Benjamin Steeb Managing Director	ppa. Jens Buchheim Authorised Signatory

DE

OWIM GmbH & Co. KG
Stiftsbergstraße 1
74167 Neckarsulm
GERMANY

Model-Nr.: HG09105
Version: 01/2022

IAN 383462_2107

4