PARKSIDE

PDF ONLINE
www.lidl-service.com

Wall Chaser PMNF 1350 E4

HU
Falhoronymaró
Az originál használati utasítás fordítása

CZ
Drážkovací fréza do zdiva
Překlad originálního provozního návodu

DE AT CH
Mauernutfräse
Originalbetriebsanleitung

SI
Rezkalnik zidnih utorov
Prevod originalnega navodila za uporabo

SK
Drážkovacia fréza do muriva
Preklad originálneho návodu na obsluhu

IAN 356345_2004

HU SI CZ SK

HU

Olvasás előtt kattintson az ábrát tartalmazó oldalra és végezetül ismerje meg a készülék mindegyik funkcióját.

SI

Pred branjem odprite stran s slikami in se nato seznanite z vsemi funkcijami naprave.

CZ

Před čtením si otevřete stranu s obrázky a potom se seznamte se všemi funkcemi přístroje.

SK

Pred čítaním si odklopte stranu s obrázkami a potom sa oboznámte so všetkými funkciami prístroja.

DE AT CH

Klappen Sie vor dem Lesen die Seite mit den Abbildungen aus und machen Sie sich anschließend mit allen Funktionen des Gerätes vertraut.

HU	Az originál használati utasítás fordítása	Oldal	4
SI	Prevod originalnega navodila za uporabo	Stran	25
CZ	Překlad originálního provozního návodu	Strana	45
SK	Preklad originálneho návodu na obsluhu	Strana	65
DE / AT / CH	Originalbetriebsanleitung	Seite	85

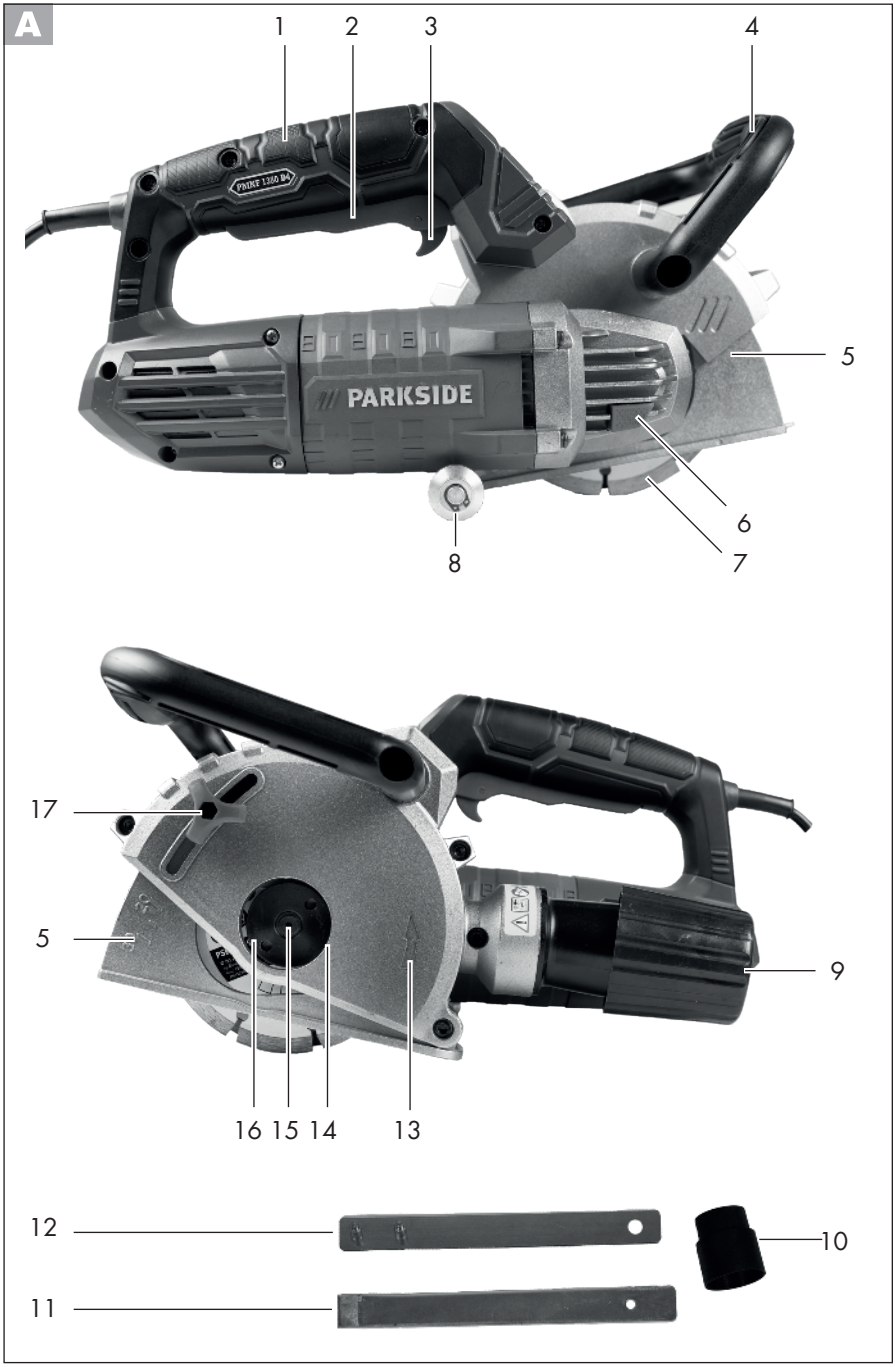

PARKSIDE

Tartalom

Bevezető **4**
Rendeltetés **4**
Általános leírás **5**
Szállítási terjedelem 5
Működés leírása 5
Áttekintés 5
Műszaki adatok **5**
Biztonsági tudnivalók **6**
Szimbólumok és ábrák 6
Általános biztonsági tudnivalók elektromos szerszámgépekhez 7
Biztonsági utasítások minden alkalmazáshoz 11
További biztonsági utasítások minden alkalmazáshoz 14
Kiegészítő biztonsági utasítások 15
Maradék rizikó 16
Összeszerelés **16**
Korong felszerelése/cseréje 16
Horonymélység beállítása 17
Porelszívás 18
Porelszívó felszerelése 18
Használat **18**
Be- és kikapcsolás 19
Használat 19
Tisztítás és karbantartás **19**
Tisztítás **20**
Tárolás **20**
Eltávolítás és környezetvédelem **20**
Pótalkatrészek / Tartozékok **21**
Hibakeresés **22**
HU JÓTÁLLÁSI TÁJÉKOZTATÓ **23**
Az eredeti CE megfelelőségi nyilatkozat fordítása **106**
Robbantott ábra **112**

Bevezető

Gratulálunk az Ön által megvásárolt új berendezéshez. Ezzel egy kiváló minőségű termék mellett döntött.
A jelen készülék minőségét a gyártás alatt ellenőrizték és alávetették egy végső ellenőrzésnek. Ezzel a készülék működőképessége biztosított.

A használati útmutató a termék részét képezi. Fontos utasításokat tartalmaz a biztonságra, a használatra és a hulladékeltávolításra vonatkozóan. A termék használata előtt ismerkedjen meg az összes kezelési és biztonsági útmutatással. A terméket csak a leírtaknak megfelelően és a megadott használati területen lehet alkalmazni.
Őrizze meg jól az útmutatót és a termék harmadik személynek való továbbadása esetén mellékelje az összes dokumentumot.

Rendeltetés

A falhoronymaró elsősorban ásványi nyersanyagok (például beton vagy falazat) víz használata nélkül történő hasításához való készülék. A készüléket kizárólag gyémánt vágókorongokkal lehet használni.
Minden más típusú felhasználásra (pl. hűtőfolyadékkal történő vágásra, egészségre veszélyes anyagok vágására) a készülék nem alkalmas.
A készüléket a barkács szektorban történő használatra és nem folyamatos ipari használatra tervezték.
A készüléket felnőttek használhatják. 16 éven felüli fiatalkorúak csak felügyelet mellett használhatják a készüléket.

A gyártó nem vállal felelősséget nem rendeltetésszerű használatból vagy helytelen kezelésből eredő károkért.

Általános leírás

Az ábrák az elülső lehajtható oldalon találhatók.

Szállítási terjedelem

Csomagolja ki a készüléket és ellenőrizze teljességét. Gondoskodjon a csomagolóanyag szabályszerű hulladékként történő elhelyezéséről.

- Készülék
- 2 vágókorong (előre felszerelt)
- Elszívó adapter (előre felszerelt)
- Szűkítő porelszíváshoz
- Szorítókulcs
- Kézi véső
- Tároló koffer
- Használati utasítás

Működés leírása

A falhoronymaró két párhuzamosan futó gyémánt vágókoronggal kettő hornyot vág a falazatba víz használata nélkül. Az anyag eltávolítása révén a hornyok közötti területen egy vezeték-/kábelrés keletkezik. Kérjük, vegye figyelembe a korong-gyártó információit.
A kezelőelemek funkciójával kapcsolatosan, kérjük, olvassa el a következő leírást.

Áttekintés

A

1 Markolat
2 Be-/kikapcsoló
3 Újraindítás-gátló
4 Pótmarkolat
5 Védőburkolat
6 Orsótengely kioldógomb
7 Vágókorong
8 Vezetőgörgő
9 Csatlakozó porelszíváshoz
10 Adapter porelszíváshoz
11 Kézi véső
12 Szorítókulcs
13 Forgásirány jelölése
14 Védőburkolat nyílása
15 Orsótengely
16 Menetes rögzítő karima
17 Rögzítőcsavar

B

18 Befogó karima
19 Távtartó korongok
20 Karima

Műszaki adatok

Falhoronymaró ..... PMNF 1350 E4

Névleges bemeneti feszültség ..... 230 V~, 50 Hz
Csatlakozó teljesítmény ..... 1350 W
Üresjárati fordulatszám (n) ..... 9000 min^{-1}
Vágókorongok mérete .. Ø 125 x 22,23 mm
Horonymélység ..... 0 - 30 mm
Horonyszélesség .... 8 mm és 26 mm között
Orsómenet M14
Védelmi osztály ..... ⧈ II (kettős szigetelés)
Védelmi mód ..... IP X0
Hangnyomásszint (L_{pA}) ..... 94 dB(A); K_{pA}= 3 dB
Hangteljesítményszint (L_{WA}) mért ..... 105 dB(A); K_{WA}= 3 dB
Vibráció (a_h) ..... 7,5 m/s^2; K= 1,5 m/s^2

A rezgésértékekre vonatkozóan olyan maximális értékekről van szó, amelyek a mellékelt vágókoronggal lettek meghatározva. A tényleges rezgésértékek a használt tartozékoktól függően eltérhetnek.
A rezgésértékeket ezek kívül a felhasználó eszközkezelése is befolyásolja.

Vágókorong (a szállítástól):
Üresjárati fordulatszám n_0...max.12250 min^{-1}
Korong sebesség..... max. 80 m/s*
Külső átmérő ..... Ø 125 mm
Furat..... Ø 22,23 mm

* A csiszolókorongnak ki kell bírnia 80 m/s-es forgási sebességet.

A zaj- és rezgésszint értékek a megfelelőségi nyilatkozatban megnevezett szabványoknak és előírásoknak megfelelően kerültek meghatározásra.

A megadott rezgés kibocsátási érték egy szabványosított mérési módszerrel került megállapításra és felhasználható az elektromos kéziszerszám egy másik készülékkel történő összehasonlítására.
A megadott rezgés kibocsátási érték a kimaradás előzetes megbecsüléséhez is felhasználható.

Figyelem:
A rezgés kibocsátási érték az elektromos kéziszerszám használata során eltérhet a megadott értéktől, az elektromos kéziszerszám alkalmazásától függően.
Próbálja a rezgésterhelést a lehető legalacsonyabb szinten tartani. A rezgésterhelés csökkentésére tett intézkedések például a kesztyű viselése a szerszám használata során és a munkaidő korlátozása. Ebben az esetben a működési ciklus minden részét figyelembe kell venni (például amikor az elektromos kéziszerszám ki van kapcsolva, és amikor bár be van kapcsolva, de terhelés nélkül fut).

Biztonsági tudnivalók

FIGYELEM! Villamos szerszámok használata során az áramütés, a sérülés- és a tűzveszély elleni védelem érdekében következő alapvető biztonsági intézkedéseket kell figyelembe venni.
Az elektromos kéziszerszám használata előtt, olvassa el ezeket az utasításokat, és jól őrizze meg a biztonsági utasításokat.

Szimbólumok és ábrák

A készüléken található képjelek:

Figyelem!

Figyelem! Fennáll az áramütés veszélye! A készüléken végzett minden munka előtt ki kell húzni a hálózati csatlakozó dugót

A kezelési utasítást el kell olvasni!

Viseljen szem. Viseljen fülvédőt

Viseljen maszkot

Vágási sérülések miatti veszély! Viseljen vágásbiztos kesztyűket.

Viseljen védőcipőt

Nem használható nedves csiszolásra

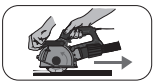

Munkavégzés iránya

Védelmi osztály II (kettős szigetelés)

Elektromos gépek nem tartoznak a háztartási hulladékba

Egyéb jelzések a vágókorongon:

Ne használjon hibás korongot

Az utasításban található szimbólumok:

Veszélyre figyelmeztető jel a személyi sérülések és anyagi károk elkerülése érdekében.

Figyelmeztető jelzés áramütés okozta személyi sérülések megelőzésére vonatkozó információval.

Tilalmi jel a károk elhárítására vonatkozó adatokkal.

Viseljen hallásvédőt

Kapcsolja ki a készüléket és húzza ki a hálózati csatlakozót. Hagyja kihűlni a készüléket.

Csatlakoztassa a készüléket a hálózati feszültségre..

Viseljen vágásbiztos kesztyűket.

Általános biztonsági tudnivalók elektromos szerszámgépekhez

FIGYELMEZTETÉS! Olvasson el minden biztonsági tudnivalót és utasítást. A biztonsági tudnivalók és utasítások betartásának elmulasztása áramütést, tüzet és/vagy súlyos sérüléseket okozhat.

A jövőbeni használat érdekében őrizzen meg minden biztonsági tudnivalót és útmutatót.

A biztonsági tudnivalókban alkalmazott „elektromos szerszámgép" fogalom hálózatról működtetett elektromos szerszámgépekre (há-

lózati kábellel) és akkuval működtetett elektromos szerszámgépekre (hálózati kábel nélkül) vonatkozik.

1) MUNKAHELYI BIZTONSÁG

a) **Munkaterületét mindig tartsa tisztán és jól megvilágítva.** A rendetlenség vagy a megvilágítatlan munkaterületek balesetekhez vezethetnek.

b) **Ne dolgozzon az elektromos szerszámgéppel robbanásveszélyes környezetben, ahol éghető folyadékok, gázok vagy porok találhatók.** Az elektromos szerszámgépek szikrákat hoznak létre, melyek meggyújthatják a port vagy a gőzöket.

c) **Az elektromos szerszámgép használata közben tartsa távol a gyermekeket és az egyéb személyeket.** Ha elvonják a figyelmét, elveszítheti a szerszámgép felett uralmat.

2) ELEKTROMOS BIZTONSÁG

a) **Az elektromos szerszámgép csatlakozó dugójának passzolnia kell a dugaszoló aljzatba. A dugót semmilyen módon sem szabad módosítani. Ne használjon adapterdugókat védőföldelt elektromos szerszámgépekkel együtt.** A módosítás nélküli dugók és a megfelelő dugaszoló aljzatok csökkentik az áramütés kockázatát.

b) **Kerülje teste érintkezését a földelt felületekkel, mint pl. csövekkel, fűtőtestekkel, tűzhelyekkel és hűtőszekrényekkel.** Megnő az áramütés veszélyének kockázata, ha az Ön teste földelve van.

c) **Az elektromos szerszámgépeket esőtől és nedvességtől távol kell tartani.** Nő az áramütés kockázata, ha víz hatol be az elektromos szerszámgépbe.

d) **Ne használja a kábelt rendeltetésétől eltérő célokra, az elektromos szerszámgép hordozásához, felakasztásához vagy a dugó dugaszoló aljzatból történő kihúzásához. Tartsa távol a kábelt hőtől, olajtól, éles peremektől vagy mozgásban lévő készülékelemektől.** A sérült vagy összegabalyodott kábelek növelik az áramütés kockázatát.

e) **Ha egy elektromos szerszámgéppel a szabadban akar dolgozni, csak olyan hosszabbító kábelt használjon, amely külső**

terekben is alkalmazható. A kültéri használatra alkalmas hosszabbító kábel alkalmazása csökkenti az áramütés kockázatát.

f) **Ha elkerülhetetlen egy elektromos szerszámgép nedves környezetben történő használata, alkalmazzon egy olyan hibaáramvédő kapcsolót, melynek kioldási árama 30 mA vagy alacsonyabb.** Egy RCD (Residual Current Device) használata csökkenti az áramütés kockázatát.

3) SZEMÉLYEK BIZTONSÁGA

a) **Legyen figyelmes, ügyeljen arra, hogy mit csinál és végezze a munkát racionálisan az elektromos szerszámgéppel. Soha ne használjon elektromos szerszámgépet, ha fáradt, illetve kábítószerek, alkohol vagy gyógyszerek hatása alatt áll.** Egy elektromos szerszámgép használata közben egyetlen figyelmetlen pillanat is komoly sérülésekhez vezethet.

b) **Hordjon személyi védőfelszerelést és mindig egy védőszemüveget.** A személyi védőfelszerelés, mint a pormaszk, a csúszásálló biztonsági cipők, a védősisak vagy a hallásvédő viselése, az elektromos szerszámgép mindenkori fajtája és alkalmazása függvényében, csökkenti a sérülések kockázatát.

c) **Kerülje a véletlen üzembe helyezést. Győződjön meg arról, hogy az elektromos szerszámgép ki van kapcsolva, mielőtt áramellátásra és/vagy akkura csatlakoztatja, felemeli vagy hordozza.** Balesetekhez vezethet, ha az elektromos szerszámgép hordozása közben a kapcsolón tartja az ujját, vagy a készüléket bekapcsolva csatlakoztatja az áramellátásra.

d) **Az elektromos szerszámgép bekapcsolása előtt távolítsa el a beállító szerszámokat vagy a csavarkulcsot.** A forgó készülékrészekben lévő szerszám vagy kulcs sérülésekhez vezethet.

e) **Kerülje az abnormális testtartást. Gondoskodjon a stabil álló helyzetről és mindenkor tartsa meg egyensúlyát.** Így váratlan helyzetekben jobban tudja kontrollálni az elektromos szerszámgépet.

f) **Viseljen megfelelő ruházatot. Ne viseljen bő ruházatot vagy ékszereket. Ha-**

ját, ruházatát és kesztyűit tartsa távol a mozgásban lévő alkotóelemektől. A mozgásban lévő alkotóelemek elkaphatják a laza ruházatot, az ékszereket vagy a hosszú hajat.

g) **Ha lehetőség van porszívó és porgyűjtő szerkezetek felszerelésére, győződjön meg arról, hogy azok csatlakoztatva vannak és szabályszerűen kerülnek alkalmazásra.** Porelszívó alkalmazása csökkentheti a por miatti veszélyeztetéseket.

4) AZ ELEKTROMOS SZERSZÁMGÉP ALKALMAZÁSA ÉS KEZELÉSE

a) **Ne terhelje túl a készüléket. Munkájához használja az annak megfelelő elektromos szerszámgépet.** A megfelelő elektromos szerszámgéppel jobban és biztonságosabban dolgozhat a megadott teljesítménytartományban.

b) **Ne használjon olyan elektromos szerszámgépet, melynek meghibásodott a kapcsolója.** A nem be- vagy kikapcsolható elektromos szerszámgép veszélyes és meg kell javíttatni.

c) **Húzza ki a dugót a dugaszoló aljzatból és/vagy vegye ki az akkut, mielőtt készülék-beállításokat végez, tartozékelemeket cserél vagy elrakja a készüléket.** Ez az óvintézkedés megakadályozza az elektromos szerszámgép véletlen beindulását.

d) **A használaton kívül lévő elektromos szerszámgépek tárolása gyermekek által el nem érhető helyen történjen. Ne engedje, hogy olyan személyek használják a készüléket, akik azt nem ismerik és jelen utasításokat nem olvasták el.** Az elektromos szerszámgépek veszélyesek, ha azokat tapasztalatlan személyek használják.

e) **Az elektromos szerszámgépeket ápolja gondosan. Ellenőrizze, hogy a mozgatható alkotóelemek kifogástalanul működjenek, és ne szoruljanak, illetve hogy ne legyenek eltörve vagy olyan mértékben megsérülve alkotóelemek, hogy az csorbítsa az elektromos szerszámgép működését.** A készülék használata előtt a sérült alkotóelemeket javíttassa meg.

f) **A vágószerszámokat tartsa élesen és tisztán.** A gon-

dosan ápolt, éles vágóélekkel rendelkező vágószerszámok kevésbé szorulnak be és könnyebben vezethetők.

g) **Az elektromos szerszámgépet, a tartozékokat, a behelyezhető szerszámokat stb. alkalmazza jelen utasításoknak megfelelően. Eközben vegye figyelembe a munkafeltételeket és a kivitelezendő tevékenységet.** Az elektromos szerszámgépek rendeltetés szerinti alkalmazásoktól eltérő célra történő használata veszélyes szituációkat teremthet.

5) VEVŐSZOLGÁLAT

a) **Elektromos szerszámgépe javíttatásához csak szakképzett szakszemélyzetet és csak eredeti pótalkatrészeket vegyen igénybe.** Ezzel biztosított, hogy az elektromos szerszámgép biztonságos marad.

Biztonsági utasítások minden alkalmazáshoz

a) **Az elektromos kéziszerszámhoz tartozó védőburkolatot megfelelően kell rögzíteni és úgy kell beállítani, hogy a lehető legnagyobb biztonságot lehessen elérni, azaz a csiszoló test lehető legkisebb része legyen nyitottan a kezelő felé. Tartózkodjon Ön és a közelben lévő személyek a forgó betétszerszám síkján kívül.** A védőburkolatnak meg kell védenie a kezelőt a letörött, kirepülő daraboktól és a csiszoló testtel való véletlen érintkezéstől.

b) **Kizárólag gyémánt vágókorongot használjon az elektromos kéziszerszámhoz.** Csak mert a tartozékot az elektromos kéziszerszámhoz tudja rögzíteni, még nem garantálja annak biztonságos használatát.

c) **Az elektromos kéziszerszám megengedett fordulatszámának legalább olyan magasnak kell lennie, mint az elektromos kéziszerszámon megadott legnagyobb fordulatszám.** Az olyan tartozékok, amelyek a megengedettnél gyorsabban forognak, széttörhetnek és szét repülhetnek.

d) **A csiszoló eszközöket csak az ajánlott alkalmazásokra szabad használni. Például: Soha ne csiszoljon egy vágókorong oldalsó felületével.** A vágókorongokat

a korong élével történő anyag-eltávolításra tervezték. Az ezekre a csiszoló testekre ható oldalerő eltörheti a korongokat.

e) **A kiválasztott csiszolókoronghoz, használjon mindig hibátlan, megfelelő méretű és formájú rögzítő karimát.** A megfelelő karimák megtámasztják a csiszolókorongot és így csökkentik a csiszolókorong törésének veszélyét.

f) **A betétszerszám külső átmérőjének és vastagságának meg kell egyeznie az Ön elektromos kéziszerszámának megadott méreteivel.** A nem megfelelő méretű betétszerszámokat nem lehet megfelelően eltakarni vagy irányítani.

g) **A csiszolókorongoknak és a karimának pontosan illenie kell az elektromos kéziszerszám csiszolóorsójára.** Az olyan betétszerszámok, amelyek nem illenek pontosan az elektromos kéziszerszám csiszolóorsójára, nem egyenletesen forognak, nagyon erősen rezegnek és ezáltal irányíthatatlanná válhatnak.

h) **Ne használjon sérült betétszerszámokat. Minden használat előtt ellenőrizze a betétszerszámokat: ellenőrizze a csiszolókorong esetleges töréseit és repedéseit, a csiszolótányér repedéseit, kopását vagy elhasználódását, a drótkefék laza vagy eltörött drótszálait. Ha az elektromos kéziszerszám vagy betétszerszám leesett, ellenőrizze, hogy nem sérült-e meg vagy ellenkező esetben használjon egy ép betétszerszámot. Miután ellenőrizte és beállította az elektromos kéziszerszámot, tartózkodjon Ön és a közelben lévő személyek a forgó betétszerszám síkján kívül, és járassa a készüléket 1 percig maximális fordulatszámmal.** A sérült betétszerszámok általában ez a próbaidő alatt eltörnek.

i) **Viseljen személyi védőfelszerelést. Alkalmazástól függően, viseljen arcvédőt, szemvédőt vagy védőszemüveget. Adott esetben viseljen porvédő maszkot, hallásvédőt, védőkesztyűt vagy speciális kötényt, amelyek megvédik Önt a kisebb lecsiszolt és anyagi részecskéktől.** Védeni kell a szemet a kirepülő idegen testek ellen, amelyek a különböző alkalmazások során

keletkezhetnek. A por- vagy légzésvédő maszknak meg kell szűrni a használat során keletkező port. A hosszan tartó erős zaj halláskárosodást okozhat.

j) **Ügyeljen arra, hogy más személyek megfelelő távolságban legyenek az Ön munkaterületétől. Mindenkinek, aki belép a munkaterületre személyi védőfelszerelést kell viselni.** A munkadarab letört részei vagy az eltört betétszerszámok kirepülhetnek és sérülést okozhatnak a közvetlen munkaterületen kívül is.

k) **Az elektromos kéziszerszámot csak a szigetelt markoló felületénél fogja meg, ha olyan munkát végez, ahol a betétszerszám rejtett kábelekbe vagy a készülék saját hálózati kábelébe ütközhet.** A feszültség alatt álló kábellel való érintkezés a készülék fém részeit is feszültség alá helyezheti és áramütést okozhat.

l) **A hálózati kábelt tartsa távol a forgó betétszerszámoktól.** Ha elveszíti uralmát a készülék felett, előfordulhat, hogy elvágja a hálózati kábelt vagy beleakad a hálózati kábelbe és keze vagy karja a forgó betétszerszámhoz ér.

m) **Soha ne tegye le addig az elektromos kéziszerszámot, amíg a betétszerszám teljesen le nem állt.** A forgó betétszerszám hozzáérhet a támasztó felülethez, ami által elveszítheti uralmát az elektromos kéziszerszám felett.

n) **Ne működtesse az elektromos kéziszerszámot miközben viszi.** Ruházata véletlenül hozzáérhet és beleakadhat a forgó betétszerszámba és a betétszerszám belefúródhat a testébe.

o) **Rendszeresen tisztítsa meg az elektromos kéziszerszám szellőzőnyílásait.** A motor ventilátora port szív a készülékházba és a nagyobb mennyiségű fémpor felhalmozódása elektromos veszélyt okozhat.

p) **Ne használja az elektromos kéziszerszámot gyúlékony anyagok közelében.** A szikrák meggyújthatják ezeket az anyagokat.

q) **Ne használjon olyan betétszerszámokat, amelyek hűtőfolyadékot igényelnek.** Víz vagy más hűtőfolyadék használata áramütést okozhat.

További biztonsági utasítások minden alkalmazáshoz

Visszaütés és megfelelő biztonsági utasítások

A visszaütés egy beékelődő vagy blokkolt forgó betétszerszám, mint például csiszolókorong, csiszolótányér, drótcsiszoló kefe stb. hirtelen reakciója. Az elakadás vagy blokkolás a forgó betétszerszám hirtelen megállását okozza. Ezáltal az irányítatlan elektromos kéziszerszám a betétszerszám forgásirányával ellentétes irányba az akadás helyére gyorsul. Ha például egy csiszolókorong beékelődik vagy blokkolódik, a csiszolókorong munkadarabba süllyedő széle beleakadhat és ezáltal kitörheti a csiszolókorongot vagy visszaüthet. A csiszolókorong ebben az esetben az üzemeltető felé vagy tőle el mozog, a csiszolókorong forgásirányától függően az akadás helyén. Ilyen esetben a csiszolókorongok el is törhetnek. A visszaütés az elektromos kéziszerszám helytelen vagy hibás használatából ered. Az alábbiakban leírt megfelelő óvintézkedésekkel mindez megelőzhető.

a) **Tartsa erősen az elektromos kéziszerszámot és helyezze a testét, illetve a karjait olyan pozícióba, amellyel fel tudja fogni a visszaütés következtében fellépő erőket. Amennyiben rendelkezésre áll, használja mindig a pót-markolatot, hogy a lehető legjobban tudja irányítani a visszaütés következtében fellépő erőt vagy a reakciónyomatékot indításkor.** A kezelő személy a megfelelő biztonsági óvintézkedésekkel biztonságosan uralhatja a visszaütés következtében fellépő erőt vagy a reakcióerőt.

b) **Soha ne közelítsen kezével a forgó betétszerszámokhoz.** A betétszerszám visszaütés esetén végigfuthat a kezén.

c) **Kerülje testével azt a területet, ahová az elektromos kéziszerszám visszaütés esetén elmozdul.** A visszaütés az elektromos kéziszerszámot a csiszolókorong mozgásával ellentétes irányba viszi az akadás helyén.

d) **Dolgozzon különösen óvatosan sarkokban, éles szegélyeken, stb. Akadályozza meg, hogy a betétszerszám a munkadarabról visszaütődjön és beszoruljon. A forgó betétszerszám sarkokban, éles szegélyeken vagy**

ha visszaütődik, könnyen beékelődik. Ennek következtében elveszítheti uralmát a készülék felett vagy a készülék visszaüthet.

e) **Ne használjon lánc- vagy fogazott fűrészlapot.** Az ilyen betétszerszámok gyakran okoznak visszaütést vagy miattuk a kezelő elveszítheti uralmát az elektromos kéziszerszám fölött.

f) **Kerülje a vágókorong blokkolását vagy a túl erős felületre nyomást. Ne vágjon túl mélyre.** A vágókorong túlterhelése növeli az igénybevételt és az elferdülés vagy a beékelődés valószínűségét és ezáltal egy visszaütés vagy a csiszoló test törésének lehetőségét.

g) **Ha a vágókorong beszorul vagy ha Ön megszakítja a munkát, kapcsolja ki a készüléket, és tartsa nyugodtan addig, amíg a korong teljesen le nem áll. Soha ne próbálja meg kihúzni a még mozgó vágókorongot a vágatból, mert visszaütés lehet a következménye.** Azonosítsa és szüntesse meg a beékelődés okát.

h) **Ne kapcsolja vissza addig az elektromos kéziszerszámot, amíg az a munkadarabban van. Hagyja, hogy a vágókorong elérje a teljes fordulatszámot, mielőtt óvatosan folytatja a vágást.** Ellenkező esetben, előfordulhat, hogy beakad a vágókorong, kiugrik a munkadarabból vagy visszaütést okoz.

i) **Egy beszorult vágókorong okozta visszaütés kockázatának csökkentése érdekében, támassza alá a lemezeket vagy munkadarabot.** Nagyobb munkadarabok saját súlyuknál fogva elgörbülhetnek. A munkadarabot a korong mindkét oldalán alá kell támasztani, mind a vágókorong közelében, mind a munkadarab szélén.

j) **Legyen különösen óvatos meglévő falban vagy más be nem látható területen végzett „zsebvágás" esetén.** Az anyagba hatoló vágókorong gáz- vagy vízvezetékek, elektromos vezetékek vagy egyéb tárgyak vágása esetén visszaütést okozhat.

Kiegészítő biztonsági utasítások

a) Engedélyezett vágókorong-konstrukciók: szegmentált gyémántkorongok legfeljebb 10 mm horonynyal a szegmensek között, csak negatív vágási szöggel.

Korongátmérő: 125 mm
Korongvastagság: 2,1 mm

Figyelmeztetés! Mindig viseljen hallásvédőt.

MARADÉK RIZIKÓ

Akkor is, ha Ön az elektromos szerszámát az előírásoknak megfelelően használja, mindig fennáll egy bizonyos maradék rizikó. A következő veszélyek léphetnek fel az elektromos szerszám felépítésével és kivitelezésével kapcsolatban:

a) tüdőkárosodás, ha nem visel megfelelő légzésvédőt.
b) halláskárosodás, ha nem visel megfelelő hallásvédőt.
c) egészségkárosodás
   - a csiszoló eszközök megérintése révén a nem fedett területen;
   - a munkadarabok vagy sérült csiszolókorongok kirepülő részei révén.
d) A kéz és kar rezgésből adódó egészségkárosodása, amennyiben a készüléket hosszabb ideig vagy nem megfelelően használja vagy a készülék nincs megfelelően karbantartva.

Figyelem! A jelen elektromos szerszám üzem közben elektromágneses mezőt gerjeszt. Ez a mező bizonyos körülmények között aktív vagy passzív módon orvosi implantatumokat befolyásolhat. Annak érdekében, hogy a komoly vagy halálos sérülések veszélyét csökkentsék, az orvosi iplantátumokat viselő személyeknek ajánljuk, konzultáljanak orvosukkal és az orvosi implantátum gyártójával, mielőtt használnák a gépet.

Összeszerelés

Vigyázat! Sérülésveszély!
- Ügyeljen arra, hogy elegendő helye legyen a munkavégzéshez, és ne veszélyeztessen más személyeket.
- Üzembe vétel előtt minden burkolatot és védőberendezést rendeltetésszerűen fel kell szerelni.
- Húzza ki a hálózati csatlakozót, mielőtt bármilyen beállítást végez a készüléken.

Korong felszerelése/cseréje

1. Nyomja meg az orsótengely kioldógombot (6).
2. Forgassa el a befogóorsót (15) úgy, hogy az orsózár megfelelően rögzítse a befogóorsót. Tartsa lenyomva az orsóreteszelő gombot (6).

3. Lazítsa meg a szorítóanyát (16) a szorítókulccsal (12). Elengedheti az orsóreteszelő gombot (6).
4. Vegye le a menetes rögzítő karimát (16) a védőburkolat nyílásán (14) keresztül.
5. Vegye le a vágókorongot (7) úgy, hogy azt a befogóorsón (15) felemeli a védőburkolatig és kifelé kihúzza.
6. Vegye le a karimát (20) és a távtartó korongokat (19) a védőburkolat (14) nyílásán keresztül.
7. Vegye le a második vágókorongot (7) az 5. pontban leírtak szerint.
8. A befogó karima (18) a befogóorsón (15) maradhat.

   Ha levette a befogó karimát (18), akkor ügyeljen a megfelelő elhelyezésre. A befogó karima (18) kontúrjának a motor irányába kell néznie. Ha elforgatja a befogó karimát (18), akkor a befogóorsónak (15) is vele kell forogni.

9. Helyezze fel a kívánt vágókorongot (7) a befogó karimára (18).
10. Állítsa be a kívánt vágási szélességet a távtartó korongok (19) kiválasztásával. Tolja a befogóorsóra (15). Következik a karima (20). Következik a második vágókorong (7). A vágási szélesség meghatározásához nem használt távtartó korongokat (19) a második vágókorong után a befogóorsóra (15) kell helyezni.
11. Helyezze vissza a menetes rögzítő karimát (16) a befogóorsóra (15).
12. Nyomja le az orsóreteszelő gombot (6) és forgassa el a befogóorsót (15) úgy, hogy az orsózár megfelelően rögzítse a befogóorsót (15). Húzza meg a menetes rögzítő karimát (16) a szorítókulccsal (12). Elengedheti az orsóreteszelő gombot (6).

A cserével kapcsolatos tudnivalók:

- A készüléket soha ne használja védőberendezések nélkül.
- Ellenőrizze, hogy a csiszolókorongon (7) megadott fordulatszám megegyezik a készülék névleges fordulatszámával, vagy meghaladja azt.
- Ellenőrizze, hogy a csiszolókorong méretei illenek a készülékhez.
- A csiszolókorong túl kisméretű rögzítőfuratát ne próbálja meg utólag kiszélesíteni.
- A túlságosan nagyméretű lyukkal rendelkező csiszolókorongok megfelelővé tételéhez ne használjon szűkítőperselyt vagy adaptert.
- Ne használjon fűrészlapot.

A gyémánt vágókorongokat csak párosával cserélje ki.

Ha a vágókorongon jelölve van a forgásirány, akkor ügyeljen arra, hogy az megegyezzen a készüléken jelölt forgásiránnyal.

A vágott sérülések elkerülése érdekében, viseljen védőkesztyűt a csiszolókorong-csere során.

Horonymélység beállítása

1. Lazítsa meg a rögzítőcsavart (17).
2. Állítsa be a védőburkolaton (5) lévő skálát a kívánt mélységre.
3. Ismét rögzítse a védőburkolatot (5) a rögzítőcsavarral (17).

Porelszívás

A falhoronymaró használata során jelentős mennyiségű por keletkezik. Ezért viseljen porvédő maszkot és mindig csatlakoztasson egy ipari porszívót.

A porelszívó rendszer meghibásodása esetén hagyja abba a munkát és szüntesse meg a hibát!

Porelszívó felszerelése

Lazítsa meg a porelszívó csatlakozásán (9) lévő csavarkupakot. Helyezze be az ipari porszívó tömlőjét a csavarkupakon keresztül és húzza meg a csavarkupakot.

Ha az ipari porszívó tömlője nem megfelelő átmérővel rendelkezik a közvetlen csatlakoztatáshoz, akkor porelszívó adaptert (10) kell feltolni köztes darabként egy elforgatással.

Mindig csatlakoztasson porelszívó berendezést. A garancia nem terjed ki a hiányzó porelszívásból származó motorkárokra.

Használat

Vigyázat! Sérülésveszély!

- A készüléken végzett mindennemű munka előtt, válassza le a készüléket a hálózatról.
- Csak a gyártó által ajánlott gyémánt vágókorongokat és tartozékokat használjon. Más betétszerszámok és egyéb tartozékok használata sérülésveszélyt jelenthet az Ön számára.
- Csak olyan csiszoló szerszámokat használjon, amelyeken fel vannak tüntetve a gyártó adatai, a kötések típusa, a méretek és a megengedett fordulatszám.
- Csak olyan csiszolókorongot használjon, amelynek a feltüntetett fordulatszáma legalább olyan magas, mint a készülék adattábláján megadott érték.
- Ne használjon törött, repedt vagy más módon sérült gyémánt vágókorongokat.
- Soha ne működtesse a készüléket védőfelszerelések nélkül.
- **Egy beszorult vágókorong okozta visszaütés kockázatának csökkentése érdekében, támassza alá a lemezeket vagy munkadarabokat.** Nagyobb munkadarabok saját súlyuknál fogva elgörbülhetnek. A munkadarabot a korong mindkét oldalán alá kell támasztani, mind a vágókorong közelében, mind a munkadarab szélén.

A készülék működése közben, tartsa távol a kezeit a csiszolókorongtól. Fenyegető sérülésveszély.

Kapcsolja ki a készüléket és húzza ki a hálózati csatlakozót. Hagyja kihűlni a készüléket.

Statikára vonatkozó tudnivalók:

A tartófalakban lévő nyílásokra a DIN 1053 szabvány 1. része vagy az egyes országok előírásai vonatkoznak. Ezeket az előírásokat feltétlenül be kell tartani. A munka megkezdése előtt kérje a statikus, az építész vagy az illetékes építésvezető segítségét.

Be- és kikapcsolás

Győződjön meg arról, hogy a hálózati feszültség megegyezik a készülék adattábláján feltüntetett feszültséggel.

Csatlakoztassa a készüléket a hálózati feszültségre.

1. A bekapcsoláshoz tolja a kapcsolózárat (3) előre. Nyomja meg a be-/kikapcsoló gombot (2).
2. A kikapcsoláshoz engedje el a be-/kikapcsoló gombot. A készülék kikapcsolódik.

A bekapcsolás után várja meg, amíg a készülék eléri a max. fordulatszámot. Csak ekkor kezdjen el dolgozni a készülékkel.

A készülék kikapcsolása után, a korongnak utánfutása van. Fenyegető sérülésveszély.

Próbamenet: A készülék első használata előtt és minden korong-csere után egy terhelés nélküli próbamenetet kell végezni. Azonnal kapcsolja ki a készüléket, ha azt észleli, hogy a gyémánt vágókorong nem egyenletesen jár, jelentősen rezeg vagy a normálistól eltérő zajok hallhatók.

Használat

A falhoronymaró használata előtt ellenőrizze a falakat és a falazatot egy vezetékkereső készülékkel rejtett áram-, gáz-, ill. vízvezetékek tekintetében.

1. A falhoronymarót bekapcsolva, mozgó vágókorongokkal helyezze a vezetőgörgővel (8) a falazatra.
2. Merítse a vágókorongokat a falazatba.
3. A munkairány mindig ellentétes a vágókorongok forgásirányával. Ügyeljen a jelölésre (13). **Munkavégzés közben húzza maga felé a készüléket.** Ellenkező esetben a falhoronymaró ellenőrizetlenül kinyomódhat a vágási területről.
4. A horony végén emelje ki a falhoronymarót a horonyból és csak ezt követően kapcsolja ki a készüléket.
5. Ezt követően a két horony között létrejött stéget ki lehet törni egy kézi vésővel (11).

Tisztítás és karbantartás

Minden beállítás, karbantartás vagy javítás előtt húzza ki a hálózati csatlakozót.

A használati útmutatóban nem részletezett munkákat szakműhelyben végeztesse. Kizárólag eredeti alkatrészeket használjon. Minden karbantartási és tisztítási munka előtt, hagyja a készüléket lehűlni. Égési sérülés veszélye áll fenn!

Minden használat előtt ellenőrizze a készülék esetleges hibáit, például meglazult, kopott vagy sérült alkatrészeket, a csavarok és egyéb alkatrészek megfelelő rögzítését. Különös figyelemmel ellenőrizze a gyémánt vágókorongot. Cserélje ki a sérült alkatrészeket.

Amennyiben a csatlakozó vezetéket ki kell cserélni, azt csak a gyártóval vagy képvisdelőjével lehet elvégeztetni annak érdekében, hogy elkerüljék a biztonság veszélyeztetését.

Tisztítás

Ne használjon tisztítószereket vagy oldószereket. Vegyi anyagok kárt okozhatnak a készülék műanyag alkatrészeiben. Soha ne tisztítsa a készüléket folyó víz alatt.

- Minden használat után alaposan tisztítsa meg a készüléket.
- A szellőző nyílásokat és a készülék felületét puha kefével, ecsettel vagy törlőkendővel tisztítsa meg.

Tárolás

- A készülék tárolása száraz és portól védett, gyermekek által el nem érhető helyen történjen.
- A gyémánt vágókorongokat szárazon és élükre állítva kell tárolni és nem szabad egymásra rakni.

Eltávolítás és környezetvédelem

Gondoskodjon a szerszámgép, a tartozékrészek és a csomagolás környezetbarát újra hasznosításáról.

Elektromos gépek nem tartoznak a háztartási hulladékba

- Adja le a gépet egy hasznosító telepen. A felhasznált műanyag- és fémrészek fajtájuk szerint szétválaszthatók és újra hasznosíthatók. Kérdezze meg e felől szervizközpontunkat.
- A beküldött hibás berendezés eltávolításáról ingyenesen gondoskodunk.

Pótalkatrészek / Tartozékok

Pótalkatrészeket és tartozékokat az alábbi honlapon rendelhet:
www.grizzlytools-service.eu

Ha esetleg problémája akad a rendelési folyamattal kapcsolatosan, kérjük, használja a kapcsolatfelvételi űrlapot.
További kérdések esetén forduljon a szervizközponthoz (lásd a(z) 23. oldalon).

Poz.	Megnevezés	Cikk-sz.
A 7	Vágókorong (2)	30211073
A 10	Adapter porelszíváshoz	91104226
A 9	Csatlakozó porelszíváshoz	91104735
A 16 B 18,19,20	Menetes rögzítő karima, Befogó karima, Távtartó korongok, Karima	91104736
A 11	Kézi véső	91104737
A 12	Szorítókulcs	91104738

Hibakeresés

Figyelem! Fennáll az áramütés veszélye! A készüléken végzett minden munka előtt ki kell húzni a hálózati csatlakozó dugót!

Probléma	Lehetséges ok	Hibaelhárítás
A készülék nem indul	Nincs hálózati feszültség Házi biztosíték reagál	Ellenőrizze az aljzatot, a hálózati kábelt, a vezetéket, a hálózati csatlakozót, szükség esetén villanyszerelő szakemberrel javíttassa meg, ellenőrizze a házi biztosítékot.
	Be-/kikapcsoló (A 2) meghibásodott	Javítás az ügyfélszolgálattal
	Motor hibás	
A csiszoló szerszám nem mozog, annak ellenére, hogy a motor működik	Laza a csiszolókorong-anya	Húzza meg a csiszolókorong-anyát (lásd „Korong cseréje“)
	A munkadarab, visszamaradt munkadarab-részek vagy a csiszoló eszköz maradványa blokkolja a meghajtást	Távolítsa el a blokkoló dolgokat
A motor lelassul, majd megáll	A készüléket túlterheli a munkadarab	Csökkentse a csiszoló eszközre kifejtett nyomást
		Nem alkalmas munkadarab
A csiszolókorong nem kereken fut, nem normális zajok hallhatók	Laza a csiszolókorong-anya	Húzza meg a csiszolókorong-anyát (lásd „Korong cseréje“)
	A csiszolókorong hibás	Cserélje ki a csiszolókorongot

HU	HU JÓTÁLLÁSI TÁJÉKOZTATÓ
A termék megnevezése: **Falhoronymaró**	Gyártási szám: **IAN 356345_2004**
A termék típusa: **PMNF 1350 E4**	
A gyártó cégneve, címe, e-mail címe: **Grizzly Tools GmbH & Co. KG** Stockstädter Straße 20 63762 Großostheim Germany E-Mail: service@grizzly.biz	Szerviz neve, címe, telefonszáma: Szerviz Magyarország Tel.: 06800 21225 E-Mail: grizzly@lidl.hu W+T Környezetvédelmi és Szolgáltató Kft. Dunapart also 138 2318 Szigetszentmárton Tel.: 0624 456 672
Az importáló/ forgalmazó neve és címe: Lidl Magyarország Kereskedelmi Bt., H-1037 Budapest, Rádl árok 6.	

1. A jótállási idő a Magyarország területén, Lidl Magyarország Kereskedelmi Bt. üzle-tében történt vásárlás napjától számított 1 év, amely jogvesztő. A jótállási idő a fogyasztó részére történő átadással, vagy ha az üzembe helyezést a forgalmazó, vagy annak megbízottja végzi, az üzembe helyezés napjával kezdődik.

2. A jótállási igény a jótállási jeggyel és/vagy a vásárlást igazoló blokkal érvényesíthető. A jótállási jegy szabálytalan kiállítása, vagy átadásának elmaradása nem érinti a jótállási kötelezettség-vállalás érvényességét. Kérjük, hogy a vásárlás tényének és időpontjának bizonyítására őrizze meg a pénztári fizetésnél kapott jótállási jegyetés a vásárlást igazoló blokkot.

3. A vásárlástól számított három munkanapon belül érvényesített csereigény esetén a forgalmazó köteles a terméket kicserélni, feltéve ha a hiba a rendeltetésszerű hasz-nálatot akadályozza. A jótállási jogokat a termék tulajdonosaként a fogyasztó érvé-nyesítheti az áruházakban, valamint a jótállási tájékoztatóban feltüntetett szervizekben. (A magyar Polgári Törvénykönyv alapján fogyasztónak minősül a szakmája, önálló foglalkozása vagy üzleti tevékenysége körén kívül eljáró természetes személy.)

   A jótállás ideje alatt a fogyasztó hibás teljesítés esetén kérheti a termék kijavítását, kicserélését, vagy ha a termék nem javítható vagy cserélhető, vagy az a forgalma-zónak aránytalan többletköltséggel járna, illetve a fogyasztó kijavításhoz, kicseré-léshez fűződő érdeke alapos ok miatt megszűnt,árleszállítást kérhet, vagy elállhat a szerződéstől és visszakérheti a vételárat. A kijavítás során a termékbe csak új alkatrész kerülhet beépítésre.

4. A fogyasztó a hiba felfedezése után a lehető legrövidebb időn belül köteles a hibát bejelenteni és a terméket a jótállási jogok érvényesítése céljából átadni. A hiba fel-fedezésétől számított két hónapon belül bejelentett jótállási igényt időben közöltnek kell tekinteni. A közlés elmaradásából eredő kárért a fogyasztó felelős. A jótállási igény

érvényesíthetőségének határideje a termék, vagy fődarabjának kicserélése esetén a csere napján újraindul.

5. A rögzített bekötésű, illetve a 10 kg-nál súlyosabb, vagy tömegközlekedési eszközön nem szállítható terméket az üzemeltetés helyén kell megjavítani. Abban az esetben, ha a javítás a helyszínen nem végezhető el, a termék ki- és visszaszereléséről, valamint szállításáról a forgalmazónak kell gondoskodnia.

6. A jótállás nem áll fenn, ha a hiba a nem rendeltetésszerű használatból, átalakítás-ból, helytelen tárolásból, vagy a használati utasítástól eltérő kezelésből, vagy bármely a vásárlást követő behatásból fakad, vagy elemi kár okozta, és azt a for-galmazó, vagy a szerviz bizonyítja. A jótállás nem vonatkozik a mozgó kopó alkat-részek (világítótestek, gumiabroncsok stb.) rendeltetésszerű elhasználódására. A szerviz és a forgalmazó a kijavítás során nem felel a terméken a fogyasztó vagy harmadik személyek által tárolt adatokért vagy beállításokért.

7. Fogyasztói jogvita esetén a fogyasztó a megyei (fővárosi) kereskedelmi és iparkamarák mellett működő békéltető testület eljárását is kezdeményezheti.

   A jótállás a fogyasztó törvényből eredő szavatossági jogait és azok érvényesíthetőségét nem érinti.

Kijavítást ellenőrző szelvény:

A jótállási igény bejelentésének időpontja:	A hiba oka:
Javításra átvétel időpontja:	A hiba javításának módja:
A fogyasztó részére történő visszaadás időpontja:	
A szerviz bélyegzője, kelt és aláírás:	

Kicserélést ellenőrző szelvény:

A jótállási igény bejelentésének időpontja:
Kicserélés időpontja:
A cserélő bolt bélyegzője, kelt és aláírás:

Kazalo

Predgovor **25**
Namen uporabe **25**
Splošni opis **26**
Obseg dobave 26
Opis delovanja 26
Pregled 26
Tehnični podatki **26**
Varnostna navodila **27**
Simboli in oznake 27
Splošni varnostni predpisi za
električna orodja 28
Dodatna varnostna navodila za
vse vrste uporabe 34
Dodatna varnostna opozorila 36
Druga tveganja 36
Montaža **36**
Montaža/menjava plošče 36
Nastavitev globine utora 37
Odsesavanje prahu 37
Montaža odsesavanja prahu 38
Uporaba **38**
Vklop in izklop 38
Upravljanje 39
Čiščenje in vzdrževanje **39**
Vzdrževanje 39
Čiščenje 39
Nadomestni deli / Pribor **40**
Shranjevanje **40**
Odstranjevanje/ varstvo okolja . **40**
Iskanje napak **41**
Garancijski list **43**
Prevod originalne izjave
o skladnosti CE **107**
Eksplozijska risba **112**

Predgovor

Čestitke ob nakupu vaše nove naprave. Odločili ste se za visokokakovosten izdelek. Kakovost naprave je bila preverjena med postopkom proizvodnje in pri končnem preverjanju, s čimer je zagotovljeno pravilno delovanje vaše naprave. Kljub temu ni mogoče izključiti, da so v posameznih primerih v napravi oz. v ceveh ostanki vode ali maziv. To ni napaka ali pomanjkljivost in ni vzrok za skrb.

Izdelku so priložena navodila za uporabo. Vsebujejo pomembna navodila glede varnosti uporabe in odstranitve. Pred uporabo izdelka se seznanite z navodili za uporabo in varnostnimi navodili. Izdelek uporabljajte zgolj na opisani način in v naštete namene.
Navodila skrbno shranite in pri predaji naprave tretji osebi priložite tudi vso dokumentacijo.

Namen uporabe

Rezkalnik zidnih utorov je naprava za zarezovanje pretežno mineralnih materialov (na primer betona ali zida) brez uporabe vode. Orodje je predvideno samo za uporabo z diamantnimi rezalnimi ploščami.
Orodje ni predvideno za druge vrste uporabe (npr. rezanje s hladilno tekočino, rezanje zdravju škodljivih materialov, kot je azbest).
Orodje je namenjeno domači uporabi in ni bilo zasnovano za trajno profesionalno uporabo.
Orodje je namenjeno odraslim. Mladoletne osebe, starejše od 16 let, lahko orodje uporabljajo le pod nadzorom odrasle osebe.
Proizvajalec ne jamči za škodo, nastalo zaradi nenamenske ali napačne uporabe.

Splošni opis

Slike najdete na prednji strani pokrova.

Obseg dobave

Orodje vzemite iz embalaže in preverite, ali je popolno. Embalažo odstranite v skladu s predpisi.

- Orodje
- 2 rezalni plošči (že nameščeni)
- Priključek za odsesavanje (že nameščeni)
- Adapter za odsesavanje
- Rezalna plošča
- Ročno dleto
- Torbica za shranjevanje
- Navodila za uporabo

Opis delovanja

Rezkalnik zidnih utorov vreže z dvema vzporedno delujočima diamantnima rezalnima ploščama dva utora v zid brez uporabe vode. Če iz prostora med režama odstranite material, nastanek utor za omrežni kabel.
Upoštevajte navedbe proizvajalcev koluta.
Funkcije elementov za upravljanje so opisane v naslednjih opisih.

Pregled

A

1 Ročaj
2 Stikalo za vklop in izklop
3 Zapora vklopa
4 Dodaten ročaj
5 Zaščitni pokrov
6 Tipka za blokado vretena
7 Ključ za pritezanje
8 Zagonski valj
9 Priključek za odsesavanje
10 Adapter za odsesavanje
11 Ročno delto
12 Rezalna plošča
13 Oznaka smeri vrtenja
14 Odprtina zaščitnega pokrova
15 Vpenjalno vreteno
16 Vpenjalna prirobnica z navojem
17 Pritrdilni vijak

B

18 Vpenjalna prirobnica
19 Distančne podložke
20 Prirobnica

Tehnični podatki

Rezkalnik zidnih utorov ..... PMNF 1350 E4

Nazivna vhodna napetost . 230 V~, 50 Hz
Priključna moč ..... 1350 W
Število vrtljajev v prostem teku .. 9000 min^{-1}
Dimenzije rezalnih plošč ..... Ø 125 x 22,23 mm
Globina utora ..... 0 - 30 mm
Širina utora ..... 8–26 mm
Navoj vretena M14
Zaščitni razred ..... ⧈ II (dvojna izolacija)
Vrsta zaščite ..... IP X0
Raven zvočnega tlaka (L_{pA}) ..... 94 dB(A); K_{pA}= 3 dB
Raven zvočne moči (L_{WA}) izmerjena ..... 105 dB(A); K_{WA}= 3 dB
Tresljaji (a_h) ..... 7,5 m/s^2; K= 1,5 m/s^2

Navedene vrednosti tresljajev so maksimalne vrednosti, ki so bile določene s priloženo rezalno ploščo. Dejanske vrednosti tresljajev se lahko glede na uporabljeni pribor razlikujejo.
Na vrednost tresljajev dodatno vpliva način uporabe orodja s strani uporabnika.

Rezalna plošča (Na voljo v):
Hitrost v prostem teku n_0 maks.12250 min^{-1}
Hitrost koluta ..... maks. 80 m/s*
Zunanji premer ..... Ø 125 mm
Izvrtina ..... Ø 22,23 mm

* *Brusilni kolut mora vzdržati obodno hitrost 80 m/s.*

Podatki o hrupu in tresljajih so določeni v skladu z določili in normami, navedenimi v izjavi o skladnosti.

Navedena vrednost vibracij je izmerjena po standardiziranem postopku ter jo je možno uporabiti za medsebojno primerjavo električnih orodij.
Navedeno vrednost vibracij je prav tako možno uporabiti za oceno izpostavljenosti uporabnika.

Opozorilo:
Vrednost vibracij med dejansko uporabo se lahko razlikuje od navedene vrednosti, odvisno od načina uporabe električnega orodja. Poskušajte zagotoviti čim manjšo obremenitev s tresljaji. Raven tresljajev lahko zmanjšate, tako da med uporabo orodja nosite rokavice in da omejite čas uporabe orodja. Pri tem je treba upoštevati celoten čas uporabe orodja (na primer čas, v katerem je orodje izključeno, in čas, v katerem je vključeno, vendar deluje brez obremenitve).

Varnostna navodila

POZOR! Pri uporabi električnih orodij je treba kot zaščito proti električnemu udaru, nevarnosti poškodb in požara upoštevati naslednje varnostne ukrepe.
Pred uporabo električnega orodja preberite vsa varnostna opozorila in jih skrbno shranite.

Simboli in oznake

Simboli na orodju:

Pozor!

Pozor! Nevarnost električnega udara! Pred vsemi deli na napravi izvlecite vtič iz vtičnice

Preberite navodila za uporabo!

Uporabljajte zaščito. Uporabljajte oči in sluh

Uporabljajte zaščito za dihala

Nevarnost ureznin! Nosite rokavice z zaščito pred urezi

Nadenite si varnostne rokavice

Ni dovoljeno za mokro brušenje

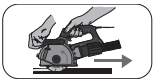
Smer dela

Zaščitni razred II (dvojna izolacija)

Električnih naprav ne odvrzite med hišne odpadke

Dodatni simboli na rezalni plošči:

Ne uporabljajte kolutov v okvari

Simboli v navodilih za uporabo:

Opozorilni simboli z napotki za preprečevanje poškodb in materialne škode.

Znak za nevarnost z navodili za preprečitev telesnih poškodb zaradi električnega udara.

Simbol za obveznost z navedbami za preprečevanje škode.

Nosite zaščito ušes

Izklopite orodje in izvlecite vtič iz vtičnice. Počakajte, da se orodje ohladi.

Orodje priključite na električno omrežje.

Nosite rokavice z zaščito pred urezi.

Splošni varnostni predpisi za električna orodja

OPOZORILO! Preberite vsa varnostva opozorila in navodila. Neupoštevanje varnostnih navodil in opozoril lahko povzroči električni udar, požar in/ali težke poškodbe.

Varnostna navodila in opozorila shranite za prihodnjo uporabo.

Pojem ,,električno orodje", uporabljen v varnostnih navodilih, se nanaša na električna orodja s priklopom na omrežje (s priključnim kablom) in na akumulatorska električna orodja (brez priključnega kabla).

1) Varnost na delovnem mestu

a) Poskrbite, da bo vaše delovno mesto vedno čisto in dobro osvetljeno. Nered ali neosvetljena delovna področja lahko povzročijo nezgode.

b) Električnega orodja ne uporabljajte v okolju, kjer obstaja nevarnost eksplozije in v katerem se naha-

jajo gorljive tekočine, plini ali prah. Električna orodja povzročajo iskrenje, zato se gorljiv prah ali pare lahko vnamejo.

c) **Ne dovolite otrokom in drugim osebam, da bi se med delom približale električnemu orodju.** Druge osebe lahko odvrnejo vašo pozornost in izgubili boste nadzor nad orodjem.

2) Električna varnost:

a) **Priključni vtič električnega orodja mora ustrezati vtičnici. V nobenem primeru vtiča ne smete spreminjati. Uporaba adapterskih vtičev v kombinaciji z zaščitno ozemljenimi električnimi orodji ni dovoljena.** Nespremenjen vtič in ustrezna vtičnica zmanjšujeta nevarnost električnega udara.

b) **Izogibajte se telesnemu stiku z ozemljenimi površinami, na primer s cevmi, grelci, štedilniki in hladilniki.** Če je ozemljeno tudi vaše telo, obstaja povečano tveganje električnega udara.

c) **Električno orodje zavarujte pred dežjem in vlago.** Vstop vode v električno orodje povečuje nevarnost električnega udara.

d) **Električnega kabla ne uporabljajte za prenašanje ali obešanje električnega orodja in ne vlecite vtiča iz vtičnice tako, da vlečete za kabel. Kabel zavarujte pred vročino, oljem, ostrimi robovi in premikajočimi se deli orodja.** Poškodovan ali zavozlan kabel povečuje nevarnost električnega udara.

e) **Če električno orodje uporabljate na prostem, uporabljajte samo podaljšek, ki je primeren za delo na prostem.** Uporaba podaljševalnega kabla, ki je primeren za uporabo na prostem, zmanjšuje nevarnost električnega udara.

f) **Če se ne morete izogniti uporabi električnega orodja v vlažnem okolju, uporabite zaščitno stikalo okvarnega toka.** Uporaba RCD (Residual Current Device) okvarnega toka zmanjša tveganje električnega udara.

3) Varnost oseb:

a) **Bodite zbrani in pazite, kaj delate. Dela z električnim orodjem se lotite razumno. Električnega orodja ne uporabljajte, ko ste utrujeni ali pod vplivom**

mamil, alkohola oziroma zdravil. En sam trenutek nepazljivosti pri uporabi električnega orodja ima lahko za posledico resne telesne poškodbe.

b) **Uporabljajte osebno zaščitno opremo in vedno nosite zaščitna očala.** Nošenje osebne zaščitne opreme, na primer nedrsečih zaščitnih čevljev, zaščitne čelade ali glušnikov, zmanjšuje tveganje telesnih poškodb.

c) **Izogibajte se nenamernemu vklopu orodja. Preden električno orodje priključite na električno omrežje, ga dvignete ali prenašate, se prepričajte, da je izključeno.**
Če pri nošenju električnega orodja držite prst na stikalu ali če vklopljeno orodje priključite na omrežje, lahko pride do nesreče.

d) **Pred vklopom z električnega orodja odstranite nastavitvena orodja ali vijačni ključ.** Orodje ali ključ, ki se nahaja na vrtečem se delu orodja, lahko povzročita nezgodo.

e) **Izogibajte se nenormalni telesni drži. Poskrbite za varno stojišče in ohranite ravnotežje.** Tako boste lahko v nepričakovani situaciji bolje obvladali električno orodje.

f) **Uporabljajte primerno obleko. Ne nosite širokih oblačil ali nakita. Lasje, oblačila in rokavice naj se ne približujejo premikajočim se delom orodja.** Premikajoči se deli orodja lahko zagrabijo ohlapno obleko, nakit ali dolge lase.

g) **Če je mogoče namestiti priprave za odsesavanje in prestrezanje prahu, se prepričajte, da so priključene in pravilno uporabljane.** Uporaba priprave za odsesavanje prahu lahko zmanjša nevarnosti zaradi prahu.

4) **Uporaba in ravnanje z električnim orodjem:**

a) **Ne preobremenjujte orodja. Uporabljajte samo električno orodje, ki je predvideno za opravljanje določenega dela.** Z ustreznim električnim orodjem boste delali bolje in varneje v predvidenem območju zmogljivosti.

b) **Ne uporabljajte električnega orodja, ki ima pokvarjeno stikalo.** Električno orodje, ki ga ni možno vklopiti ali izklopiti, je nevarno in ga je treba popraviti.

c) **Pred nastavljanjem naprave, zamenjavo pribora ali odlaganjem naprave vedno izvlecite vtič iz električ-**

ne vtičnice. Ta previdnostni ukrep onemogoča nenamerni zagon električnega orodja.

d) **Električno verižno orodje, ki ga ne uporabljate, shranjujte izven dosega otrok. Osebam, ki orodja ne poznajo ali niso prebrale teh navodil, ne dovolite uporabljati orodja.** Električna orodja so nevarna, če jih uporabljajo neizkušene osebe.

e) **Električno orodje skrbno vzdržujte. Prepričajte se, da gibljivi deli delujejo brezhibno in da niso stisnjeni. Prav tako ne smejo biti zlomljeni ali poškodovani do te mere, da ovirajo delovanje električnega orodja. Pred ponovno uporabo je treba poškodovani del orodja popraviti.** Vzrok za številne nezgode so prav slabo vzdrževana električna orodja.

f) **Rezalna orodja naj bodo ostra in čista.** Skrbno negovana rezalna orodja z ostrimi robovi se manj zatikajo in so lažje vodljiva.

g) **Električno orodje, pribor, nastavke itd. uporabljajte v skladu s temi navodili. Pri tem upoštevajte delovne pogoje in vrsto dela, ki ga nameravate opravljati.** Zaradi uporabe električnega orodja v druge, nepredvidene namene, lahko nastanejo nevarne situacije.

5) **Servis:**

a) **Električno orodje lahko popravlja samo usposobljen strokovnjak, in to izključno z originalnimi nadomestnimi deli.** Le tako bo tudi vnaprej zagotovljena varna raba električnega orodja.

Varnostna navodila za vse uporabe

a) **Zaščitni pokrov, ki spada k električnemu orodju, je treba namestiti varno in tako, da dosežete kar največjo stopnjo varnosti, kar pomeni, da mora biti najmanjši del brusilnega elementa obrnjen proti uporabniku. Vi in osebe v bližini morate biti zunaj dosega vrteče se brusilne plošče.** Zaščitni pokrov mora uporabnika zaščititi pred odlomljenimi delčki in nenamernim stikom z brusilnim elementom.

b) **Uporabljajte izključno diamantne rezalne plošče za vaše električno orodje.** Samo zato, ker lahko pribor

na električno orodje namestite sami, to ne zagotavlja varne uporabe.

c) **Dovoljeno število vrtljajev delovnega orodja je lahko največ tolikšno, kot je najvišje število vrtljajev, navedeno na električnem orodju.** Pribor, ki se vrti hitreje od dovoljenega, se lahko prelomi in izvrže.

d) **Brusilna telesa se lahko uporabljajo samo za priporočene možnosti uporabe. Na primer: Nikdar ne brusite s stransko površino rezalne plošče.** Rezalne plošče so namenjene odstranjevanju materiala z robom koluta. Zaradi stranskega pritiska se lahko ta brusilna telesa prelomijo.

e) **Za svojo izbrano brusilno ploščo uporabite vedno nepoškodovane vpenjalne prirobnice v pravi velikosti in obliki.** Primerne prirobnice podpirajo brusilno ploščo in zmanjšajo nevarnost preloma plošče.

f) **Zunanji premer in debelina nastavka morata ustrezati dimenzijam vašega električnega orodja.** Napačno dimenzionirani nastavki ne bodo zadostno oklopljeni in jih ne bo možno nadzorovati.

g) **Brusilni plošči in prirobnica se morajo natančno prilegati na brusno vreteno vašega orodja.** Nastavki, ki se brusnemu vretenu električnega orodja ne prilegajo popolnoma, se vrtijo neenakomerno, močno tresejo in lahko povzročijo izgubo nadzora.

h) **Ne uporabljajte poškodovanih nastavkov. Pred vsako uporabo preverite nastavke: brusilne plošče glede odlomljenih delov in razpok, brusne krožnike glede razpok, obrabe ali močne obrabe, žične krtače glede zrahljanih ali zlomljenih žic. Če električno orodje ali nastavek padeta na tla, preverite, ali je poškodovano in ga zamenjajte z nepoškodovanim. Če ste preverili nastavek in ga pravilno namestili, se vi in vse osebe v vaši bližini ne zadržujte na ravni vrtečega se nastavka in pustite orodje, da se za 1 minuto vrti z največjim številom vrtljajev.** Poškodovani nastavki se v tem preizkusnem času večinoma odlomijo.

i) **Oblecite svojo osebno zaščitno opremo. Glede na uporabo uporabite tudi**

popolno zaščito obraza, oči ali zaščitna očala. Če je treba, si nadenite protiprašno masko, zaščito pred hrupom, zaščitne rokavice ali posebni predpasnik, ki vas bodo zaščitili pred manjšimi odbrušenimi delci in drugim materialom. Zavarujte oči pred tujki, ki se lahko zalučajo v vašo smer, in lahko nastanejo kot posledica pri različnih opravilih. Protiprašna ali dihalna maska morata filtrirati prah, ki nastane med uporabo. Če ste dalj časa izpostavljeni glasnemu hrupu, lahko pride do izgube sluha.

j) **Pri drugih osebah pazite na to, da se bodo zadrževale na varni razdalji do vašega območja dela. Vsakdo, ki vstopa v območje dela, mora nositi osebno zaščitno opremo.** Odlomljeni kosi obdelovanca ali prelomljeni nastavki se lahko zalučajo v prostor in povzročijo poškodbe tudi zunaj neposrednega območja dela.

k) **Če med delom obstaja tveganje, da nastavek udari v skrite električne vodnike ali ob električni napajalni kabel orodja, električno orodje prijemajte samo za izolirane prijemalne površine.** Zaradi stika z električnimi vodniki pod napetostjo lahko pridejo pod napetost tudi kovinski deli orodja, posledica tega pa je električni udar.

l) **Priključnega kabla ne približujte vrtečemu se orodju.** Če boste izgubili nadzor nad orodjem, se lahko priključni kabel prereže ali ujame v orodje, s tem pa se lahko v vrteče orodje ujame tudi vaša roka.

m) **Električnega orodja nikdar ne odložite, preden se ne bo nastavek popolnoma ustavil.** Vrteč se nastavek lahko pride v stik z odlagalno površino in tako lahko izgubite nadzor nad električnim orodjem.

n) **Med prenašanjem električnega orodja le-to ne sme biti vklopljeno.** Z naključnim stikom se lahko v vrteč nastavek ujamejo vaša oblačila, s tem pa obstaja nevarnost, da se bo nastavek zavrtal v vaše telo.

o) **Prezračevalne reže na vašem električnem orodju morate redno čistiti.** Ventilator motorja sesa v ohišje prah, močno nabiranje kovinskega prahu pa lahko povzroči okvare ali poškodbe zaradi električne energije.

p) **Električnega orodja ne uporabljajte v bližini gor-**

ljivih materialov. Zaradi isker se lahko ta material vname.

q) **Ne uporabljajte nastavkov, ki vsebujejo tekoča hladilna sredstva.** Uporaba vode ali drugih tekočih hladilnih sredstev lahko povzroči električni udar.

Dodatna varnostna navodila za vse vrste uporabe

Povratni udarec in ustrezna varnostna navodila

Povratni udarec je nenadna reakcija zaradi zatikajočega ali blokiranega vrtečega se nastavka (brusilne plošče, brusnega koluta, žične krtače itd.). Zatikanje ali blokada lahko pripeljeta do nenadne zaustavitve vrtečega se nastavka. S tem se nenadzorovano električno orodje na mestu blokade pospeši v nasprotni smeri nastavka. Če se je npr. brusilna plošča zagozdila v obdelovancu ali pa je blokirana, se lahko rob brusilne plošče, ki se potopi v obdelovanca, ujame in odlomi, s tem pa pride do povratnega udarca. Brusilna plošča se lahko nato zaluča v upravljavca ali pa v nasprotno smer, glede na smer vrtenja plošče na blokiranem mestu. Pri tem se lahko brusilna plošča tudi zlomi. Do povratnega udarca pride kot posledica napačne ali neprimerne uporabe električnega orodja. Z naslednjimi previdnostnimi ukrepi lahko to preprečite.

a) **Električno orodje držite dobro v svojih rokah in postavite roke in telo v položaj, v katerem lahko povratne udarce dobro prenesete. Vedno uporabite dodatni ročaj, če je na voljo, tako da imate nad povratnimi udarci kar največji nadzor in ste tudi pri velikem številu vrtljajev vedno na vse dobro pripravljeni.** Upravljavec lahko s primernimi previdnostnimi ukrepi dobro obvladuje morebitne reakcijske sile in povratne udarce.

b) **Svoje roke nikdar ne polagajte v bližino vrtečih se nastavkov.** Nastavek se lahko v primeru povratnega udarca premakne prek vaše roke.

c) **S svojim telesom se izogibajte območju, v katerega se bo električno orodje zaradi povratnega udarca premaknilo.** Zaradi povratnega udarca se bo električno orodje premaknilo v smer, ki je nasprotna smeri premikanja brusilne plošče na mestu blokade.

d) **Delo opravljajte še posebej previdno na območju**

vogalov, ostrih robov itd. Preprečite, da bi se nastavki odbili od obdelovanca in se zagozdili. Vrteč se nastavek se na vogalih in ostrih robovih oz. kadar se odbije, prej zagozdi. Zaradi tega pride do izgube nadzora ali povratnega udarca.

e) **Ne uporabite verižnega ali nazobčanega žaginega lista.** Takšni nastavki pogosto povzročijo povratne udarce in izgubo nadzora nad električnim orodjem.

f) **Preprečite blokado rezalne plošče ali previsoko silo pritiska. Ne izvajajte prekomerno globokih rezov.** Preobremenitev rezilne plošče poveča možnost za zagozdenje ali blokado in s tem tudi možnost povratnega udarca ali preloma brusilnega telesa.

g) **Če se rezalna plošča zagozdi ali pa delo prekinete, orodje izklopite in ga držite pri miru, dokler se ne bo plošča popolnoma umirila. Iz reza nikdar ne poskušajte izvleči rezalne plošče, ki se še vrti, saj lahko tako pride do povratnega udarca.** Poiščite in odpravite vzrok zagozdenja.

h) **Električnega orodja ne vklapljajte ponovno, dokler je še vedno v obdelovancu. Rezalno ploščo pustite, da doseže svoje polno število vrtljajev, nato pa previdno nadaljujte z rezanjem.** V nasprotnem primeru se lahko plošča zagozdi, se zaluča iz obdelovanca in povzroči povratni udarec.

i) **Plošče ali obdelovance podprite, tako da boste zmanjšali tveganje povratnega udarca zaradi ukleščene rezalne plošče.** Večji obdelovanci se lahko pod svojo lastno teži upognejo. Obdelovanec mora biti na obeh straneh plošče podprt, to pomeni tako v bližini rezalne plošče kot tudi pri robu.

j) **Bodite še posebej previdni pri „žepnih rezih“ v obstoječe stene ali druga območja, kjer imate omejen pregled.** Potopljena rezalna plošča lahko pri rezih v plinske ali vodne cevi ter električne napeljave in druge predmete povzroči povratni udarec.

Dodatna varnostna opozorila

a) Dovoljene zasnove brusilnih plošč:
segmentirane diamantne plošče z utoroma največ 10 mm med segmenti; le z negativnim rezalnim kotom.
Premer plošče: 125 mm
Debelina plošče: 2,1 mm

Opozorilo! Vedno nosite zaščito ušes.

Druga tveganja

Tudi če to električno orodje uporabljate v skladu s predpisi, se pri njegovi uporabi pojavlja nekaj tveganj. Naslednje nevarnosti se lahko pojavijo v povezavi s konstrukcijo in izvedbo tega električnega orodja:

a) poškodbe pljuč, če ne uporabljate ustrezne zaščite za dihala,
b) poškodbe sluha, če ne uporabljate ustrezne zaščite za sluh,
c) nevarnost poškodb zaradi
   - dotika nezaščitenega dela brusnega orodja;
   - izmeta delcev z obdelovancev ali poškodovanih brusilnih plošč.
d) Vpliv na zdravje zaradi tresljajev, ki se prenašajo na dlani in roke, če orodje uporabljate dlje časa oziroma ga ne uporabljate in vzdržujte pravilno.

Opozorilo! Električno orodje med delovanjem ustvarja elektromagnetno polje. To polje lahko v določenih pogojih vpliva na aktivne in pasivne medicinske vsadke. Da bi zmanjšali nevarnost resnih ali smrtnih poškodb, osebam z medicinskimi vsadki priporočamo, da se pred uporabo orodja posvetujejo s svojim zdravnikom in proizvajalcem medicinskega vsadka.

Montaža

Pozor! Nevarnost poškodb!
- Bodite pozorni, da imate pri delu dovolj prostora in da ne ogrožate drugih.
- Pred uporabo morajo biti vsi pokrovi in zaščitna oprema pravilno nameščena.
- Preden na orodju izvajajte nastavitve, izvlecite vtič.

Montaža/menjava plošče

1. Pritisnite tipko za blokado vretena (6).
2. Obračajte pritrdilno vreteno (15), dokler zapora vretena ne zaustavi pritrdilnega vretena. Še naprej držite pritisnjen gumb za zaporo vretena (6).
3. Odvijte zatezno matico (16) s ključem za pritezanje (12). Gumb za zaporo vretena (6) lahko izpustite.

4. Vpenjalno prirobnico z navojem (16) odstranite skozi odprtino zaščitnega pokrova (14).
5. Rezalno ploščo (7) odstranite, tako da pritrdilno vreteno (15) dvignete vse do zaščitnega pokrova in potegnete navzven.
6. Prirobnico (20) in distančne podložke (19) odstranite skozi odprtino zaščitnega pokrova (14).
7. Drugo rezalno ploščo (7) odstranite, kot je opisano pod 5. točko.
8. Pritrdilna prirobnica (18) lahko ostane na pritrdilnem vretenu (15).

   Če ste pritrdilno prirobnico (18) odstranili, pazite na pravilen položaj. Profil pritrdilne prirobnice (18) mora biti usmerjen proti motorju. Če pritrdilno prirobnico (18) zavrtite, se mora hkrati zavrteti tudi pritrdilno vreteno (15).

9. Izbrano rezalno ploščo (7) namestite na pritrdilno prirobnico (18). Oznaka na plošči kaže proti orodju.
10. Z izbiro distančnih podložk (19) nastavite želeno širino utora. Potisnite jih na pritrdilno vreteno (15). Sledi prirobnica (20). Nato druga rezalna plošča (7). Po drugi rezalni plošči morate na pritrdilno vreteno (15) namestiti vse distančne podložke (19), ki jih ne uporabljate za določanje širine utora.
11. Na pritrdilno vreteno (15) znova namestite vpenjalno prirobnico z navojem (16).
12. Pritisnite gumb za zaporo vretena (6) in obračajte pritrdilno vreteno (15), dokler zapora vretena ne zaustavi pritrdilnega vretena (15). S priteznim ključem (12) ponovno zategnite vpenjalno prirobnico z navojem (16). Gumb za zaporo vretena (6) lahko izpustite.

Navodila za menjavo:

- Orodja nikoli ne uporabljajte brez varnostne opreme.
- Prepričajte se, da je število vrtljajev, navedeno na brusilni plošči (7), enako ali večje nazivnemu številu vrtljajev orodja.
- Prepričajte se, da dimenzija brusilne plošče ustreza orodju.
- Premajhnega notranjega premera koluta ne širite naknadno.
- Ne uporabljajte dodatnih reducirnih puš ali adapterjev, da bi prilagodili neustrezen brusilni kolut s prevelikim notranjim premerom.
- Ne uporabljajte žaginih listov.

Diamantne rezalne plošče zamenjajte izključno v paru.

Pri menjavi brusilnega koluta nosite zaščitne rokavice, da preprečite nevarnost ureznin.

Nastavitev globine utora

1. Odvijte pritrdilni vijak (17).
2. Merilo na zaščitnem pokrovu (5) nastavite na želeno globino.
3. Zaščitni pokrov (5) znova pritrdite s pritrdilnim vijakom (17).

Odsesavanje prahu

Rezkalnik zidnih utorov med delovanjem ustvari precejšnjo količino prahu. Zato uporabljajte protiprašno masko in imejte vedno vklopljen industrijski sesalnik.

V primeru motenj sistema za odsesavanje prahu delo prekinite in motnjo odpravite!

Montaža odsesavanja prahu

Odvijte pokrov vijaka na priključku za odsesavanje (9). Cev industrijskega sesalnika vstavite skozi pokrov vijaka in nato pokrov vijaka trdno privijte.

V primeru, da premer cevi vašega industrijskega sesalnika ne ustreza direktnemu priključku, lahko uporabite adapter za odsesavanje (10), ki ga nanj privijete kot vmesni element.

Vedno priključite odsesavanje prahu. Za škodo na motorju, ki bi nastala zaradi neustreznega odsesavanja, jamstvo ne velja.

Uporaba

Pozor! Nevarnost poškodb!

- Pred vsemi deli na orodju izvlecite vtič.
- Uporabljajte samo diamantne rezalne plošče in dele pribora, ki jih priporoča proizvajalec. Če uporabljate druge nastavke in pribor od navedenih, se lahko poškodujete.
- Uporabljajte samo brusilno orodje z označenim proizvajalcem, načinom vezave, dimenzijami in dovoljenim številom vrtljajev.
- Uporabite samo brusilne plošče, pri katerih je nazivno število vrtljajev vsaj tako veliko kot število vrtljajev, ki je navedeno na tipski ploščici orodja.
- Ne uporabljajte odlomljenih, razpočenih ali kako drugače poškodovanih diamantnih rezalnih plošč.
- Orodja nikoli ne uporabljajte brez varnostne opreme.
- **Podprite plošče ali obdelovance, da zmanjšate nevarnost povratnega udarca zaradi ukleščene rezalne plošče.** Veliki obdelovanci se lahko upognejo zaradi lastne teže. Obdelovanec podprite na obeh straneh reza, in sicer tako v bližini rezalne plošče kot tudi na robu.

Ko orodje deluje, se z rokami ne približujte plošči. Nevarnost poškodb.

Izklopite orodje in izvlecite vtič iz vtičnice. Počakajte, da se orodje ohladi.

Opombe glede statike:

Za rezanje v nosilne stene velja standard DIN 1053, 1. del ali nacionalni predpisi. Te predpise obvezno upoštevajte. Preden začnete z delom, se posvetujte z odgovornim statikom, arhitektom ali pristojnim vodjo gradbenega podjetja.

Vklop in izklop

Bodite pozorni, da napetost električnega priključka ustreza podatkom na tipski ploščici.

Orodje priključite na električno omrežje.

1. Za vklop potisnite zaporo vklopa (3) naprej. Pritisnite stikalo za vklop/izklop (2).
2. Za izklop izpustite stikalo za vklop/izklop. Orodje se bo izklopilo.

Po vklopu počakajte, da doseže orodje svoje maksimalno število vrtljajev. Šele nato začnite z delom.

Ko orodje izklopite, se kolut vrti še nekaj časa. Nevarnost poškodb.

Poskusni tek:
Pred izvedbo prvega dela z orodjem in po vsaki zamenjavi brusilne plošče izvedite preizkusni tek brez obremenitve. Napravo nemudoma izklopite, če se diamantna rezalna plošča ne vrti enakomerno, če nastopijo znatne vibracije ali slišite neobičajne zvoke.

Upravljanje

Z napravo za iskanje vodov preverite pred začetkom del z rezalnikom zidnih utorov, ali se v stenah in zidovih nahajajo električne, plinske ali vodovodne napeljave.

1. Na zid namestite vklopljen rezkalnik zidnih utorov z delujočima rezalnima ploščama s tekalnim valjem (8).
2. Rezalni plošči spustite v zid.
3. Delovna smer mora biti vedno nasprotna od smeri vrtenja rezalnih plošč. Pazite na oznako (13). **Pri delu napravo povlecite k sebi.** V nasprotnem primeru lahko rezkalnik zidnih utorov nenadzorovano potisne iz območja rezanja.
4. Na koncu utora rezkalnik zidnih utorov odstranite iz utora in šele nato izklopite napravo.
5. Z ročnim dletom (11) lahko zdaj odstranite nastalo ščetino med obema utoroma.

Čiščenje in vzdrževanje

Preden se lotite nastavljanja, vzdrževalnih del ali popravil, izvlecite vtič iz vtičnice.

Vzdrževanje

Dela, ki niso opisana v teh navodilih za uporabo, naj izvedejo v strokovni delavnici. Uporabljajte samo originalne dele. Preden se lotite vzdrževanja ali čiščenja, počakajte, da se orodje ohladi. Sicer obstaja nevarnost opeklin!

Pred vsako uporabo preverite orodje glede vidnih napak, kot so zrahljani, obrabljeni ali poškodovani deli, in preverite, ali so pravilno nameščeni vijaki in drugi deli. Zlasti preverite diamantno rezalno ploščo.. Zamenjajte poškodovane dele.

Če je treba priključni kabel zamenjati, mora to iz varnostnih razlogov storiti proizvajalec ali pooblaščeni serviser.

Čiščenje

Ne uporabljajte čistilnih sredstev oz. topil. Kemične substance lahko načnejo plastične dele naprave. Naprave nikoli ne čistite pod tekočo vodo.

- Orodje po vsaki uporabi temeljito očistite.
- Očistite prezračevalne odprtine in površino orodja z mehko ščetko, čopičem ali krpo.

Shranjevanje

- Orodje hranite na suhem, neprašnem mestu izven dosega otrok.
- Diamantne rezalne plošče je treba hraniti na suhem in pokončno ter jih ni dovoljeno zlagati eno na drugo.

Odstranjevanje/ varstvo okolja

Napravo, pribor in embalažo oddajte v okolju prijazno reciklažo.

Električnih naprav ne odvrzite med hišne odpadke.

- Napravo oddajte v reciklažo. Uporabljene plastične in kovinske dele lahko ločite glede na material in jih oddate v reciklažo. Več informacij dobite pri našem servisnem centru.
- Odsluženo orodje, ki nam ga pošljete, odstranimo brezplačno.

Nadomestni deli / Pribor

Nadomestni deli in pribor so na voljo na spletni strani www.grizzlytools-service.eu

Če imate težave s postopkom naročanja, uporabite obrazec za stik.
Če imate dodatna vprašanja, se obrnite na »Service-Center« (glejte stran 43).

Pol.	Oznaka	Kataloška številka
A 7	Ključ za pritezanje (2)	30211073
A 10	Adapter za odsesavanje	91104226
A 9	Priključek za odsesavanje	91104735
A 16 B 18,19,20	Vpenjalna prirobnica z navojem, Vpenjalna prirobnica, Distančne podložke, Prirobnica	91104736
A 11	Ročno delto	91104737
A 12	Rezalna plošča	91104738

Iskanje napak

Pozor! Nevarnost električnega udara!
Pred vsemi deli na napravi izvlecite vtič iz vtičnice!

Težava	Možen vzrok	Odprava napake
Orodje se ne vklopi	Ni omrežne napetosti. Izklopi se hišna varovalka	Preverite priključni kabel, napeljavo in vtič, po potrebi naj popravilo izvede usposobljen elektrotehnik, preverite hišno varovalko.
	Stikalo za vklop/izklop (A 2) je v okvari	Popravilo naj opravi servisna služba
	Okvara motorja	
Brusno orodje se ne premika, čeprav motor deluje	Matica brusilne plošče ni privita	Privijte matico brusilne plošče (glejte „Menjava plošče“)
	Obdelovanec, ostanki obdelovanca ali ostanki brusilnega orodja blokirajo pogon	Odstranite blokado
Motor se upočasnjuje in se ustavi	Orodje je zaradi obdelovanca preobremenjeno	Zmanjšajte pritisk na brusilno orodje
		Obdelovanec ni primeren
Brusilna plošča se ne vrti pravilno, slišite lahko neobičajen zvok	Matica brusilne plošče ni privita	Privijte matico brusilne plošče (glejte „Menjava plošče“)
	Brusilna plošča je v okvari	Menjava brusilnega koluta

Grizzly Tools GmbH & Co. KG
Stockstädter Straße 20, 63762 Großostheim, Germany

Pooblaščeni serviser:
Tel.: 080080917
E-Mail: grizzly@lidl.si
(Birotehnika, Hodošček Renata s.p., Lendavska ULICA 23, 9000 Murska Sobota)

Garancijski list

1. S tem garancijskim listom «Grizzly Tools GmbH & Co. KG, Stockstädter Straße 20, 63762 Großostheim, Germany» jamčimo, da bo izdelek v garancijskem roku ob normalni in pravilni uporabi brezhibno deloval in se zavezujemo, da bomo ob izpolnjenih spodaj navedenih pogojih odpravili morebitne pomanjkljivosti in okvare zaradi napak v materialu ali izde-lavi oziroma po svoji presoji izdelek zamenjali ali vrnili kupnino.
2. Garancija je veljavna na ozemlju Republike Slovenije.
3. Garancijski rok za proizvod je 36 mesecev od datuma izročitve blaga. Datum izročitve blaga je razviden iz računa.
4. Kupec je dolžan okvaro javiti pooblaščenemu servisu oziroma se informirati o nadaljnjih postopkih na zgoraj navedeni telefonski številki. Svetujemo vam, da pred tem natančno preberete navodila o sestavi in uporabi izdelka.
5. Kupec je dolžan pooblaščenemu servisu predložiti garancijski list in račun, kot potrdilo in dokazilo o nakupu ter dnevu izročitve blaga.
6. V primeru, da proizvod popravlja nepooblaščeni servis ali oseba, kupec ne more uveljavljati zahtevkov iz te garancije.
7. Vzroki za okvaro oziroma nedelovanje izdelka morajo biti lastnosti stvari same in ne vzroki, ki so zunaj proizvajalčeve oziroma prodajalčeve sfere. Kupec ne more uveljavljati zahtevkov iz te garancije, če se ni držal priloženih navodil za sestavo in uporabo izdelka ali če je izdelek kakorkoli spremenjen ali nepravilno vzdrževan.
8. Jamčimo servis in rezervne dele še 3 leta po preteku garancijskega roka.
9. Obrabni deli oz. potrošni material so izvzeti iz garancije.
10. Vsi potrebni podatki za uveljavljanje garancije se nahajajo na dveh ločenih dokumentih (garancijski list, račun).
11. Ta garancija proizvajalca ne izključuje pravic potrošnika, ki izhajajo iz odgovornosti prodajalca za napake na blagu.

Prodajalec:
Lidl Slovenija d.o.o. k.d., Pod lipami 1, SI-1218 Komenda

Obsah

Úvod **45**
Účel použití **45**
Obecný popis **46**
Rozsah dodávky 46
Popis funkce 46
Přehled 46
Technické údaje **46**
Bezpečnostní pokyny **47**
Symboly a piktogramy 47
Všeobecné bezpečností pokyny pro elektrické nářadí 48
Bezpečnostní pokyny pro všechny aplikace 52
Další bezpečnostní pokyny pro všechny aplikace 54
Další bezpečnostní upozornění 56
ZBÝVAJÍCÍ RIZIKA 56
Montáž **57**
Montáž či výměna kotouče 57
Nastavení hloubky drážky 58
Odsávání prachu 58
Montáž odsávání prachu 58
Obsluha **58**
Zapnutí a vypnutí 59
Manipulace 59
Čištění a údržba **60**
Údržba 60
Čištění 60
Skladování **60**
Likvidace/ochrana životního prostředí **60**
Náhradní díly / Příslušenství **61**
Hledání chyb **62**
Záruka **63**
Opravna **64**
Service-Center **64**
Dovozce **64**
Překlad originálního prohlášení o shodě CE **108**
Rozvinutý výkres **112**

Úvod

Blahopřejeme vám ke koupi vašeho nového přístroje. Rozhodli jste se pro vysoce kvalitní výrobek.
Kvalita tohoto přístroje byla kontrolována během výroby a byla provedena také závěrečná kontrola. Tím je zaručena funkčnost přístroje.

Návod k obsluze je součástí tohoto výrobku. Obsahuje důležité pokyny týkající se bezpečnosti, používání a likvidace. Před použitím výrobku se seznamte se všemi pokyny k obsluze a bezpečnosti. Výrobek používejte jen k popsaným účelům a v rámci uvedených oblastí použití. Návod dobře uschovejte a při předávání výrobku třetímu předejte i všechny podklady.

Účel použití

Zednická drážkovací fréza je nářadí pro rozřezávání převážně minerálních materiálů (např. beton nebo zdivo) bez použití vody. Zařízení je určeno pro použití s diamantovými řeznými kotouči.
Přístroj není vhodný pro veškeré ostatní druhy použití (například řezání za použití chladicí kapaliny či řezání materiálů ohrožujících zdraví, např. azbest)..
Přístroj je určen pro použití domácími kutily. Není určen pro nepřetržité komerční využívání.
Přístroj je určen pro použití dospělými. Osoby nad 16 let smějí přístroj používat pouze pod dohledem.
Výrobce neručí za škody způsobené nesprávným použitím nebo nesprávnou obsluhou.

Obecný popis

Obrázky najdete na přední výklopné straně.

Rozsah dodávky

Přístroj vybaltej a zkontrolujte, je-li kompletní. Obalový materiál řádně zlikvidujte.

- Přístroj
- 2 řezné kotouče (předmontované)
- Přípojka pro odsávání (předmontované)
- Adaptér pro odsávání
- Upínací klíč
- Ruční dláto
- Úložný kufřík
- Návod k obsluze

Popis funkce

Zednická drážkovací fréza frézuje pomocí dvou paralelních diamantových kotoučů dvě drážky do zdiva bez použití vody. Odstraněním materiálu v meziprostoru drážek vzniká drážka pro kabelová vedení. Přečtěte si informace o výrobci kotouče. Funkce ovládacích prvků naleznete v následujících popisech.

Přehled

A

1 Rukojeť
2 Zapínač/vypínač
3 Blokace zapnutí
4 Přídavná rukojeť
5 Ochranný kryt
6 Aretovací tlačítko vřetene
7 Řezný kotouč
8 Náběhový váleček
9 Přípojka pro odsávání
10 Adaptér pro odsávání
11 Ruční dláto
12 Upínací klíč
13 Označení směru otáčení
14 Otvor ochranného krytu
15 Upínací vřeteno
16 Upínací příruba se závitem
17 Stavěcí šroub

B

18 Upínací příruba
19 Vymezovací podložky
20 Příruba

Technické údaje

Drážkovací fréza
do zdiva .....PMNF 1350 E4

Jmenovité vstupní napětí....230 V~, 50 Hz
Připojovací výkon..... 1350 W
Volnoběžné otáčky (n) 9000 min-1
Rozměry rozbrušovacího
kotouče..... Ø 125 x 22,23 mm
Hloubka drážky ..... 0 - 30 mm
Šířka drážky..... 8 mm až 26 mm
Závit vřetena M14
Třída ochrany .....⧈ II (dvojitá izolace)
Druh ochrany.....IP X0
Hladina zvukového tlaku
(L_{pA}) ..... 94 dB(A); K_{pA}= 3 dB
Úroveň akustického výkonu (L_{WA})
měřená..... 105 dB(A); K_{WA}= 3 dB
Vibrace (a_h) ..... 7,5 m/s^2; K= 1,5 m/s^2

U vibračních hodnot se přitom jedná o maximální hodnoty, které byly zjištěny pomocí dodávaného rozbrušovacího kotouče. Skutečné vibrační hodnoty se mohou lišit podle použitého příslušenství.
Vibrační hodnoty jsou dále ovlivněny manipulací na straně uživatele.

PARKSIDE

Řezném kotouči (od dodání):
volnoběžné otáčky n_0 .... max.12250 min^{-1}
rychlost otáčení kotouče..... max. 80 m/s*
vnější průměr..... Ø 125 mm
otvor ..... Ø 22,23 mm

* Brusný kotouč musí odolat obvodové rychlosti 80 m/s.

Hladina hluku a vibrací byla stanovena dle norem a předpisů uvedených v prohlášení o shodě.

Deklarovaná úroveň vibrací byla měřena pomocí standardizovaných zkušebních metod a lze ji použít k porovnání s jiným elektrickým nářadím.
Deklarovaná úroveň vibrací může být také použita k předběžnému stanovení doby expozice přístroje.

Výstraha: Úroveň vibrací se může od udávané hodnoty lišit při skutečném používání elektrického nářadí v závislosti na způsobu, jakým je elektrické nářadí používáno.
Dle možnosti se snažte udržet co nejnižší zatížení, způsobené vibracemi. Příklady opatření ke snížení zatížení, způsobeno vibracemi, je nošení rukavic při použití nástroje a omezení pracovní doby. Přitom se musí brát v úvahu všechny části pracovního cyklu (například doby, během kterých je elektrický nástroj vypnutý, a ty, ve kterých je sice zapnutý, ale běží bez zátěže).

Bezpečnostní pokyny

Pozor! Při používání elektrických nástrojů je třeba pro ochranu proti elektrickému úderu, nebezpečí poranění a požáru, dbát na následující zásadní bezpečnostná opatření. Před používáním tohoto elektrického přístroje si přečtěte tyto pokyny. Bezpečnostním pokyny uchovávejte na vhodném místě.

Symboly a piktogramy

Symboly na přístroji:

Pozor!

Pozor! Nebezpečí úrazu elektrickým proudem! Před prováděním veškerých prací na přístroji vytáhněte zástrčku ze sítě

Přečtěte si návod k použití!

Používejte ochrany očí. Používejte a sluchu.

Chraňte si dýchací orgány vhodnou ochranou

Nebezpečí poranění pořezáním! Noste rukavice, které jsou bezpečné proti pořezání

Noste bezpečnostní obuv

Není určeno k broušení za mokra

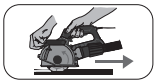

Pracovní směr

Třída ochrany II (dvojitá izolace)

Elektrické přístroje nepatří do domovního odpadu

Další symboly na řezném kotouči:

Nepoužívejte vadné kotouče

Symboly v návodu:

Výstražné značky s údaji pro zabránění škodám na zdraví anebo věcným škodám.

Označení nebezpečí s informacemi o zabránění zranění osob v důsledku zasažení elektrickým proudem.

Příkazové značky (za vykřičníkem je vysvětlen příkaz) s údaji pro prevenci škod.

Noste ochranu sluchu

Vypněte přístroj a vytáhněte síťovou zástrčku ze zásuvky. Nechte přístroj vychladnout.

Připojte zařízení k síťovému napětí.

Noste rukavice, které jsou bezpečné proti pořezání

Všeobecné bezpečnostní pokyny pro elektrické nářadí

VAROVÁNÍ! Přečtěte si všechny bezpečnostními pokyny a instrukce. Pochybení při dodržování bezpečnostních pokynů a instrukcí mohou způsobit úder elektrickým proudem, popálení a/nebo těžká zranění.

Všechny bezpečnostní pokyny a instrukce uchovejte pro budoucí použití.
Pojem „elektrické nářadí“ používaný v bezpečnostních pokynech se vztahuje na elektrické nářadí napájené z elektrické sítě (prostřednictvím síťového kabelu) a na elektrické nářadí napájené akumulátorem (bez síťového kabelu).

1) Bezpečnost pracoviště:

a) **Udržujte svůj pracovní úsek čistý a dobře osvětlený.** Nepořádek anebo neosvětlené pracovní oblasti mohou vést k nehodám.

b) **Nepracujte s elektrickým nástrojem v okolí ohroženém výbuchem, v kterém se nachází hořlavé tekutiny, plyny anebo prachy.** Elektrické nástroje vytváří jiskry, které mohou zapálit prach anebo páry.

c) **Během používání elektrického nástroje udržujte děti a jiné osoby vzdáleně od sebe.** Při nepozornosti můžete ztratit kontrolu nad nástrojem.

2) Elektrická bezpečnost:

a) **Přípojná zástrčka elektrického nástroje se musí hodit do zásuvky. Zástrčka se nesmí žádným způsobem změnit. Nepoužívejte žádné adaptérové zástrčky ve spojení elektrickými nástroji s ochranným uzemněním.** Nezměněné zástrčky a vhodné zásuvky zmenšují riziko elektrického úderu.

b) **Vyvarujte se tělesnému kontaktu se zemněnými povrchy jako jsou roury, topná tělesa, sporáky a ledničky.** Existuje zvýšené riziko skrze elektrický úder, když je Vaše tělo zemněné.

c) **Nevystavujte elektrický nástroj dešti anebo mokru.** Vniknutí vody do elektrického nástroje zvyšuje riziko elektrického úderu.

d) **Nepoužívejte kabel k jinému účelu, jako je nošení nebo zavěšení elektrického nástroje anebo vytažení zástrčky ze zásuvky. Udržujte kabel vzdáleně od žáru, od oleje, od ostrých hran anebo od pohybujících se částí nástrojů.** Poškozené anebo zamotané kabely zvyšují riziko elektrického úderu.

e) **Když pracujete s elektrickým nástrojem pod širým nebem, pak používejte pouze prodlužovací kabely, které jsou vhodné i pro venkovní oblast.** Použití prodlužovacího kabelu vhodného pro venkovní oblast, zmenšuje riziko elektrického úderu.

f) **Když nejde vyhnout se provozu elektrického nástroje ve vlhkém prostředí, používejte RCD (Residual**

Current Device) chybového proudu. Používání RCD chybového proudu snižuje riziko elektrického úderu.

3) Bezpečnost osob:

a) Buďte pozorní, dbejte na to, co děláte a pusťte se s elektrickým nástrojem rozumně do práce. Nepoužívejte elektrický nástroj, když jste unaveni anebo pod vlivem drog, alkoholu anebo léků. Jediný okamžik nepozornosti při používání elektrického nástroje může vést k vážným poraněním.

b) Noste osobní ochrannou výstroj a vždy ochranné brýle. Nošení osobní ochranné výstroje, jako je protiskluzová bezpečnostní obuv, ochranná přilba a ochrana sluchu, snižuje riziko poranění.

c) Vyvarujte se nezáměrnému uvedení do provozu. Přesvědčte se o tom, že je elektrický nástroj vypnutý předtím, než ho připojíte na napájení elektrickým proudem, než ho zvednete anebo nesete. Když při nošení elektrického nástroje držíte prst na spínači anebo když tento nástroj v zapnutém stavu připojíte na napájení elektrickým proudem, pak toto může vést k nehodám.

d) Odstraňte nastavovací nářadí anebo šroubováky předtím, než elektrický nástroj zapnete. Nářadí anebo klíč, který se nachází v otáčející se části nástroje, může vést k poraněním.

e) Vyvarujte se abnormálnímu držení těla. Postarejte se o bezpečný postoj a udržujte vždy rovnováhu. Tímto můžete v neočekávaných situacích lépe kontrolovat elektrický nástroj.

f) Noste vhodný oděv. Nenoste žádné volné oblečení anebo šperky. Udržujte vlasy, oděv a rukavice vzdáleně od pohybujících se částí. Volné oblečení, šperky anebo dlouhé vlasy mohou být zachycené pohybujícími se částmi.

g) Lze-li namontovat zařízení na odsávání či zachytávání prachu, se ujistěte, zda jsou taková zařízení namontována a správně používána. Při používání zařízení na odsávání prachu lze snížit nebezpečí vznikající v důsledku prachu.

4) Používání a ošetřování elektrického nástroje:

a) Nepřetěžujte tento nástroj. Použijte pro svoji práci elektrické nářadí, určené pro tento účel. S vhodným elektrickým nástrojem pracujete v udaném výkonovém rozsahu lépe a bezpečněji.

b) Nepoužívejte žádné elektrické nářadí, jehož spínač je defektní. Elektrické nářadí, které se již nedá za- anebo vypnout, je nebezpečné a musí být opravené.

c) Vytáhněte zástrčku ze zásuvky předtím, než provedete nastavování na nástroji, než vyměníte části příslušenství anebo než nástroj odložíte. Toto preventivní bezpečnostní opatření zabrání neúmyslnému startu elektrického nástroje.

d) Uložte nepoužívaný elektrický nástroj mimo dosahu dětí. Nepřenechávejte používání tohoto nástroje osobám, které s tímto nástrojem nejsou obeznámené anebo tyto pokyny nečetly. Elektrické nástroje jsou nebezpečné, když je používají nezkušené osoby.

e) Ošetřujte pečlivě tento elektrický nástroj. Kontrolujte, jestli pohyblivé díly bezvadně fungují a neváznou, jestli jsou části zlomené anebo natolik poškozené, že je funkce elektrického nástroje narušena. Nechte poškozené části před použitím nástroje opravit. Příčiny mnohých nehod tkví ve špatně udržovaných elektrických nástrojích.

f) Udržujte řezné nástroje ostré a čisté. Pečlivě ošetřované řezné nástroje s ostrými řeznými hranami se méně zaseknou a lépe se vedou.

g) Používejte tento elektrický nástroj, jeho příslušenství, vložné nástroje atd. v souladu s těmito instrukcemi. Zohledněte přitom pracovní podmínky a činnost, která se má vykonávat. Používání elektrického nástroje pro jiné účely, než pro které je určený, může vést k nebezpečným situacím.

5) Servis:

a) Svoje elektrické nářadí nechte opravit pouze kvalifikovaným odborným personálem a jenom pomocí originálních náhradních dílů. Tímto se zajistí to, že

bezpečnost elektrického nářadí zůstává zachována.

Bezpečnostní pokyny pro všechny aplikace

a) **Ochranný kryt elektrického nářadí musí být bezpečně připevněn a musí být nastaven tak, aby bylo dosaženo maximální bezpečnosti, tj. z pohledu obsluhující osoby je odkryta co nejmenší část brusného kotouče. Osoby nacházející se v blízkosti se musí zdržovat mimo rovinu rotujícího brusného kotouče.** Kryt pomáhá chránit obsluhující osobu před odletujícími úlomky kotouče a před náhodným kontaktem s kotoučem..

b) **Na elektrickém nářadí používejte pouze diamantové řezné kotouče.** Bezpečné používání není zaručeno jen proto, že příslušenství lze k nářadí připevnit.

c) **Maximální přípustné otáčky používaného nářadí musí odpovídat alespoň hodnotě maximálních otáček udávaných na elektrickém nářadí.** Příslušenství otáčející se rychlostí, která překračuje povolené otáčky, se může zlomit a odlétnout pryč.

d) **Brusné kotouče musí být používány pouze pro doporučené aplikace. Například: Nikdy neprovádějte broušení pomocí postranní plochy řezného kotouče.** Řezné kotouče jsou určeny k odstraňování materiálu pomocí hrany kotouče. Při bočním působení sil na tyto kotouče může dojít k jejich zlomení.

e) **Vždy používejte nepoškozené upínací příruby o správné velikosti a tvaru, který odpovídá zvolenému brusnému kotouči.** Správné příruby poskytují brusnému kotouči oporu, čímž omezují riziko zlomení brusného kotouče.

f) **Vnější průměr a tloušťka upínacího nástroje musí odpovídat rozměrovým údajům elektrického nářadí.** Nesprávně dimenzované upínací nástroje nelze řádně zakrýt ani kontrolovat.

g) **Brusné kotouče a příruby musejí přesně pasovat na brusné vřeteno elektrického nářadí.** Upínací nástroje, které přesně nepasují na brusné vřeteno elektrického nářadí, se otáčí nerovnoměrně, silně vibrují a mohou způsobit ztrátu kontroly.

h) **Nepoužívejte poškozené upínací nástroje. Před každým použitím upínacích nástrojů zkontrolujte u brusných kotoučů případné odštěpky a praskliny, u brusných talířů pak trhliny nebo známky nadměrného opotřebení, u drátěných kartáčů uvolněné a zlomené dráty. Upadne-li elektrické nářadí nebo upínací nástroj na zem, zkontrolujte, zda nedošlo k jejich poškození a případně použijte nepoškozený upínací nástroj. Jakmile upínací nástroj zkontrolujete a upnete, odstupte spolu s osobami nacházejícími se v blízkosti mimo úroveň otáčejícího se upínacího nástroje, přičemž přístroj ponechte běžet ve vysokých otáčkách po dobu 1 minuty.** Poškozené upínací nástroje se během této zkušební doby obvykle zlomí.

i) **Používejte osobní ochranné pomůcky. V závislosti na prováděné práci používejte obličejový štít, ochranu zraku nebo ochranné brýle. Podle potřeby používejte protiprachovou masku, ochranu sluchu, rukavice nebo speciální zástěru chránící před drobnými částicemi vznikajícími při broušení materiálu.** Oči je nutné chránit před odletujícími úlomky, které vznikají při různých aplikacích. Protiprachová maska nebo respirátor musí odfiltrovat prach vznikající při aplikaci. Při delší expozici vysoké úrovni hluku může dojít ke ztrátě sluchu.

j) **Dbejte, aby se ostatní osoby nacházely v bezpečné vzdálenosti od pracovního prostoru. Každá osoba vstupující do této pracovní oblasti musí nosit osobní ochranné pomůcky.** Úlomky obrobku nebo zlomené upínací nástroje mohou odlétnout a způsobit zranění i mimo bezprostřední prostor prováděných prací.

k) **Při práci držte zařízení pouze za izolované úchopné plochy, může-li dojít k tomu, že upínací nástroj zasáhne skrytá napěťová vedení nebo vlastní síťový kabel.** Při kontaktu s napěťovým vedením mohou být kovové součásti zařízení vystaveny elektrickému proudu, a může proto dojít k úrazu el. proudem.

l) **Udržujte napájecí kabel v bezpečné vzdálenosti od rotujících upínacích nástro-**

jů. Pokud nad zařízením ztratíte kontrolu, může dojít k přeříznutí napájecího kabelu či jeho zaseknutí, přičemž se vaše ruka nebo paže ocitnou v rotujícím upínacím nástroji.

m) **Elektrické nářadí nikdy neodkládejte, dokud se upínací nástroj zcela nezastaví.** Upínací rotující nástroj může přijít do styku s odkládací plochou, čím můžete ztratit kontrolu nad elektrickým nářadím..

n) **Elektrické nářadí neponechávejte běžet při přenášení.** Vaše oblečení se může při nahodilém kontaktu s rotujícím upínacím nástrojem zachytit, a upínaný nástroj se tak může zaříznout do vašeho těla.

o) **Pravidelně čistěte větrací otvory elektrického nářadí.** Ventilátor motoru vtahuje do krytu zařízení prach, což může vést k silnému hromadění kovového prachu a nebezpečí úrazu elektrickým proudem.

p) **Nepoužívejte elektrické nářadí v blízkosti hořlavých materiálů.** Může dojít k zapálení materiálu jiskrami.

q) **Nepoužívejte upínací nástroje vyžadující použití chladicích kapalin.** Při používání vody nebo jiných kapalných chladiv může dojít k úrazu elektrickým proudem.

Další bezpečnostní pokyny pro všechny aplikace

Zpětný ráz a příslušné bezpečnostní pokyny

Zpětný ráz je náhlá reakce na zaseknutí či zablokování rotujícího upínacího nástroje, jako je brusný kotouč, brusný talíř, drátěný kartáč atd. Zaseknutí či zablokování vede k náhlému zastavení rotujícího upínaného nástroje. Tím se elektrické nářadí nekontrolovaně urychlí proti směru otáčení upínaného nástroje v místě, kde došlo k zaseknutí nástroje. Například v případě zaseknutí nebo zablokování brusného kotouče v obrobku se může hrana brusného kotouče zajíždějící do obrobku zachytit a zaseknout, čímž následně dojde k vylomení brusného kotouče nebo zpětnému rázu. Brusný kotouč pak pohybuje směrem k nebo od obsluhující osoby v závislosti na směru otáčení kotouče v místě zaseknutí. Tím může dojít také ke zlomení brusných kotoučů. Ke zpětnému rázu dochází v důsledku nesprávného nebo chybného použití elektrického nářadí. Zpětnému rázu lze předcházet vhodnými opatřeními, viz níže.

a) **Elektrické nářadí řádně přidržujte a své tělo a paže uveďte do polohy, v níž zachytíte sílu zpětného rázu. Vždy používejte přídavnou rukojeť, je-li k dispozici, abyste nad zpětnými rázy či rekreačními momenty při rozběhu nářadí měli maximální kontrolu.** Obsluhující osoba může získat nad zpětným rázem či reakčními silami kontrolu na základě vhodných preventivních opatření.

b) **Nikdy nesahejte rukama do blízkosti rotujícího upínacího nástroje.** Upínací nástroj může při zpětném rázu odskočit zpět přes ruku.

c) **Udržujte své tělo mimo oblast, do níž se může dostat elektrické nářadí v případě zpětného rázu.** Při zpětném rázu je elektrické nářadí vymrštěno ve směru opačném k pohybu brusného kotouče v místě zaseknutí.

d) **Buďte obzvláště opatrní v místech rohů, ostrých hran apod. Zabraňte, aby upínané nástroje odskakovaly nebo uvázly v obrobku. Rotující upínací nástroj má tendenci v místech rohů, ostrých hran nebo při odskakování uvíznout.** Tím dojde ke ztrátě kontroly nebo zpětnému rázu.

e) **Nepoužívejte řetězy ani ozubený pilový list.** U těchto upínacích nástrojů dochází často ke zpětnému rázu nebo ztrátě kontroly nad elektrickým nářadím.

f) **Vyhýbejte se zablokování řezného kotouče nebo příliš vysokému přítlačnému tlaku. Neprovádějte nadměrně hluboké řezy.** Při přetížení řezného kotouče dochází ke zvýšení zatížení a náchylnosti ke kroucení nebo zaseknutí a souvisejícímu zpětného rázu nebo zlomení brusného kotouče.

g) **Dojde-li k uvíznutí řezného kotouče, nebo pokud přerušíte práci, zařízení vypněte a držte jej v klidu, dokud se kotouč nezastaví. Nikdy se nepokoušejte vytáhnout z řezu ještě rotující řezný kotouč – může dojít ke zpětnému rázu.** Zjistěte a odstraňte příčinu uvíznutí.

h) **Elektrické nářadí znovu nezapínejte, dokud se nachází v obrobku. Nechte kotouč nejdříve dosáhnout plné rychlosti a teprve poté opatrně pokračujte v řezání.** V opačném případě

se může kotouč zaseknout, odskočit z obrobku nebo způsobit zpětný ráz.

i) **Desky nebo obrobky podepřete, abyste omezili riziko zpětného rázu kvůli uvízlému řeznému kotouči.** Velké obrobky mají tendenci se pod vlastní vahou prohýbat. Obrobek je nutné podepřít po obou stranách kotouče, a to jak v blízkosti řezného kotouče, tak i na okraji.

j) **Buďte zvláště opatrní při „vyřezávání kapes" do stávajících stěn nebo jiných uzavřených prostor.** U zanořujícího se řezného kotouče může dojít k proříznutí plynového nebo vodovodního potrubí, elektrického vedení nebo jiných objektů a souvisejícímu zpětnému rázu.

Další bezpečnostní upozornění

a) Přípustné konstrukce řezných kotoučů:
segmentové diamantové kotouče s drážkami mezi segmenty maximálně 10 mm, pouze se záporným řezným úhlem.
průměr řezného kotouče:
125 mm
tloušťka řezného kotouče:
2,1 mm

Výstraha! Vždy noste ochranu sluchu.

ZBÝVAJÍCÍ RIZIKA

I když toto elektrické nářadí obsluhujete v souladu s předpisy, stále existují zbývající rizika. V souvislosti s technologií a konstrukcí tohoto elektrického nářadí se mohou vyskytovat následující rizika:

a) Poškození plic, pokud se nenosí vhodná ochrana dýchacích cest.
b) Poškození sluchu, pokud se nepoužívá vhodná ochrana sluchu.
c) Újmy na zdraví v důsledku
   - dotyku brusných nástrojů na nezakrytovaných místech;
   - odmrštění součástí z obrobků nebo poškozených brusných kotoučů.
d) Újmy na zdraví, k nimž dochází v důsledku vibrací ruky a paže při delším používání zařízení, nebo není-li zařízení správně vedeno a udržováno.

Varování! Toto elektrické nářadí vytváří během provozu elektromagnetické pole. Toto pole může za určitých okolností omezovat aktivní nebo pasivní lékařské implantáty. Pro snížení nebezpečí vážného nebo smrtelného zranění doporu-

čujeme osobám s lékařskými implantáty před obsluhou stroje konzultovat implantát se svým lékařem a výrobcem.

Montáž

Pozor! Nebezpečí poranění!
- Dbejte na to, abyste měli dostatek místa pro práci a neohrozili ostatní osoby.
- Před uvedením do provozu musí být řádně namontovány všechny kryty a ochranná zařízení.
- Než začnete přístroj nastavovat, vytáhněte síťový kabel ze zásuvky.

Montáž či výměna kotouče

1. Stiskněte startovací tlačítko vřetene (6).
2. Otočením upínacího vřetene (15) upevněte upínací vřeteno v aretaci vřetene. Aretovací tlačítko vřetene (6) držte dále stisknuté.
3. Povolte upínací matici (16) pomocí upínacího klíče (12). Aretovací tlačítko vřetene (6) uvolněte.
4. Sejměte upínací přírubu se závitem (16) otvorem ochranného krytu (14).
5. Sejměte řezný kotouč (7) jeho zvednutím z upínacího vřetene (15) až k ochrannému krytu a poté jej vysuňte směrem ven.
6. Odstraňte přírubu (20) a vymezovací podložky (19) otvorem v ochranném krytu (14).
7. Sejměte druhý řezný kotouč (7) jako v kroku 5.
8. Upínací příruba (18) může zůstat na upínacím vřetenu (15).

   Pokud jste sejmuli upínací přírubu (18), věnujte pozornost správnému umístění. Obrys upínací příruby (18) musí být orientován ve směru motoru. Když upínací přírubou (18) otáčíte, musí se otáčet také upínací vřeteno (15).

9. Nasaďte požadovaný řezný kotouč (7) na upínací přírubu (18). Štítek na kotouči je vždy orientován směrem k přístroji.
10. Nastavte požadovanou šířku řezu výběrem vymezovacích podložek (19). Nasuňte je na upínací vřeteno (15). Následuje příruba (20). Následuje druhý řezný kotouč (7). Veškeré vymezovací podložky (19), které se nepoužijí pro nastavení šířky drážky, je nutné namontovat po druhém řezném kotouči na upínací vřeteno (15).
11. Nasaďte upínací přírubu se závitem (16) znovu na upínací vřeteno (15).
12. Stiskněte aretovací tlačítko vřetene (6) a otočte upínací vřeteno (15) tak, aby aretace vřetene fixovala upínací vřeteno (15). Upínací přírubu se závitem (16) znovu utáhněte upínacím klíčem (12). Aretovací tlačítko vřetene (6) můžete znovu uvolněte.

Upozornění k výměně:
- Přístroj nikdy neprovozujte bez ochranných zařízení.
- Ujistěte se, zda se počet otáček, uvedený na brusném kotouči (7), rovná nebo je větší, než jsou jmenovité otáčky volnoběhu přístroje.
- Přesvědčte se, zda jsou rozměry brusného kotouče vhodné pro přístroj.
- Při montování brusného kotouče nezvětšujte montážní otvor jeho dodatečným dovyvrtáváním.

- Nepoužívejte samostatné redukční zdířky ani adaptéry pro přizpůsobení brusných kotoučů s větším otvorem.
- Nepoužívejte pilové kotouče.

Diamantové řezné kotouče měňte pouze v párech.

Pokud je na řezném kotouči vyznačen směr otáčení, pak dbejte na shodu označení směru otáčení na přístroji.

Při výměně brusného kotouče noste ochranné rukavice, abyste se nepořezali.

Nastavení hloubky drážky

1. Povolte stavěcí šroub (17).
2. Nastavte stupnici na ochranném krytu (5) na požadovanou hloubku.
3. Upevněte ochranný kryt (5) znovu pomocí stavěcího šroubu (17).

Odsávání prachu

Zednická drážkovací fréza vytváří během práce značné množství prachu. Z tohoto důvodu noste ochrannou masku proti prachu a vždy připojte průmyslový vysavač.

V případě poruchy prachového odsávacího systému přerušte práci a odstraňte poruchu!

Montáž odsávání prachu

Na přípojce pro odsávání (9) uvolněte šroubovou krytku. Nasaďte hadici průmyslového vysavače přes šroubovou krytku a šroubovou krytku utáhněte.

Nemá-li hadice průmyslového vysavače správný průměr pro přímé připojení, můžete otočením nasunout adaptér odsávání (10) jako mezikus.

Vždy připojte odsávání prachu. Hrozí poškození motoru kvůli chybějícímu odsávání, a na takové poškození se nevztahuje záruka.

Obsluha

Pozor! Nebezpečí poranění!

- Před jakoukoliv prací na přístroji vytáhněte síťovou zástrčku ze zásuvky.
- Používejte pouze výrobcem doporučené diamantové řezací kotouče a příslušenství. Při používání jiných upínacích nástrojů a jiného příslušenství může docházet k nebezpečí zranění.
- Používejte pouze brusné nástroje, na nichž jsou uvedeny údaje o výrobci, druhu pojiva, rozměrech a přípustných otáčkách.
- Používejte pouze brusné kotouče, jejichž otáčky (vytištěné na kotouči) dosahují alespoň hodnoty uvedené na typovém štítku přístroje.
- Nepoužívejte odštípnuté, popraskané nebo jinak poškozené diamantové řezací kotouče.
- Přístroj nikdy neprovozujte bez ochranných zařízení.
- Desky nebo obrobky podepřete, abyste zabránili riziku zpětného rázu v důsledku uvízlého řezného kotouče. Velké obrobky se pod vlastní hmotností mohou prohýbat. Obrobek je nutné podepřít po obou stranách kotouče, a to jak v blízkosti řezného kotouče, tak i na okraji.

Je-li přístroj v provozu, nedotýkejte se rukama brusného kotouče. Hrozí nebezpečí poranění.

Vypněte přístroj a vytáhněte síťovou zástrčku ze zásuvky. Nechte přístroj vychladnout.

Remarques concernant les calculs statiques :

Les fentes ménagées dans des murs porteurs sont régies par la norme DIN 1053 partie 1 par les règlements applicables dans le pays respectif. Ces textes normatifs réglementaires doivent être impérativement respectés. Avant d'entamer les travaux, faite-vous conseiller par le staticien, l'architecte ou la direction de chantier responsable.

Zapnutí a vypnutí

Ujistěte se, zda se napětí síťové přípojky shoduje s údaji na typovém štítku na přístroji.

Připojte zařízení k síťovému napětí.

1. Pro zapnutí přesuňte blokování zapnutí (3) směrem vpřed. Stiskněte zapínač/vypínač (2).
2. Po zapnutí vyčkejte, než přístroj dosáhne maximálních otáček. Teprve poté začněte s prací.

Po vypnutí přístroje kotouč ještě dobíhá. Hrozí nebezpečí poranění.

Zkušební chod:
Před první prací a po každé výměně kotouče proveďte zkušební chod bez zatížení. Přístroj okamžitě vypněte, jakmile se diamantový řezací kotouč netočí rovnoměrně, dojde ke značným vibracím nebo je slyšet abnornální hluk.

Manipulace

Před prací se zednickou drážkovací frézou zkontrolujte pomocí hledače vedení zdi, zda se ve stěnách a zdivech nenachází elektrická, plynová nebo vodovodní vedení.

1. Přiložte zednickou drážkovací frézu v zapnutém stavu s otáčejícími se řeznými kotouči náběhovým válečkem (8) ke zdi.
2. Zařízněte řezné kotouče do zdi.
3. Směr práce je vždy proti směru otáčení řezných kotoučů. Dbejte na správné označení směru otáčení (13). **Při práci si přístroj přitáhněte k sobě.** Jinak může dojít k nekontrolovanému vytlačení zednické drážkovací frézy z řezané oblasti.
4. Na konci drážky vykývněte zednickou drážkovací frézu z drážky a teprve potom nářadí vypněte.
5. Vzniklý můstek mezi oběma drážkami lze nyní vybourat ručním dlátem (11).

Čištění a údržba

Před jakýmkoli nastavením, údržbou nebo opravou vytáhněte napájecí kabel.

Údržba

Práce, které nejsou popsány v tomto návodu k obsluze, přenechte odbornému servisu. Používejte pouze originální díly. Před jakoukoliv údržbou nebo čištěním nechte přístroj vychladnout. Hrozí nebezpečí popálení!

Před každým použitím přístroje zkontrolujte případné zjevné vady, jako jsou uvolněné, opotřebované nebo poškozené součásti, a také správné usazení šroubů nebo jiných součástí.Především zkontrolujte diamantový řezací kotouč. Poškozené díly vyměňte.

Je-li potřebná výměna připojovacího vedení, pak ji musí provést výrobce nebo jeho zástupce, aby bylo zabráněno ohrožení.

Čištění

Nepoužívejte čisticí prostředky ani rozpouštědla. Chemické látky mohou poškodit plastové části přístroje. Přístroj nikdy nečistěte pod tekoucí vodou.

- Spotřebič řádně vyčistěte po každém použití.
- Diamantové řezací kotouče je nutné skladovat v suchu a ve vzpřímené poloze, není dovoleno je stohovat.

Skladování

- Přístroj uchovávejte na suchém místě chráněném proti prachu, a mimo dosah dětí.
- Brusné kotouče je nutné skladovat v suchu a ve vzpřímené poloze, není dovoleno je stohovat.

Likvidace/ochrana životního prostředí

Přístroj, příslušenství a obal zavezte k ekologické likvidaci.

Elektrické přístroje nepatří do domovního odpadu.

- Odevzdejte jej ve sběrně šrotu. Použité plastové a kovové díly mohou být roztříděny podle druhů a pak zavezeny k recyklaci. V případě dalších dotazů se obraťte na servisní středisko.
- Likvidaci vašich zaslaných poškozených přístrojů provádíme bezplatně.

Náhradní díly / Příslušenství

Náhradní díly a příslušenství obdržíte na stránkách www.grizzlytools-service.eu

Pokud máte problémy při objednávání, použijte prosím kontaktní formulář.
V případě jakýchkoliv dalších dotazů se obraťte na servisní středisko / „Service-Center“ (viz strana 64).

Pol.	Označení	Č. artiklu.
A 7	Řezný kotouč	30211073
A 10	Adaptér pro odsávání	91104226
A 9	Přípojka pro odsávání	91104735
A 16 B 18,19,20	Upínací příruba se závitem, Upínací příruba, Vymezovací podložky, Příruba	91104736
A 11	Ruční dláto	91104737
A 12	Upínací klíč	91104738

Hledání chyb

Pozor! Nebezpečí úrazu elektrickým proudem! Před prováděním veškerých prací na přístroji vytáhněte zástrčku ze sítě!

Problém	Možná příčina	Odstranění chyb
Zařízení se nerozběhne	Chybí síťové napětí. Zareagovala domovní pojistka	Zkontrolujte elektrickou zástrčku, napájecí kabel, vedení, síťovou zásuvku, popř. nechte domovní pojistku opravit kvalifikovaným elektrikářem
	Zapínač/vypínač (A 2) je vadný	Oprava prostřednictvím zákaznického servisu
	Závada motoru	
Brusný nástroj se nepohybuje, přestože motor běží	Matice brusného kotouče je uvolněná	Dotáhněte matici brusného kotouče (viz část „Montáž či výměna kotouče“)
	Obrobek, zbytky obrobku nebo zbytky brusného nástroje blokují pohon	Odstraňte blokující předměty
Motor se zpomalí a zastaví	Přístroj je přetížen obrobkem	Snižte tlak vyvíjený na brusný nástroj
		Obrobek je nevhodný
Běh brusného pásu je neokrouhlý, ozývají se abnormální ruchy	Matice brusného kotouče je uvolněná	Dotáhněte matici brusného kotouče (viz část „Montáž či výměna kotouče“)
	Vadný brusný kotouč	Výměna brusného kotouče

Záruka

Vážení zákazníci,
Na tento přístroj poskytujeme 3letou záruku od data zakoupení.
V případě závady tohoto výrobku vám vůči prodejci výrobku přináleží zákonná práva. Tato zákonná práva nejsou omezena naší následovně uvedenou zárukou.

Záruční podmínky

Záruční doba začíná běžet ode dne nákupu. Uschovejte si, prosím, originál účtenky pro pozdější použití. Tento dokument budete potřebovat jako doklad o koupi.
Zjistíte-li během tří let od data koupě u tohoto výrobku materiálovou nebo výrobní vadu, bude výrobek námi, podle našeho výběru, bezplatně opraven nebo nahrazen. Tato záruční oprava předpokládá, že během 3leté lhůty předložíte poškozený přístroj s dokladem o koupi (pokladní stvrzenka) a písemně krátce popíšete, v čem spočívá závada a kdy k ní došlo.
Bude-li závada kryta naší zárukou, získáte zpět opravený nebo nový výrobek. Opravou nebo výměnou výrobku nezačíná záruční doba běžet od začátku.

Záruční doba a zákonné nároky na odstranění vady

Záruční doba se neprodlužuje poskytnutím záruky. Toto platí i pro nahrazené a opravené díly. Již při koupi zjištěné závady a nedostatky musíte nahlásit okamžitě po vybalení výrobku. Po uplynutí záruční doby musíte uhradit náklady za provedené opravy.

Rozsah záruky

Přístroj byl precizně vyroben podle přísných jakostních směrnic a před dodáním byl svědomitě zkontrolován.
Záruční oprava se vztahuje na materiálové nebo výrobní vady. Tato záruka se netýká dílů výrobku, které jsou vystaveny normálnímu opotřebení, a lze je považovat za spotřební materiál (např.Diamantový řezací kotouč, upínací příruba), nebo poškození křehkých dílů (např. spínače).
Tato záruka neplatí, je-li výrobek poškozen z důvodu neodborného používání, nebo pokud u něj nebyla prováděna údržba.
Pro odborné používání výrobku musí být přesně dodržovány všechny pokyny uvedené v návodu k obsluze. Bezpodmínečně je třeba zabránit používání a manipulacím s výrobkem, které nejsou v návodu k obsluze doporučeny, nebo je před nimi varováno.
Výrobek je určen jen pro soukromé účely a ne pro komerční využití. Záruka zaniká v případě zneužívání a neodborné manipulace, používání nadměrné síly a při zásazích, které nebyly provedeny naším autorizovaným servisem.

Postup v případě uplatňování záruky

Pro zajištění rychlého zpracování vaší žádosti, prosím, postupujte podle následujících pokynů:

- Na důkaz, že jste výrobek zakoupili, mějte pro jakékoli případné dotazy připravenou pokladní stvrzenku a číslo výrobku (IAN 356345_2004)
- Číslo výrobku je uvedeno na typovém štítku.
- Pokud by došlo k funkční poruše nebo jiným závadám, nejdříve **telefonicky** nebo **e-mailem** kontaktujte níže uvedené servisní oddělení. Pak získáte další informace o vyřízení vaší reklamace.
- Výrobek označený jako vadný můžete po domluvě s naším zákaznickým servisem, s připojením dokladu o koupi (pokladní stvrzenky) a po uvedení, v

čem závada spočívá a kdy k ní došlo, přeposlat bez platby poštovného na vám sdělenou adresu příslušného servisu. Aby bylo zabráněno problémům s přijetím a dodatečnými náklady, bezpodmínečně použijte jen tu adresu, která vám bude sdělena. Zajistěte, aby zásilka nebyla odeslána nevyplaceně jako nadměrné zboží, expres nebo jiný, zvláštní druh zásilky. Přístroj zašlete včetně všech částí příslušenství dodaných při zakoupení a zajistěte dostatečně bezpečný přepravní obal.

Opravna

Opravy, **které nespadají do záruky**, můžete nechat udělat v našem servisu oproti zúčtování. Rádi vám připravíme předběžný odhad nákladů.
Můžeme zpracovávat jen ty přístroje, které byly dostatečně zabalené a odeslány vyplaceně.
Pozor: Prosím, přístroj zašlete našemu autorizovanému servisu vyčištěný a s upozorněním na závadu.
Nepřijmeme přístroje zaslané nevyplaceně jako nadměrné zboží, expres nebo jiný, zvláštní druh zásilky.
Likvidaci vašich poškozených zaslaných přístrojů provedeme bezplatně.

Service-Center

CZ **Servis Česko**
Tel.: 800143873
E-Mail: grizzly@lidl.cz
IAN 356345_2004

Dovozce

Prosím, respektujte, že následující adresa není adresou servisu. Nejdříve kontaktujte shora uvedené servisní středisko.

Grizzly Tools GmbH & Co. KG
Stockstädter Straße 20
63762 Großostheim
NĚMECKO
www.grizzlytools-service.eu

Obsah

Úvod **65**
Použitie **65**
Všeobecný popis **66**
Objem dodávky 66
Popis funkcie 66
Prehľad 66
Technické údaje **66**
Bezpečnostné pokyny **67**
Symboly a grafické znaky 67
Všeobecné bezpečnostné pokyny pre elektrické nástroje 68
Bezpečnostné pokyny pre všetky použitia 72
Ďalšie bezpečnostné pokyny pre všetky použitia 74
Doplňujúce bezpečnostné pokyny 76
ZVYŠKOVÉ RIZIKÁ 76
Montáž **77**
Kotúč montáž/výmena 77
Nastavenie hĺbky drážky 78
Odsávanie prachu 78
Montáž odsávania prachu 78
Obsluha **78**
Zapnutie a vypnutie 79
Manipulácia 79
Čistenie a údržba **80**
Údržba 80
Čistenie 80
Uskladnenie **80**
Odstránenie a ochrana životného prostredia **80**
Náhradné diely / Príslušenstvo .. **81**
Zisťovanie závad **82**
Záruka **83**
Servisná oprava **84**
Service-Center **84**
Dovozca **84**
Preklad originálneho prehlásenia o zhode CE **109**
Výkres náhradných dielov **112**

Úvod

Gratulujeme Vám k zakúpeniu Vášho nového prístroja. Tým ste sa rozhodli pre kvalitný produkt.
Tento prístroj bol počas výroby testovaný na kvalitu a podrobený výstupnej kontrole. Tým je zabezpečená funkčnosť vášho prístroja.

Návod na obsluhu je súčasťou tohto produktu. Obsahuje dôležité upozornenia ohľadom bezpečnosti, obsluhy a likvidácie. Pred používaním produktu sa oboznámte so všetkými pokynmi pre obsluhu a bezpečnosť. Používajte produkt len predpísaným spôsobom a len v uvedených oblastiach použitia. Návod na obsluhu uschovajte a v prípade odovzdania produktu tretím osobám odovzdajte aj všetky podklady.

Použitie

Fréza na rezanie drážok v murive je prístroj na vyhotovenie štrbín prevažne minerálnych materiálov (ako betón alebo murivo) bez použitia vody. Prístroj je plánovaný výlučne na používanie s diamantovými reznými kotúčmi.
Pre všetky ostatné spôsoby použitia (napr. delenie s chladiacou kvapalinou, delenie materiálov ohrozujúcich zdravie ako azbest) prístroj nie je určený.
Zariadenie je určené pre domácich majstrov. Nie je konštruované pre trvalú priemyselnú prevádzku.
Zariadenie je určené pre dospelých. Mladiství nad 16 rokov môžu zariadenie používať len pod dohľadom.

Výrobca neručí za škody, ktoré vzniknú iným používaním než podľa určenia alebo nesprávnou obsluhou.

Všeobecný popis

Obrázky nájdete na prednej výklopnej strane.

Objem dodávky

Vybaľte nástroj a skontrolujte, či je kompletný. Baliaci materiál zlikvidujte podľa predpisov.

- Zariadenie
- 2 rezné kotúče (predmontované)
- Odsávací adaptér (predmontované)
- Redukčný kus na odsávanie
- Upínací kľúč
- Ručný sekáč
- Kufrík
- Návod na obsluhu

Popis funkcie

Fréza na rezanie drážok v murive frézuje s dvoma paralelne bežiacimi diamantovými reznými kotúčmi v murive bez použitia vody. Odstránením materiálu v medzipriestore štrbiny vzniká štrbina pre vedenie kábla.
Dodržiavajte pokyny výrobcu kotúčov.
Funkcia jednotlivých prvkov obsluhy je uvedená v nasledujúcich popisoch.

Prehľad

A

1 Držadlo
2 Vypínač zap/vyp
3 Blokovanie zapnutia
4 Pomocné držadlo
5 Ochranný kryt
6 Aretačné tlačidlo vretena
7 Rozbrusovací kotúč
8 Nábehový valček
9 Prípojka odsávania
10 Adaptér odsávania
11 Ručný sekáč
12 Upínací kľúč
13 Označenie smeru otáčania
14 Otvor ochranného krytu
15 Upínacie vreteno
16 Upínacia príruba so závitom
17 Fixačná skrutka

B

18 Upínacia príruba
19 Dištančné podložky
20 Príruba

Technické údaje

Drážkovacia fréza do muriva ..... PMNF 1350 E4

Menovité vstupné napätie ..230 V~, 50 Hz
Pripojovací výkon ..... 1350 W
Otáčky naprázdno (n) ..... 9000 min^{-1}
Rozmery rozbrusovacích/ kotúčov ..... Ø 125 x 22,23 mm
Hĺbka drážky..... 0 - 30 mm
Šírka drážky..... 8 mm až 26 mm
Závit vretena M14
Ochranná trieda ..... ⧈ II (Dvojitá izolácia)
Druh ochrany.....IP X0
Hladina akustického tlaku (L_{pA}) .....94 dB(A); K_{pA}= 3 dB
Hladina akustického výkonu (L_{WA}) nameraná ..... 105 dB(A); K_{WA}= 3 dB
Vibrácie (a_h) ..... 7,5 m/s^2; K= 1,5 m/s^2

U hodnôt kmitania jedná sa o maximálne hodnoty, ktoré boli stanovené pre dodaný rozbrusovací kotúč. Skutočné hodnoty kmitania sa môžu meniť v závislosti na použitom príslušenstve.
Hodnoty kmitania sú ďalej ovplyvnené zaobchádzaním používateľa.

Deliaci kotúč (Dodáva sa v):
Rýchlosť pri chode
naprázdno n_0 ..... max.12250 min^{-1}
Rýchlosť kotúča ..... max. 80 m/s*
Rýchlosť kotúča ..... Ø 125 mm
Otvor..... Ø 22,23 mm

* Brúsny kotúč musí odolať obvodovej rýchlosti 80 m/s.

Hodnoty hluku a vibrácií boli stanovené podľa noriem a ustanovení uvedených vo vyhlásení o zhode.

Uvedená hodnota emisií vibrácii sa merala podľa normovaného skúšobného postupu a môže sa použiť pre vzájomné porovnanie elektrického náradia.
Uvedená hodnota emisií vibrácii sa môže tiež použiť pre odhad počiatočného pozastavenia.

Výstraha:
Hodnota emisií vibrácii sa môže odlišovať od skutočnej hodnoty pri používaní elektrického náradia v závislosti od druhu a spôsobe jeho používania.
Zaťaženie spôsobené vibráciami sa pokúste udržať tak malé, ako je to možné. Príkladné opatrenia na zníženie zaťaženia vibráciami je nosenie rukavíc pri používaní nástroja a obmedzenie pracovného času. Pritom sa zohľadnia všetky podiely cyklu prevádzky (napríklad časy, kedy je elektrické zariadenie vypnuté a také, kedy je zapnuté, ale bez zaťaženia).

Bezpečnostné pokyny

POZOR! Pri používaní elektrických prístrojov treba kvôli ochrane proti zásahu elektrickým prúdom, nebezpečenstvu poranenia a požiaru dodržiavať nasledovné zásadné bezpečnostné opatrenia. Predtým než začnete používať toto elektrické zariadenie, prečítajte si všetky tieto pokyny a bezpečnostné pokyny si dobre uschovajte.

Symboly a grafické znaky

Symboly na prístroji:

Pozor!

Pozor! Nebezpečenstvo úrazu elektrickým prúdom! Pred začatím akýchkoľvek prác na prístroji vytiahnite sieťovú zástrčku

Prečítajte si návod na obsluhu!

Noste sluchu. Noste ochranu očí.

Noste ochranu dýchania

Nebezpečenstvo porezania! Nosenie ochranných rukavíc

Nosiť ochranné rukavice

Nie je povolené mokré brúsenie

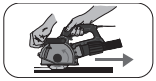

Smer práce

Ochranná trieda II (Dvojitá izolácia)

Elektrické prístroje nepatria do domového odpadu

Ďalšie znaky na rozbrusovacom kotúči:

Nepoužívať poškodené kotúče

Symboly v návode:

Výstražné značky s údajmi pre zabránenie škodám na zdraví alebo vecným škodám.

Značky nebezpečenstva s údajmi k zabráneniu poškodení zdravia osôb v dôsledku zásahu elektrickým prúdom.

Príkazové značky s údajmi pre prevenciu škôd.

Noste ochranu sluchu

Vypnite zariadenie a vytiahnite sieťovú zástrčku. Zariadenie nechajte ochladiť.

Zariadenie pripojte na sieťové napätie.

Nosenie ochranných rukavíc

Všeobecné bezpečnostné pokyny pre elektrické nástroje

VAROVANIE! Prečítajte si všetky bezpečnostné pokyny a nariadenia. Zanedbanie dodržiavania bezpečnostných pokynov a nariadení môže zapríčiniť zásah elektrickým prúdom, požiar a/alebo ťažké poranenia.

Všetky bezpečnostné pokyny a nariadenia si uschovajte pre budúcnosť.

Pojem „elektrický nástroj“ použitý v bezpečnostných pokynoch sa vzťahuje na elektrické nástroje napájané zo siete (so sieťovým káblom) a na elektrické nástroje napájané z akumulátora (bez sieťového kábla).

1) Bezpečnosť pracoviska:

a) **Udržujte svoj pracovný úsek čistý a dobre osvetlený.** Neporiadok alebo neosvetlené pracovné oblasti môžu viesť k nehodám.

b) **Nepracujte s elektrickým nástrojom v okolí ohrozenom výbuchom, v ktorom sa nachádzajú horľavé tekutiny, plyny alebo prachy.** Elektrické stroje vytvárajú iskry, ktoré môžu zapáliť prach alebo pary.

c) **Behom používania elektrického nástroja udržujte deti a iné osoby vzdialene od seba.** Pri nepozornosti môžete stratiť kontrolu nad nástrojom.

2) Elektrická bezpečnosť:

a) **Prípojná zástrčka elektrického nástroja sa musí hodiť do zásuvky. Zástrčka sa nesmie žiadnym spôsobom zmeniť. Nepoužívajte žiadne adaptérové zástrčky v spojení s elektrickými nástrojmi s ochranným uzemnením.** Nezmenené zástrčky a zásuvky zmenšujú riziko elektrického úderu.

b) **Vyvarujte sa telesnému kontaktu s uzemnenými povrchmi ako sú rúry, vyhrievacie telesá, sporáky a chladničky.** Existuje zvýšené riziko skrz elektrický úder, keď je Vaše telo uzemnené.

c) **Nevystavujte elektrický nástroj dažďu alebo mokrosti.** Vniknutie vody do elektrického nástroja zvyšuje riziko elektrického úderu.

d) **Nepoužívajte kábel na iný účel, ako je nosenie alebo zavesenie elektrického nástroja alebo vytiahnutie zástrčky zo zásuvky. Udržujte kábel vzdialene od horúčavy, od oleja, od ostrých hrán alebo od pohybujúcich sa častí nástrojov.** Poškodené alebo zamotané káble zvyšujú riziko elektrického úderu.

e) **Keď pracujete s elektrickým nástrojom pod širym nebom, potom používajte iba predlžovacie káble, ktoré sú vhodné aj pre vonkajšiu oblasť.** Použitie predlžovacieho kábla vhodného pre vonkajšiu oblasť, zmenšuje riziko elektrického úderu.

f) **Keď sa nemožno vyhnúť prevádzke elektrického nástroja vo vlhkom prostredí, používajte RCD (Re-**

siudal Current Device) chybového prúdu. Používanie RCD chybového prúdu znižuje riziko elektrického úderu.

3) Bezpečnosť osôb:

a) Buďte pozorní, dbajte na to, čo robíte a pustite sa s elektrickým nástrojom rozumne do práce. Nepoužívajte elektrický nástroj, keď ste unavení alebo pod vplyvom drog, alkoholu alebo liekov. Jediný okamžik nepozornosti pri používaní elektrického nástroja môže viesť k vážnym poraneniam.

b) Noste osobný ochranný výstroj a vždy ochranné okuliare. Nosenie osobného ochranného výstroja, ako je protišmyková obuv, ochranná prilba a ochrana sluchu, znižuje riziko poranenia.

c) Vyvarujte sa nezámernému uvedeniu do prevádzky. Presvedčte sa o tom, že je elektrický nástroj vypnutý predtým, než ho pripojíte na napájanie elektrickým prúdom, než ho zdvihnete alebo nesiete.
Keď pri nosení elektrického nástroja držíte prst na spínači alebo keď tento nástroj v zapnutom stave pripojíte na napájanie elektrickým prúdom, potom toto môže viesť k nehodám.

d) Odstráňte nastavovacie náradie alebo skrutkovače predtým, než zapnete elektrický nástroj. Náradie alebo kľúč, ktorý sa nachádza v otáčajúcej sa časti nástroja, môže viesť k poraneniam.

e) Vyvarujte sa abnormálnemu držaniu tela. Postarajte sa o bezpečný postoj a udržujte vždy rovnováhu. Týmto môžete pri neočakávaných situáciách lepšie kontrolovať elektrický nástroj.

f) Noste vhodný odev. Nenoste žiadne voľné oblečenie alebo šperky. Udržujte vlasy, odev a rukavice vzdialene od pohybujúcich sa častí. Voľné oblečenie, šperky alebo dlhé vlasy môžu byť zachytené pohybujúcimi sa časťami.

g) Ak sa inštalujú zariadenia na odsávania prachu a záchytné zariadenia, presvedčte sa, či sú pripojené a či sa správne používajú. Používanie odsávania prachu môže znížiť ohrozenia prachom.

4) Používanie a ošetrovanie elektrického nástroja:

a) Nepreťažujte tento nástroj. Použite pre svoju prácu elektrické náradie, určené pre tento účel. S vhodným elektrickým nástrojom pracujete v udanom výkonovom rozsahu lepšie a bezpečnejšie.

b) Nepoužívajte žiadne elektrické náradie, ktorého spínač je defektný. Elektrické náradie, ktoré sa už nedá za- alebo vypnúť, je nebezpečné a musí byť opravené.

c) Vytiahnite zástrčku zo zásuvky predtým, než vykonáte nastavovania na nástroji, než vymeníte časti príslušenstva alebo než nástroj odložíte. Toto preventívne bezpečnostné opatrenie zabráni neúmyselnému štartu elektrického nástroja.

d) Uložte nepoužívanú elektrický nástroj mimo dosahu detí. Neprenechávajte používanie tejto píly osobám, ktoré nie sú oboznámené s týmto nástrojom alebo tieto pokyny nečítali. Elektrické nástroje sú nebezpečné, keď ich používajú neskúsené osoby.

e) Starostlivo ošetrujte tento elektrický nástroj. Kontrolujte, či pohyblivé diely bezchybne fungujú a neviaznu, či sú časti zlomené alebo natoľko poškodené, že je funkcia elektrického nástroja narušená. Nechajte poškodené časti pred použitím nástroja opraviť. Príčiny mnohých nehôd spočívajú v zle udržovaných elektrických nástrojoch.

f) Udržujte rezné nástroje ostré a čisté. Starostlivo ošetrované rezné nástroje s ostrými reznými hranami sa menej zaseknú a lepšie sa vedú.

g) Používajte tento elektrický nástroj, jeho príslušenstvo, vložné nástroje atď. v súlade s týmito inštrukciami. Zohľadnite pritom pracovné podmienky a činnosť, ktorá sa má vykonávať. Používanie elektrického nástroja pre iné účely, než pre ktoré je určený, môže viesť k nebezpečným situáciám.

5) Servis:

a) Svoje elektrické náradie nechajte opraviť iba kvalifikovaným odborným personálom a iba pomocou originálnych náhradných dielov. Týmto sa zaistí to, že bezpečnosť elektrického náradia zostane zachovaná.

Bezpečnostné pokyny pre všetky použitia

a) **Ochranný kryt patriaci k elektrickému náradiu musí byť bezpečne upevnený a nastavený tak, aby sa dosiahla najvyššia miera bezpečnosti, to znamená, t. j. aby čo možno najmenšia časť brúsneho kotúča bola odkrytá smerom k obsluhujúcej osobe. Držte osoby nachádzajúce sa v blízkosti mimo roviny otáčajúceho sa brúsneho kotúča.** Ochranný kryt má chrániť obsluhujúcu osobu pre úlomkami a náhodným kontaktom s brúsnym kotúčom.

b) **Pre vaše elektrické náradie používajte výlučne rezné kotúče opatrené diamantom.** Pokiaľ len upevníte príslušenstvo na vašom elektrickom náradí, nezaručuje to bezpečné používanie.

c) **Dovolené otáčky použitého nástroja musia byť minimálne tak vysoké, ako sú na elektrickom náradí uvedené maximálne otáčky.** Príslušenstvo, ktoré sa rýchlejšie otáča ako je dovolené, môže sa rozlomiť a lietať dookola.

d) **Brúsne kotúče sa môžu používať len pre odporúčané použitia. Napríklad: Nikdy nebrúste bočnou plochou rozbrusovacieho kotúča.** Rozbrusovacie kotúče sú určené pre uberanie materiálu čelom kotúča. Bočné pôsobenie síl na brúsny kotúč môže spôsobiť jeho zlomenie.

e) **Pre vami vybratý brúsny kotúč vždy používajte nepoškodené upínacie príruby správnej veľkosti a tvaru.** Vhodné príruby podopierajú brúsny kotúč a tak znižujú nebezpečenstvo jeho zlomenia.

f) **Vonkajší priemer a hrúbka použitého nástroja musia odpovedať údajom vášho elektrického náradia.** Nesprávne dimenzované elektrické náradie nie je možné dostatočne zakryť alebo kontrolovať.

g) **Brúsne kotúče a príruby musia presne zapadnúť na brúsne vreteno vášho elektrického náradia.** Vložené nástroje, ktoré nezapadnú presne do brúsneho vretena elektrického náradia, sa nepravidelne otáčajú, veľmi intenzívne vibrujú a môžu viesť k strate kontroly.

h) **Nepoužívajte poškodené elektrické náradie. Pred každým použitím elektrického náradia skontrolujte brúsne kotúče na odlupovanie a trhliny, brúsne taniere na trhliny, oter alebo silne opotrebovanie, drôtené kefy na uvolnené alebo zlomené drôty. Ak elektrické náradie alebo použitý nástroj spadnú, skontrolujte, či sú poškodené alebo použite nepoškodený nástroj. Ak ste elektrické náradie skontrolovali a použili, zdržujte sa a v blízkosti sa nachádzajúce osoby mimo rovinu otáčajúceho sa nástroja a zariadenie nechajte otáčať sa minimálne 1 minútu na najvyšších otáčkach.** Poškodené nástroje sa väčšinou zlomia počas tejto skúšky.

i) **Noste osobné ochranné prostriedky. Podľa použitia noste úplnú ochranu tváre, ochranu zraku alebo ochranné okuliare. Pokiaľ je to potrebné, noste protiprachovú masku, ochranu sluchu, ochranné rukavice alebo špeciálnu zásteru, ktoré vás chránia pred malými časticami brúsenia a materiálu.** Oči sa majú chrániť pred okolo letiacimi cudzími časticami, ktoré vznikajú pri rôznom použití. Protiprachová maska alebo ochranná dýchacia maska musia počas používania stále filtrovať vzniknutý prach. Keď ste dlhodobo vystavený silnému hluku, môže nastať strata sluchu.

j) **Ak sa v blízkosti zdržujú iné osoby, dávajte pozor na bezpečnú vzdialenosť k vášmu pracovisku.** Každý kto vstúpi na pracovisko, musí nosiť osobné ochranné pomôcky. Úlomky nástroja alebo zlomené nástroje môžu odletieť a spôsobiť úrazy tiež mimo skutočného pracoviska.

k) **Elektrické náradie držte len na izolovaných držadlách, keď vykonávate práce, pri ktorých použitý nástroj sa môže dostať do styku s elektrickým vedením alebo vlastnou sieťovou šnúrou.** Dotyk na elektrické vedenie pod napätím môže spojiť s napätím tiež kovové časti náradia a tak môže nastať úraz elektrickým prúdom.

l) **Sieťový kábel nesmie byť v blízkosti otáčajúceho sa elektrického náradia.** Ak stratíte kontrolu nad zariadením, môže sa sieťový kábel pretrh-

núť alebo zachytiť a vaše ruky alebo rameno sa dostane do otáčajúceho sa nástroja.

m) **Elektrické náradie nikdy neodkladajte, pokiaľ sa použitý nástroj úplne nezastaví.** Otáčajúci použitý nástroj sa môže dostať do kontaktu s odkladacou plochou, tak môžete nad ním stratiť kontrolu.

n) **Nenechávajte elektrické náradie v prevádzke, pokiaľ ho prenášate.** Váš odev môže byť zachytený náhodným kontaktom s otáčajúcim sa nástrojom a nástroj sa môže zavŕtať do vášho tela.

o) **Pravidelne čistite vetracie otvory vášho elektrického náradia.** Ventilátor motora nasáva prach a hrubý nános kovového prachu môže spôsobiť elektrické ohrozenie.

p) **Elektrické náradie nepoužívajte v blízkosti horľavých materiálov.** Iskry môžu zapáliť tento materiál.

q) **Nepoužívajte nástroje, pre ktoré sú potrebné kvapalné chladiace prostriedky.** Použitie vody alebo iných kvapalných chladiacich prostriedkov môže spôsobiť elektrický úraz.

Ďalšie bezpečnostné pokyny pre všetky použitia

Spätný náraz a príslušné bezpečnostné pokyny

Spätný úder je náhla reakcia v dôsledku zadrhnutia alebo zablokovania otáčajúceho sa nástroja, ako brúsneho kotúča, brúsneho taniera, drôtenej kefy a pod. Zadrhnutie a zablokovanie spôsobí náhle zastavenie otáčajúceho sa nástroja. Tým sa nekontrolované elektrické náradie v mieste zablokovania zrýchli proti smeru otáčania nastroja. Ak sa napríklad brúsny kotúč zadrhne alebo zablokuje v obrábanom predmete, môže sa hrana brúseného kotúča, ktorá je v ňom ponorená, zaseknúť a tým polámať brúsny kotúč alebo spôsobiť spätný úder. Brúsny kotúč sa potom pohybuje k obsluhujúcej osobe alebo od nej, podľa smeru otáčania kotúča v mieste zablokovania. Pritom sa tiež môže brúsny kotúč polámať. Spätný úder je dôsledkom nesprávneho alebo chybného používania elektrického náradia. Môže sa mu zabrániť vhodnými opatreniami, ako je nižšie popísané.

a) **Elektrické náradie držte dostatočne pevne a svoje telo a ramená majte v**

polohe, v ktorej môžete zachytiť spätné sily. Vždy používajte prídavné držadlo, ak existuje, aby ste pri rozbehu mali čo najväčšiu kontrolu nad spätnými silami alebo reakciami. Obsluhujúca osoba môže vhodnými opatreniami ovládať spätné sily a reakcie.

b) **Vaše ruky nemajte nikdy v blízkosti otáčajúceho sa nástroja.** Nástroj sa môže pri spätnom údere pohybovať po vašich rukách.

c) **Vyhnite sa tomu, aby vaše telo bolo v priestore, do ktorého sa elektrické náradie pohybuje pri spätnom údere.** Spätný úder poháňa elektrické náradie v mieste zablokovania proti smeru pohybu brúsneho kotúča.

d) **Pracujte zvlášť opatrne v priestoroch rohov, ostrých hrán atď. Zabráňte, aby sa nástroj odrazil od obrábaného predmetu a vzpriečil.** Otáčajúci sa nástroj má sklon sa vzpriečiť v rohoch, ostrých hranách alebo pri náraze na ne. To spôsobí stratu kontroly alebo spätný úder.

e) **Nepoužívajte reťazový alebo ozubený pílový list.** Takéto nástroje často spôsobia spätný úder alebo stratu kontroly nad elektrickým náradím.

f) **Vyhnite sa zablokovaniu rozbrusovacieho kotúča alebo silnému pritláčaniu. Nevykonávajte neprimerane hlboké rezy.** Preťaženie rozbrusovacieho kotúča zvýši jeho namáhanie a náchylnosť na spriečenie alebo zablokovanie a tým vyvolá možnosť spätného úderu alebo zlomenia brúsneho kotúča.

g) **Ak sa rozbrusovací kotúč vzprieči alebo prerušíte prácu, zariadenie vypnite a nechajte ho v pokoji, kým sa kotúč nezastaví. Nikdy neskúšajte ešte otáčajúci sa rozbrusovací kotúč vytiahnuť z rezu, pretože môže nastať spätný úder.** Zistite a odstráňte príčinu vzpriečenia.

h) **Nikdy nezapínajte opätovne elektrické náradie, pokiaľ je ešte v obrábanom predmete. Najskôr nechajte rozbrusovací kotúč dosiahnuť plné otáčky a potom opatrne pokračujte v rezaní.** V opačnom prípade sa kotúč môže zakliesniť, vyskočiť z obrábaného predmetu alebo spôsobiť spätný úder.

i) **Platne alebo obrábané predmety podoprite, aby**

ste zabránili riziku spätného úderu vzpriečeným rozbrusovacím kotúčom. Veľké obrábané predmety sa môžu pod svojou vlastnou hmotnosťou prehnúť. Obrábaný predmet sa musí na oboch stranách kotúča podoprieť a to v blízkosti rozbrusovacieho kotúča a tiež na hrane.

j) **Buďte zvlášť opatrný pri „taškových rezoch" v existujúcich stenách alebo v iných neviditeľných miestach.** Rozrezávací kotúč v zábere môže pri rezaní plynových alebo vodovodných vedení, elektrických vedení alebo iných objektov spôsobiť spätný úder.

Doplňujúce bezpečnostné pokyny

a) Dovolené konštrukcie rezných kotúčov: segmentované diamantové kotúče s maximálnymi štrbinami medzi segmentmi 10 mm, iba s negatívnym uhlom rezania.
Priemer kotúča: 125 mm
Hrúbka kotúča: 2,1 mm

Výstraha! Noste vždy ochranu sluchu.

ZVYŠKOVÉ RIZIKÁ

Aj pri používaní elektrického prístroja podľa predpisov vždy existujú zvyškové riziká. Nasledujúce nebezpečenstvá môžu vzniknúť v súvislosti s konštrukciou a prevedenia tohto elektrického prístroja:

a) Poškodenia pľúc, ak sa nenosí vhodná ochranu dýchania.
b) Poškodenia sluchu, ak sa nenosí vhodná ochranu sluchu.
c) Poškodenia zdravia spôsobené
   - Dotykom na brúsne nástroje v nezakrytom mieste;
   - Vymrštením častí z obrábaných predmetov alebo poškodených brúsnych kotúčov.
d) Poškodenia zdravia, ktoré sú spôsobené vibráciami na rameno - ruku, ak sa zariadenie používa dlhší čas alebo riadne nepoužíva alebo neudržiava.

Upozornenie! Tento elektrický prístroj počas prevádzky vytvára elektromagnetické pole. Toto pole môže za určitých okolností ovplyvniť aktívne alebo pasívne lekárske implantáty. Aby sa zabránilo nebezpečenstvu vážnych alebo smrteľných zranení, odporúčame, aby osoby s lekárskymi implantátmi konzultovali svojho lekára alebo výrobcu lekárskeho implan-

tátu pred samotnou obsluhou prístroja.

Montáž

Pozor! Nebezpečenstvo zranenia!

- Dbajte na to, aby ste pri práci mali dostatok miesta a aby ste neohrozili iné osoby.
- Pred uvedením do prevádzky musia byť riadne zabudované všetky kryty a ochranné vybavenie.
- Pred tým než zariadenie nastavíte, vytiahnite zo zásuvky sieťovú zástrčku.

Kotúč montáž/výmena

1. Stlačte aretačné tlačidlo vretena (6).
2. Upínacie vreteno (15) otáčajte, kým ho nezafixuje jeho aretácia. Držte aretačné tlačidlo vretena (6) ďalej stlačené.
3. Uvoľnite upínaciu maticu (16) s upínacím kľúčom (12). Môžete uvoľniť aretačné tlačidlo vretena (6).
4. Odoberte upínaciu prírubu so závitom (16) cez otvor ochranného krytu (14).
5. Odoberte rezný kotúč (7) tak, že ho nadvihnete na upínacom vretene (15) až na ochranný kryt a odtiahnete ho smerom von.
6. Odoberte prírubu (20) a dištančné podložky (19) cez otvor ochranného krytu (14).
7. Odoberte druhý rezný kotúč (7) ako v bode 5.
8. Upínacia príruba (18) môže zostať na upínacom vretene (15).

   Ak by sa mala odobrať upínacia príruba (18), dávajte pozor na správnu montáž. Obrys upínacej príruby (18) musí ukazovať do smeru motora. Ak otočíte upínaciu prírubu (18), musí sa upínacie vreteno (15) otáčať súčasne.
9. Požadovaný rezný kotúč (7) nasaďte na upínaciu prírubu (18). Popis kotúča zásadne smeruje k prístroju.
10. Vytvorte želanú reznú šírku výberom dištančných podložiek (19). Posuňte ju na upínacie vreteno (15). Nasleduje príruba (20). Nasleduje druhý rezný kotúč (7). Všetky dištančné podložky (19), ktoré sa nepoužívajú na definíciu reznej šírky, sa musia po druhom reznom kotúči umiestniť na upínacie vreteno (15).
11. Nasaďte upínaciu prírubu so závitom (16) znova na upínacie vreteno (15).
12. Stlačte aretačné tlačidlo vretena (6) a otáčajte upínacie vreteno (15), kým aretácia vretena nezafixuje upínacie vreteno (15). Opäť dotiahnite upínaciu prírubu so závitom (16) s upínacím kľúčom (12). Môžete uvoľniť aretačné tlačidlo vretena (6).

Pokyny pre výmenu:

- Nikdy neprevádzkujte zariadenie bez ochranného vybavenia.
- Presvedčte sa, či na brúsnom kotúči (7) uvedený počet otáčok je rovnaký alebo väčší ako menovité otáčky naprázdno zariadenia.
- Presvedčte sa, či rozmery brúsneho kotúča sú vhodné pre zariadenie.
- Nevŕtajte dodatočne do malého otvoru brúsneho kotúča.
- Nepoužívajte žiadne redukčné vložky alebo adaptéry, aby ste prispôsobili veľký otvor brúsnych kotúčov.
- Nepoužívajte pílové listy.

Diamantové rezné kotúče vymieňajte iba v pároch.

Pri výmene brúsneho kotúča noste ochranné rukavice, aby ste zabránili porezaniu.

Ak je na vašom rozbrusovacom kotúči označený smer otáčania, tak dávajte pozor na zhodu s označením smeru otáčania na prístroji.

Nastavenie hĺbky drážky

1. Uvoľnite fixačnú skrutku (17).
2. Nastavte stupnicu ochranného krytu (5) na želanú hĺbku.
3. Ochranný kryt (5) zaistite znova so zaisťovacou skrutkou (17).

Odsávanie prachu

Fréza na rezanie drážok v murive vyvíja počas práce značné množstvo prachu. Noste preto protiprachovú masku a vždy pripojte priemyselný vysávač.

V prípade porúch systému na odsávanie prachu prerušte prácu a odstráňte poruchu!

Montáž odsávania prachu

Na prípojke odsávania (9) uvoľnite skrutkovací kryt. Zastrčte hadicu vášho priemyselného vysávača cez skrutkovací kryt a tento pevne zatočte.

Ak hadica vášho priemyselného vysávača nemá vhodný priemer pre priamu prípojku, môžete adaptér odsávania (10) nasunúť s jednou otáčkou ako medzikus.

Vždy pripojte odsávanie prachu. Škody na motore, ktoré je možné odvodiť z chýbajúceho odsávania, nespadajú pod záruku.

Obsluha

Pozor! Nebezpečenstvo zranenia!

- Pred všetkými prácami na zariadení vytiahnite zo sieťovej zásuvky zástrčku.
- Používajte len výrobcom odporúčané diamantové rozbrusovacie kotúče a časti príslušenstva. Používanie iných nástrojov a iného príslušenstva môže znamenať nebezpečenstvo zranenia.
- Používajte len brúsne nástroje, ktoré majú údaje o výrobcovi, spôsobe upnutia, rozmer a dovolené otáčky.
- Používajte len brúsne kotúče, na ktorých vytlačené otáčky sú minimálne tak veľké, ako tie čo sú uvedené na typovom štítku zariadenia.
- Nepoužívajte nalomené, naštrbené alebo inak poškodené diamantové rozbrusovacie kotúče.
- Nikdy nepracujte so zariadením bez ochranných zariadení.
- **Platne alebo obrábané predmety podoprite, aby ste zabránili riziku spätného úderu vzpriečeným rozbrusovacím kotúčom.** Veľké obrábané predmety sa môžu pod svojou vlastnou hmotnosťou prehnúť. Obrábaný predmet sa musí na oboch stranách kotúča podoprieť a to v blízkosti rozbrusovacieho kotúča a tiež na hrane.

Keď zariadenie je v prevádzke, nemajte ruky na kotúči. Je nebezpečenstvo poranenia.

Vypnite zariadenie a vytiahnite sieťovú zástrčku. Zariadenie nechajte ochladiť.

Pokyny pre statiku:

Štrbiny v nosných stenách podliehajú norme DIN 1053, časť 1 alebo predpisom, ktoré sú špecifické pre danú krajinu. Tieto predpisy sa musia bezpodmienečne dodržiavať. Pred začatím prác sa poraďte so zodpovedným statikom, architektom alebo príslušným vedením stavby.

Zapnutie a vypnutie

Skontrolujte, či sieťové napätie súhlasí s napätím na typovom štítku zariadenia.

Zariadenie pripojte na sieťové napätie.

1. Na zapnutie posuňte tlačidlo blokovania (3) smerom dopredu. Stlačte vypínač vyp/zap (2).
2. Keď chcete vypnúť, vypínač zap/vyp uvoľnite. Zariadenie sa vypne.

Po zapnutí počkajte, kým zariadenie nedosiahne svoje maximálne otáčky. Až potom začnite pracovať.

Po vypnutí zariadenia kotúč ešte dobieha. Je nebezpečenstvo poranenia.

Skúšobná prevádzka:
Pred začatím prvej práce a po každej výmene kotúča vykonajte skúšku bez zaťaženia. Ihneď vypnite prístroj, keď diamantový rozbrusovací kotúč má nepravidelný chod, vyskytnú sa značné vibrácie alebo je počuť abnormálne zvuky.

Manipulácia

Skôr ako budete pracovať s frézou na rezanie drážok v murive, pomocou prístroja na vyhľadávanie potrubí prekontrolujte steny a múry vzhľadom na skryté elektrické, plynové a vodovodné potrubia.

1. Frézu na rezanie drážok v murive nasaďte na murive zapnutú s bežiacimi reznými kotúčmi s vodiacim valčekom (8).
2. Ponorte rezné kotúče do muriva.
3. Smer práce je vždy v protichode k smeru otáčania rezných kotúčov. Dávajte pozor na označenie (13). **Prístroj pri práci priťahujte k sebe.** Inak sa môže fréza na rezanie drážok v murive vytlačiť z oblasti rezania.
4. Na konci drážky frézu na rezanie drážok v murive vytočte z drážky a až potom vypnite prístroj.
5. Vzniknutá stena medzi oboma drážkami sa môže teraz vylomiť pomocou ručného sekáča (11).

Čistenie a údržba

Pred každým nastavením, údržbe alebo oprave vytiahnite sieťovú zástrčku zo siete.

Údržba

Práce, ktoré nie sú uvedené v tomto návode na prevádzku, nechajte vykonať odbornému servisu. Používajte len originálne náhradné diely. Pred všetkými údržbárskymi a čistiacimi prácami, nechajte zariadenie vychladnúť. Je nebezpečenstvo popálenia!

Pred každým použitím skontrolujte, či zariadenie nemá viditeľné chyby ako uvoľnené, opotrebované alebo poškodené časti, či má správne uložené skrutky alebo iné častí. Zvlášť skontrolujte diamantový rozbrusovací kotúč. Poškodené časti vymeňte.

Ak je potrebná výmena pripájacieho vedenia, potom pre zabránenie ohrozenia bezpečnosti to musí vykonať výrobca alebo jeho zástupca.

Čistenie

Nepoužívajte žiadne čistiace alebo rozpúšťacie prostriedky. Chemické látky môžu napadnúť plastové časti zariadenia. Zariadenie nikdy nečistite pod tečúcou vodou.

- Po každom použití zariadenie dôkladne vyčistite.
- Čistite vetracie otvory a povrch zariadenia s mäkkou kefou, štetcom alebo textíliou.

Uskladnenie

- Prístroj uschovávajte na suchom a bezprašnom mieste a mimo dosahu detí.
- Diamantové rozbrusovacie kotúče sa musia skladovať suché a na výšku a nesmú sa skladať na seba.

Odstránenie a ochrana životného prostredia

Prístroj, príslušenstvo a obal odovzdajte v súlade s požiadavkami na ochranu životného prostredia do recyklačnej zberne.

Elektrické prístroje nepatria do domového odpadu.

- Odovzdajte prístroj do recyklačnej zberne. Použité umelohmotné a kovové časti sa môžu podľa druhu materiálu roztriediť a tak odovzdať do recyklačnej zberne. V prípade otázok sa obráťte na naše servisné stredisko.
- Likvidáciu vašich chybných zaslaných prístrojov uskutočníme bezplatne.

Náhradné diely / Príslušenstvo

Náhradné diely a príslušenstvo nájdete na strane www.grizzlytools-service.eu

Ak by sa mali vyskytnúť problémy s procesom objednávky, použite, prosím, kontaktný formulár. Pri ďalších otázkach sa obráťte na „Service-Center“ (pozri stranu 84).

Pol.	Označenie	Č. Artiklu.
A 7	Rozbrusovací kotúč (2)	30211073
A 10	Adaptér odsávania	91104226
A 9	Prípojka odsávania	91104735
A 16 B 18,19,20	Upínacia príruba so závitom, Upínacia príruba, Dištančné podložky, Príruba	91104736
A 11	Ručný sekáč	91104737
A 12	Upínací kľúč	91104738

Zisťovanie závad

Pozor! Nebezpečenstvo úrazu elektrickým prúdom! Pred začatím akýchkoľvek prác na prístroji vytiahnite sieťovú zástrčku!

Problém	Možná príčina	Odstránenie poruchy
Zariadenie sa nespustí	Nie je sieťové napätie Reagovala domová poistka	Skontroluje sa sieťová zásuvka, sieťový kábel, vedenie, sieťová zástrčka, v prípade potreby elektrikár,skontroluje domovú poistku
	Porucha spínača zap/vyp r (A 2)	Oprava službou zákazníkom
	Porucha motora	
Brúsny nástroj sa nepohybuje, aj keď motor beží	Uvoľnená matica brúsneho kotúča	Dotiahnite maticu brúsneho kotúča (viď „Kotúč výmena“)
	Obrábaný predmet, zvyšky obrábaného predmetu alebo zvyšky brúsneho nástroja blokujú pohon	Odstráňte blokovanie
Motor je pomalý a zostane stáť	Zariadenie preťažené obrábaným predmetom	Znížte tlak na brúsny nástroj
		Obrábaný predmet nie je vhodný
Brúsny kotúč sa otáča nerovnomerne, je počuť abnormálne zvuky	Uvoľnená matica brúsneho kotúča	Dotiahnite maticu brúsneho kotúča (viď „Kotúč výmena“)
	Brúsny kotúč chybný	Výmena brúsneho kotúča

Záruka

Vážená zákazníčka, vážený zákazník,
Pre tento prístroj platí záruka 3 roky od dátumu zakúpenia.
Ak je prístroj poškodený, podľa zákona máte právo ho reklamovať u výrobcu produktu. Tieto práva vyplývajúce zo zákona nie sú našou následne opísanou zárukou obmedzené.

Záručné podmienky

Záručná lehota začína dňom zakúpenia. Pokladničný doklad ako originál prosím starostlivo uschovajte. Je potrebný ako dôkaz o zakúpení.
Ak sa počas troch rokov od dátumu zakúpenia tohto produktu vyskytne materiálna alebo výrobná chyba, produkt - podľa nášho rozhodnutia - bezplatne opravíme alebo nahradíme. Predpokladom záruky je, že v priebehu trojročnej lehoty bude predložený poškodený prístroj a pokladničný doklad a stručne opísaná chyba a kedy sa vyskytla.
Ak sa v rámci našej záruky chyba pokryje, obdržíte späť opravený alebo nový prístroj. S opravou alebo výmenou produktu sa nezačína nová záručná doba.

Záručná doba a nárok na odstránenie vady

Záručná doba sa poskytnutím záruky nepredlžuje. To platí aj pre nahradené a opravené diely. Prípadné škody a nedostatky vzniknuté už pri zakúpení sa musia ihneď po vybalení ohlásiť. Opravy vykonané po uplynutí záručnej doby sú spoplatnené.

Rozsah záruky

Prístroj bol vyrobený podľa prísnych smerníc kvality a pred dodaním bol svedomite kontrolovaný.
Záruka sa týka materiálových alebo výrobných chýb. Táto záruka sa nevzťahuje na diely produktu, ktoré sú vystavené normálnemu opotrebeniu a preto sa môžu považovať za opotrebované diely (napr. Diamantový rozbrusovací kotúč, upínacie príruby) alebo na poškodenia na krehkých dieloch (napr. vypínač).
Táto záruka zaniká, ak bol produkt používaný poškodený, neodborne alebo nebola vykonávaná údržba. Pre odborné používanie produktu je nutné presne dodržiavať všetky návody uvedené v návode na obsluhu. Bezpodmienečne sa vyhnite používaniu, ktoré sa v návode na obsluhu neodporúča alebo pred ktorým ste boli vystríhaní.
Produkt je určený len pre súkromné použitie a nie v oblasti podnikania. Záruka zaniká pri nesprávnom a neodbornom používaní, pri násilnom používaní a pri zásahoch, ktoré neboli vykonané v našej servisnej pobočke.

Postup v prípade reklamácie

Pre zabezpečenie rýchleho spracovania vašej žiadosti postupujte prosím podľa nasledujúcich pokynov:

- Pri všetkých požiadavkách predložte pokladničný doklad a číslo artiklu (IAN 356345_2004) ako dôkaz o zakúpení.
- Číslo artiklu nájdete na typovom štítku.
- Ak sa vyskytnú chyby funkcie alebo iné nedostatky, kontaktujte najskôr následne uvedené servisné oddelenie **telefonicky** alebo **emailom**. Následne obdržíte ďalšie informácie o priebehu vašej reklamácie.
- Produkt evidovaný ako poškodený môžete po dohode s našim zákazníckym servisom, s priloženým dokladom o zakúpení (pokladničný doklad) a s údajmi, v čom chyba spočíva a kedy vznik-

la, zaslať bez poštovného na adresu servisu, ktorá vám bude oznámená. Pre zabránenie dodatočných nákladov a problémov pri prevzatí použite len tú adresu, ktorá vám bude oznámená. Nezasielajte prístroj ako nadmerný tovar na náklady príjemcu, expresne alebo s iným špeciálnym nákladom. Prístroj zašlite so všetkými časťami príslušenstva dodanými pri zakúpení a zabezpečte dostatočne bezpečné prepravné balenie.

Servisná oprava

Opravy, **ktoré nepodliehajú záruke**, môžeme nechať vykonať v našej servisnej pobočke za úhradu. Radi vám poskytneme predbežnú kalkuláciu nákladov.
Môžeme spracovať len prístroje, ktoré boli doručené dostatočne zabalené a so zaplateným poštovným.
Pozor: Prístroj zašlite do našej servisnej pobočky vyčistený a s informáciami o chybe. Neprevezmeme prístroje zaslané ako nadmerný tovar na náklady príjemcu, expresne alebo s iným špeciálnym nákladom. Likvidáciu vašich poškodených zaslaných prístrojov vykonáme bezplatne.

Service-Center

SK **Servis Slovensko**
Tel.: 0850 232001
E-Mail: grizzly@lidl.sk
IAN 356345_2004

Dovozca

Nasledujúca adresa nie je adresa servisu. Najskôr kontaktujte hore uvedené servisné centrum.

Grizzly Tools GmbH & Co. KG
Stockstädter Straße 20
63762 Großostheim
NEMECKO
www.grizzlytools-service.eu

Inhalt

Einleitung 85
Bestimmungsgemäße Verwendung 85
Allgemeine Beschreibung 86
Lieferumfang 86
Funktionsbeschreibung 86
Übersicht 86
Technische Daten 86
Sicherheitshinweise 87
Symbole und Bildzeichen 87
Allgemeine Sicherheitshinweise für Elektrowerkzeuge 88
Sicherheitshinweise für Trennschleifmaschinen 92
Weitere Sicherheitshinweise für Trennschleifanwendungen 94
Restrisiken 96
Montage 96
Scheiben montieren/wechseln 97
Nuttiefe einstellen 98
Staubabsaugung 98
Bedienung 98
Ein- und Ausschalten 99
Handhabung 99
Wartung und Reinigung 100
Wartung 100
Reinigung 100
Lagerung 100
Entsorgung/Umweltschutz 100
Ersatzteile/Zubehör 101
Fehlersuche 102
Garantie 103
Reparatur-Service 104
Service-Center 104
Importeur 104
Original-EG-Konformitätserklärung 110
Explosionszeichnung 112

Einleitung

Herzlichen Glückwunsch zum Kauf Ihres neuen Gerätes. Sie haben sich damit für ein hochwertiges Gerät entschieden. Dieses Gerät wurde während der Produktion auf Qualität geprüft und einer Endkontrolle unterzogen. Die Funktionsfähigkeit Ihres Gerätes ist somit sichergestellt.

Die Betriebsanleitung ist Bestandteil dieses Gerätes. Sie enthält wichtige Hinweise für Sicherheit, Gebrauch und Entsorgung. Machen Sie sich vor der Benutzung des Gerätes mit allen Bedien- und Sicherheitshinweisen vertraut. Benutzen Sie das Gerät nur wie beschrieben und für die angegebenen Einsatzbereiche. Bewahren Sie die Betriebsanleitung gut auf und händigen Sie alle Unterlagen bei Weitergabe des Gerätes an Dritte mit aus.

Bestimmungsgemäße Verwendung

Die Mauernutfräse ist ein Gerät zum Schlitzen von überwiegend mineralischen Werkstoffen (wie Beton oder Mauerwerk) ohne Verwendung von Wasser. Das Gerät ist ausschließlich für die Verwendung mit Diamanttrennscheiben vorgesehen.
Für alle anderen Anwendungsarten (z.B. Trennen mit einer Kühlflüssigkeit, Trennen gesundheitsgefährdender Materialien wie Asbest) ist das Gerät nicht vorgesehen.
Das Gerät ist für den Einsatz im Heimwerkerbereich bestimmt. Es wurde nicht für den gewerblichen Dauereinsatz konzipiert. Das Gerät ist zum Gebrauch durch Erwachsene bestimmt. Jugendliche über 16 Jahre dürfen das Gerät nur unter Aufsicht benutzen. Der Hersteller haftet nicht

für Schäden, die durch bestimmungswidrigen Gebrauch oder falsche Bedienung verursacht wurden.

Allgemeine Beschreibung

Die Abbildung der wichtigsten Funktionsteile finden Sie auf der vorderen und hinteren Ausklappseite.

Lieferumfang

Packen Sie das Gerät aus und kontrollieren Sie, ob es vollständig ist. Entsorgen Sie das Verpackungsmaterial ordnungsgemäß.

- Gerät
- 2 Trennscheiben (vormontiert)
- Anschluss der Absaugung (vormontiert)
- Adapter der Absaugung
- Spannschlüssel
- Handmeißel
- Aufbewahrungskoffer
- Betriebsanleitung

Funktionsbeschreibung

Die Mauernutfräse fräst mit zwei parallel laufenden Diamanttrennscheiben zwei Schlitze in Mauerwerk ohne Verwendung von Wasser. Durch Entfernen des Materials im Zwischenraum der Schlitze entsteht ein Leitungs- Kabelschlitz.
Beachten Sie die Angaben der Scheibenhersteller.
Die Funktion der Bedienteile entnehmen Sie bitte den nachfolgenden Beschreibungen.

Übersicht

A

1 Handgriff
2 Ein-/Ausschalter
3 Einschaltsperre
4 Zusatzhandgriff
5 Schutzhaube
6 Spindel-Arretiertaste
7 Trennscheibe
8 Anlaufrolle
9 Anschluss der Absaugung
10 Adapter der Absaugung
11 Handmeißel
12 Spannschlüssel
13 Markierung der Drehrichtung
14 Öffnung der Schutzhaube
15 Aufnahmespindel
16 Spannflansch mit Gewinde
17 Feststellschraube

B

18 Aufnahmeflansch
19 Distanzscheiben
20 Flansch

Technische Daten

Mauernutfräse ..... PMNF 1350 E4

Nenneingangsspannung ... 230 V~, 50 Hz
Anschlussleistung ..... 1350 W
Leerlaufdrehzahl (n) ..... 9000 min^{-1}
Abmessungen
Trennscheiben ..... Ø 125 x 22,23 mm
Nuttiefe ..... 0 - 30 mm
Nutbreite ..... 8 mm bis 26 mm
Spindelgewinde M14
Schutzklasse ..... ⧈ II (Doppelisolierung)
Schutzart ..... IP X0
Schalldruckpegel
(L_{pA}) ..... 94 dB(A); K_{pA}= 3 dB
Schallleistungspegel (L_{WA})
gemessen ..... 105 dB(A); K_{WA}= 3 dB
Schwingungswert
(a_h) ..... 7,5 m/s^2; K= 1,5 m/s^2

Es handelt sich bei den Schwingungswerten um Maximalwerte, die mit der mitgelieferten Trennscheibe ermittelt wurden. Die tatsächlichen Schwingungswerte können abhängig von dem eingesetzten Zubehör variieren.
Die Schwingungswerte werden weiterhin durch die Handhabung des Anwenders beeinflusst.

Trennscheiben (aus Lieferumfang):
Leerlaufgeschwindigkeit
n_0 ..... max.12250 min^{-1}
Scheibengeschwindigkeit ... max. 80 m/s*
Außendurchmesser ..... Ø 125 mm
Bohrung ..... Ø 22,23 mm

* *Die Diamanttrennscheibe muss einer Umlaufgeschwindigkeit von 80 m/s standhalten.*

Lärm- und Vibrationswerte wurden entsprechend den in der Konformitätserklärung genannten Normen und Bestimmungen ermittelt.

Der angegebene Schwingungsemissionswert ist nach einem genormten Prüfverfahren gemessen worden und kann zum Vergleich eines Elektrowerkzeugs mit einem anderen verwendet werden.
Der angegebene Schwingungsemissionswert kann auch zu einer einleitenden Einschätzung der Aussetzung verwendet werden.

Warnung:
Der Schwingungsemissionswert kann sich während der tatsächlichen Benutzung des Elektrowerkzeugs von dem Angabewert unterscheiden, abhängig von der Art und Weise, in der das Elektrowerkzeug verwendet wird.
Versuchen Sie, die Belastung durch Vibrationen so gering wie möglich zu halten. Beispielhafte Maßnahmen zur Verringerung der Vibrationsbelastung sind das Tragen von Handschuhen beim Gebrauch des Werkzeugs und die Begrenzung der Arbeitszeit. Dabei sind alle Anteile des Betriebszyklus zu berücksichtigen (beispielsweise Zeiten, in denen das Elektrowerkzeug abgeschaltet ist, und solche, in denen es zwar eingeschaltet ist, aber ohne Belastung läuft).

Sicherheitshinweise

ACHTUNG!
Beim Gebrauch von Elektrowerkzeugen sind zum Schutz gegen elektrischen Schlag, Verletzungs- und Brandgefahr folgende grundsätzliche Sicherheitsmaßnahmen zu beachten.
Lesen Sie alle diese Hinweise, bevor Sie dieses Elektrowerkzeug benutzen, und bewahren Sie die Sicherheitshinweise gut auf.

Symbole und Bildzeichen

Bildzeichen auf dem Gerät:

Achtung!

Gefahr durch elektrischen Schlag! Ziehen Sie vor Wartungs- und Reparaturarbeiten den Netzstecker aus der Steckdose

Betriebsanleitung lesen!

Tragen Sie Augen- und Gehörschutz

Tragen Sie einen Atemschutz

Gefahr durch Schnittverletzungen! Tragen Sie schnittsichere Handschuhe

Sicherheitsschuhe tragen

Nicht zulässig für Nassschleifen

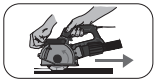

Arbeitsrichtung

Schutzklasse II (Doppelisolierung)

Elektrogeräte gehören nicht in den Hausmüll

Weiteres Bildzeichen auf der Trennscheibe:

Keine defekte Scheibe verwenden

Symbole in der Betriebsanleitung:

Gefahrenzeichen mit Angaben zur Verhütung von Personen- oder Sachschäden

Gefahrenzeichen mit Angaben zur Verhütung von Personenschäden durch einen elektrischen Schlag

Gebotszeichen mit Angaben zur Verhütung von Schäden

Tragen Sie Gehörschutz

Schalten Sie das Gerät aus und ziehen Sie den Netzstecker. Lassen Sie das Gerät abkühlen.

Schließen Sie das Gerät an die Netzspannung an

Tragen Sie schnittsichere Handschuhe

Allgemeine Sicherheitshinweise für Elektrowerkzeuge

WARNUNG! Lesen Sie alle Sicherheitshinweise und Anweisungen. Versäumnisse bei der Einhaltung der Sicherheitshinweise und Anweisungen können elektrischen Schlag, Brand und/oder schwere Verletzungen verursachen.

Bewahren Sie alle Sicherheitshinweise und Anweisungen für die Zukunft auf. Der in den Sicherheitshinweisen verwendete Begriff „Elektrowerkzeug" bezieht sich auf netzbetriebene Elektrowerkzeuge (mit Netzkabel) und auf akkubetriebene Elektrowerkzeuge (ohne Netzkabel).

1) Arbeitsplatzsicherheit:

- **Halten Sie Ihren Arbeitsbereich sauber und gut beleuchtet**. Unordnung oder unbeleuchtete Arbeitsbereiche können zu Unfällen führen.
- **Arbeiten Sie mit dem Elektrowerkzeug nicht in explosionsgefährdeter Umgebung, in der sich brennbare Flüssigkeiten, Gase oder Stäube befinden.** Elektrowerkzeuge erzeugen Funken, die den Staub oder die Dämpfe entzünden können.
- **Halten Sie Kinder und andere Personen während der Benutzung des Elektrowerkzeuges fern.** Bei Ablenkung können Sie die Kontrolle über das Gerät verlieren.

2) Elektrische Sicherheit:

- **Der Anschlussstecker des Elektrowerkzeuges muss in die Steckdose passen. Der Stecker darf in keiner Weise verändert werden. Verwenden Sie keine Adapterstecker gemeinsam mit schutzgeerdeten Elektrowerkzeugen.** Unveränderte Stecker und passende Steckdosen verringern das Risiko eines elektrischen Schlages.
- **Vermeiden Sie Körperkontakt mit geerdeten Oberflächen wie von Rohren, Heizungen, Herden und Kühlschränken.** Es besteht ein erhöhtes Risiko durch elektrischen Schlag, wenn Ihr Körper geerdet ist.
- **Halten Sie das Elektrowerkzeug von Regen oder Nässe fern.** Das Eindringen von Wasser in ein Elektrowerkzeug erhöht das Risiko eines elektrischen Schlages.
- **Zweckentfremden Sie das Kabel nicht, um das Elektrowerkzeug zu tragen, aufzuhängen oder um den Stecker aus der Steckdose zu ziehen. Halten Sie das Kabel fern von Hitze, Öl, scharfen Kanten oder sich bewegenden Geräteteilen.** Beschädigte oder verwickelte Kabel erhöhen das Risiko eines elektrischen Schlages.
- **Wenn Sie mit dem Elektrowerkzeug im Freien arbeiten, verwenden Sie nur Verlängerungskabel, die auch für den Außenbereich geeignet sind.** Die Anwendung eines für den Außenbereich geeigneten Verlängerungskabels verringert das Risiko eines elektrischen Schlages.
- **Wenn der Betrieb des Elektrowerkzeuges in feuchter Umgebung nicht vermeidbar ist, verwenden Sie einen Fehlerstromschutzschalter.** Der Einsatz eines Fehlerstromschutzschalters vermindert das Risiko eines elektrischen Schlages. Benutzen Sie einen RCD (Residual Current

Device) mit einem Auslösestrom von 30 mA oder weniger.

3) Sicherheit von Personen:

- **Seien Sie aufmerksam, achten Sie darauf, was Sie tun, und gehen Sie mit Vernunft an die Arbeit mit dem Elektrowerkzeug. Benutzen Sie das Elektrowerkzeug nicht, wenn Sie müde sind oder unter Einfluss von Drogen, Alkohol oder Medikamenten stehen.** Ein Moment der Unachtsamkeit beim Gebrauch des Elektrowerkzeugs kann zu ernsthaften Verletzungen führen.
- **Tragen Sie persönliche Schutzausrüstung und immer eine Schutzbrille**. Das Tragen persönlicher Schutzausrüstung, wie Staubmaske, rutschfeste Sicherheitsschuhe, Schutzhelm oder Gehörschutz je nach Art und Einsatz des Elektrowerkzeugs, verringert das Risiko von Verletzungen.
- **Vermeiden Sie eine unbeabsichtigte Inbetriebnahme. Vergewissern Sie sich, dass das Elektrowerkzeug ausgeschaltet ist, bevor Sie es an die Stromversorgung und/oder den Akku anschließen, es aufnehmen oder tragen.** Wenn Sie beim Tragen des Elektrowerkzeugs den Finger am Schalter haben oder das Gerät eingeschaltet an die Stromversorgung anschließen, kann dies zu Unfällen führen.
- **Entfernen Sie Einstellwerkzeuge oder Schraubenschlüssel, bevor Sie das Elektrowerkzeug einschalten.** Ein Werkzeug oder Schlüssel, der sich in einem drehenden Geräteteil befindet, kann zu Verletzungen führen.
- **Vermeiden Sie eine abnormale Körperhaltung. Sorgen Sie für einen sicheren Stand und halten Sie jederzeit das Gleichgewicht.** Dadurch können Sie das Elektrowerkzeug in unerwarteten Situationen besser kontrollieren.
- **Tragen Sie geeignete Kleidung. Tragen Sie keine weite Kleidung oder Schmuck. Halten Sie Haare, Kleidung und Handschuhe fern von sich bewegenden Teilen.** Lockere Kleidung, Schmuck oder lange Haare können von sich bewegenden Teilen erfasst werden.
- **Wenn Staubabsaug- und -auffangeinrichtungen montiert werden können, vergewissern Sie sich, dass diese angeschlossen sind und richtig verwendet werden.** Verwendung einer Staubabsaugung kann Gefährdungen durch Staub verringern.

4) Verwendung und Behandlung des Elektrowerkzeuges:

- **Überlasten Sie das Gerät nicht. Verwenden Sie für Ihre Arbeit das dafür bestimmte Elektrowerkzeug.** Mit dem passenden Elektrowerkzeug arbeiten Sie besser und sicherer im angegebenen Leistungsbereich.
- **Benutzen Sie kein Elektrowerkzeug, dessen Schalter defekt ist.** Ein Elektrowerkzeug, das sich nicht mehr ein- oder ausschalten lässt, ist gefährlich und muss repariert werden.
- **Ziehen Sie den Stecker aus der Steckdose und/oder entfernen Sie den Akku, bevor Sie Geräteeinstellungen vornehmen, Zubehörteile wechseln oder das Gerät weglegen.** Diese Vorsichtsmaßnahme verhindert den unbeabsichtigten Start des Elektrowerkzeugs.
- **Bewahren Sie das unbenutzte Elektrowerkzeug außerhalb der Reichweite von Kindern auf. Lassen Sie Personen das Gerät nicht benutzen, die mit diesem nicht vertraut sind oder diese Anweisungen nicht gelesen haben.** Elektrowerkzeuge sind gefährlich, wenn sie von unerfahrenen Personen benutzt werden.
- **Pflegen Sie das Elektrowerkzeug mit Sorgfalt. Kontrollieren Sie, ob bewegliche Teile einwandfrei funktionieren und nicht klemmen, ob Teile gebrochen oder so beschädigt sind, dass die Funktion des Gerätes beeinträchtigt ist. Lassen Sie beschädigte Teile vor dem Einsatz des Gerätes reparieren.** Viele Unfälle haben ihre Ursache in schlecht gewarteten Elektrowerkzeugen.
- **Halten Sie Schneidwerkzeuge scharf und sauber.** Sorgfältig gepflegte Schneidwerkzeuge mit scharfen Schneidkanten verklemmen sich weniger und sind leichter zu führen.
- **Verwenden Sie das Elektrowerkzeug, Zubehör, Einsatzwerkzeuge usw. entsprechend diesen Anweisungen. Berücksichtigen Sie dabei die Arbeitsbedingungen und die auszuführende Tätigkeit.** Der Gebrauch des Elektrowerkzeuges für andere als die vorgesehenen Anwendungen kann zu gefährlichen Situationen führen.

5) Service:

- **Lassen Sie Ihr Elektrowerkzeug nur von qualifiziertem Fachpersonal und nur mit Original-Ersatzteilen reparieren.** Damit wird sichergestellt, dass die Sicherheit des Elektrowerkzeuges erhalten bleibt.

Sicherheitshinweise für Trennschleifmaschinen

a) **Die zum Elektrowerkzeug gehörende Schutzhaube muss sicher angebracht und so eingestellt sein, dass ein Höchstmaß an Sicherheit erreicht wird, d. h. der kleinstmögliche Teil des Schleifkörpers zeigt offen zur Bedienperson. Halten Sie und in der Nähe befindliche Personen sich außerhalb der Ebene der rotierenden Schleifscheibe auf.** Die Schutzhaube soll die Bedienperson vor Bruchstücken und zufälligem Kontakt mit dem Schleifkörper schützen.

b) **Verwenden Sie ausschließlich diamantbesetzte Trennscheiben für Ihr Elektrowerkzeug.** Nur weil Sie das Zubehör an Ihrem Elektrowerkzeug befestigen können, garantiert das keine sichere Verwendung.

c) **Die zulässige Drehzahl des Einsatzwerkzeugs muss mindestens so hoch sein wie die auf dem Elektrowerkzeug angegebene Höchstdrehzahl.** Zubehör, das sich schneller als zulässig dreht, kann zerbrechen und umherfliegen.

d) **Schleifkörper dürfen nur für die empfohlenen Einsatzmöglichkeiten verwendet werden. Zum Beispiel: Schleifen Sie nie mit der Seitenfläche einer Trennscheibe.** Trennscheiben sind zum Materialabtrag mit der Kante der Scheibe bestimmt. Seitliche Krafteinwirkung auf diese Schleifkörper kann sie zerbrechen.

e) **Verwenden Sie immer unbeschädigte Spannflansche in der richtigen Größe und Form für die von Ihnen gewählte Schleifscheibe.** Geeignete Flansche stützen die Schleifscheibe und verringern so die Gefahr eines Schleifscheibenbruchs.

f) **Außendurchmesser und Dicke des Einsatzwerkzeugs müssen den Maßangaben Ihres Elektrowerkzeugs entsprechen.** Falsch bemessene Einsatzwerkzeuge können nicht ausreichend abgeschirmt oder kontrolliert werden.

g) **Schleifscheiben und Flansche müssen genau auf die Schleifspindel Ihres Elektrowerkzeugs passen.** Einsatzwerkzeuge, die nicht genau auf die Schleifspindel des Elektrowerkzeugs passen, drehen sich ungleichmäßig, vibrieren sehr stark und können zum Verlust der Kontrolle führen.

h) **Verwenden Sie keine beschädigten Schleifscheiben. Kontrollieren Sie vor jeder Verwendung die Schleifscheiben auf Absplitterungen und Risse. Wenn das Elektrowerkzeug oder die Schleif-**

scheibe herunterfällt, überprüfen Sie, ob es / sie beschädigt ist, oder verwenden Sie eine unbeschädigte Schleifscheibe. Wenn Sie die Schleifscheibe kontrolliert und eingesetzt haben, halten Sie und in der Nähe befindliche Personen sich außerhalb der Ebene der rotierenden Schleifscheibe auf und lassen Sie das Gerät eine Minute lang mit Höchstdrehzahl laufen. Beschädigte Schleifscheiben brechen meist in dieser Testzeit.

i) **Tragen Sie persönliche Schutzausrüstung. Verwenden Sie je nach Anwendung Vollgesichtsschutz, Augenschutz oder Schutzbrille. Soweit angemessen, tragen Sie Staubmaske, Gehörschutz, Schutzhandschuhe oder Spezialschürze, die kleine Schleif- und Materialpartikel von Ihnen fernhält.** Die Augen sollen vor herumfliegenden Fremdkörpern geschützt werden, die bei verschiedenen Anwendungen entstehen. Staub- oder Atemschutzmaske müssen den bei der Anwendung entstehenden Staub filtern. Wenn Sie lange lautem Lärm ausgesetzt sind, können Sie einen Hörverlust erleiden.

j) **Achten Sie bei anderen Personen auf sicheren Abstand zu Ihrem Arbeitsbereich. Jeder, der den Arbeitsbereich betritt, muss persönliche Schutzausrüstung tragen.** Bruchstücke des Werkstücks oder gebrochener Einsatzwerkzeuge können wegfliegen und Verletzungen auch außerhalb des direkten Arbeitsbereichs verursachen.

k) **Halten Sie das Gerät nur an den isolierten Griffflächen, wenn Sie Arbeiten ausführen, bei denen das Einsatzwerkzeug verborgene Stromleitungen oder das eigene Netzkabel treffen kann.** Der Kontakt mit einer spannungsführenden Leitung kann auch metallene Geräteteile unter Spannung setzen und zu einem elektrischen Schlag führen.

l) **Halten Sie das Netzkabel von sich drehenden Einsatzwerkzeugen fern.** Wenn Sie die Kontrolle über das Gerät verlieren, kann das Netzkabel durchtrennt oder erfasst werden und Ihre Hand oder Ihr Arm in das sich drehende Einsatzwerkzeug geraten.

m) **Legen Sie das Elektrowerkzeug niemals ab, bevor das Einsatzwerkzeug völlig zum Stillstand gekommen ist.** Das sich drehende Einsatzwerkzeug kann in Kontakt mit der Ablagefläche geraten, wodurch Sie die Kontrolle über das Elektrowerkzeug verlieren können.

n) **Lassen Sie das Elektrowerkzeug nicht laufen,**

während Sie es tragen. Ihre Kleidung kann durch zufälligen Kontakt mit dem sich drehenden Einsatzwerkzeug erfasst werden, und das Einsatzwerkzeug sich in Ihren Körper bohren.

o) **Reinigen Sie regelmäßig die Lüftungsschlitze ihres Elektrowerkzeugs.** Das Motorgebläse zieht Staub in das Gehäuse, und eine starke Ansammlung von Metallstaub kann elektrische Gefahren verursachen.

p) **Verwenden Sie das Elektrowerkzeug nicht in der Nähe brennbarer Materialien.** Funken können diese Materialien entzünden.

q) **Verwenden Sie keine Einsatzwerkzeuge, die flüssige Kühlmittel erfordern.** Die Verwendung von Wasser oder anderen flüssigen Kühlmitteln kann zu einem elektrischen Schlag führen.

Weitere Sicherheitshinweise für Trennschleifanwendungen

Rückschlag und entsprechende Sicherheitshinweise

Rückschlag ist die plötzliche Reaktion infolge einer hakenden oder blockierten drehenden Schleifscheibe. Verhaken oder Blockieren führt zu einem abrupten Stopp des rotierenden Einsatzwerkzeugs. Dadurch wird ein unkontrolliertes Elektrowerkzeug gegen die Drehrichtung des Einsatzwerkzeugs an der Blockierstelle beschleunigt. Wenn z.B. eine Schleifscheibe im Werkstück hakt oder blockiert, kann sich die Kante der Schleifscheibe, die in das Werkstück eintaucht, verfangen und dadurch die Schleifscheibe ausbrechen oder einen Rückschlag verursachen. Die Schleifscheibe bewegt sich dann auf die Bedienperson zu oder von ihr weg, je nach Drehrichtung der Scheibe an der Blockierstelle. Hierbei können Schleifscheiben auch brechen.
Ein Rückschlag ist die Folge eines falschen oder fehlerhaften Gebrauchs des Elektrowerkzeugs. Er kann durch geeignete Vorsichtsmaßnahmen, wie nachfolgend beschrieben, verhindert werden.

a) **Halten Sie das Elektrowerkzeug gut fest und bringen Sie Ihren Körper und Ihre Arme in eine Position, in der Sie die Rückschlagkräfte abfangen können. Verwenden Sie immer den Zusatzgriff, falls vorhanden, um die größtmögliche Kontrolle über Rückschlagkräfte oder Reaktionsmomente beim Hochlauf zu haben.** Die Bedienperson kann durch geeignete Vorsichtsmaßnahmen die Rückschlag- und Reaktionskräfte beherrschen.

b) **Bringen Sie Ihre Hand nie in die Nähe sich drehender Einsatzwerkzeuge.** Das Einsatzwerkzeug kann

sich beim Rückschlag über Ihre Hand bewegen.

c) **Meiden Sie den Bereich vor und hinter der rotierenden Trennscheibe.** Der Rückschlag treibt das Elektrowerkzeug in die Richtung entgegengesetzt zur Bewegung der Schleifscheibe an der Blockierstelle.

d) **Arbeiten Sie besonders vorsichtig im Bereich von Ecken, scharfen Kanten usw. Verhindern Sie, dass Einsatzwerkzeuge vom Werkstück zurückprallen und verklemmen. Das rotierende Einsatzwerkzeug neigt bei Ecken, scharfen Kanten oder wenn es abprallt dazu, sich zu verklemmen.** Dies verursacht einen Kontrollverlust oder Rückschlag.

e) **Verwenden Sie kein Ketten- oder gezähntes Sägeblatt sowie keine segmentierte Diamantscheibe mit mehr als 10 mm breiten Schlitzen.** Solche Einsatzwerkzeuge verursachen häufig einen Rückschlag oder den Verlust der Kontrolle über das Elektrowerkzeug.

f) **Vermeiden Sie ein Blockieren der Trennscheibe oder zu hohen Anpressdruck. Führen Sie keine übermäßig tiefen Schnitte aus.** Eine Überlastung der Trennscheibe erhöht deren Beanspruchung und die Anfälligkeit zum Verkanten oder Blockieren und damit die Möglichkeit eines Rückschlags oder Schleifkörperbruchs.

g) **Falls die Trennscheibe verklemmt oder Sie die Arbeit unterbrechen, schalten Sie das Gerät aus und halten Sie es ruhig, bis die Scheibe zum Stillstand gekommen ist. Versuchen Sie nie, die noch laufende Trennscheibe aus dem Schnitt zu ziehen, sonst kann ein Rückschlag erfolgen.** Ermitteln und beheben Sie die Ursache für das Verklemmen.

h) **Schalten Sie das Elektrowerkzeug nicht wieder ein, solange es sich im Werkstück befindet. Lassen Sie die Trennscheibe erst ihre volle Drehzahl erreichen, bevor Sie den Schnitt vorsichtig fortsetzen.** Andernfalls kann die Scheibe verhaken, aus dem Werkstück springen oder einen Rückschlag verursachen.

i) **Stützen Sie Platten oder Werkstücke ab, um das Risiko eines Rückschlags durch eine eingeklemmte Trennscheibe zu vermindern.** Große Werkstücke können sich unter ihrem eigenen Gewicht durchbiegen. Das Werkstück muss auf beiden Seiten der Scheibe abgestützt werden, und zwar sowohl in der Nähe der Trennscheibe als auch an der Kante.

j) **Seien Sie besonders vorsichtig bei „Tauchschnitten" in bestehende Wände oder andere nicht einsehbare Bereiche.** Die eintauchende Trennscheibe kann beim Schneiden in Gas- oder Wasserleitungen, elektrische Leitungen oder andere Objekte einen Rückschlag verursachen.

Ergänzende Sicherheitshinweise

a) Zulässige Trennscheibenkonstruktionen:
segmentierte Diamantscheiben mit maximalen Schlitzen zwischen den Segmenten von 10 mm, nur mit negativem Schneidwinkel.
Scheibendurchmesser: 125 mm
Scheibendicke: 2,1 mm

Warnung! Tragen Sie immer Gehörschutz.

Restrisiken

Auch wenn Sie dieses Elektrowerkzeug vorschriftsmäßig bedienen, bleiben immer Restrisiken bestehen. Folgende Gefahren können im Zusammenhang mit der Bauweise und Ausführung dieses Elektrowerkzeugs auftreten:

a) Lungenschäden, falls kein geeigneter Atemschutz getragen wird.
b) Gehörschäden, falls kein geeigneter Gehörschutz getragen wird.
c) Gesundheitsschäden durch
   - Berührung der Schleifwerkzeuge im nicht abgedeckten Bereich;
   - Herausschleudern von Teilen aus Werkstücken oder beschädigten Schleifscheiben.
d) Gesundheitsschäden, die aus Hand-Arm-Schwingungen resultieren, falls das Gerät über einen längeren Zeitraum verwendet wird oder nicht ordnungsgemäß geführt und gewartet wird.

Warnung! Dieses Elektrowerkzeug erzeugt während des Betriebs ein elektromagnetisches Feld. Dieses Feld kann unter bestimmten Umständen aktive oder passive medizinische Implantate beeinträchtigen. Um die Gefahr von ernsthaften oder tödlichen Verletzungen zu verringern, empfehlen wir Personen mit medizinischen Implantaten ihren Arzt und den Hersteller des medizinischen Implantats zu konsultieren, bevor die Maschine bedient wird.

Montage

Achtung! Verletzungsgefahr!

- Achten Sie darauf, zum Arbeiten genügend Platz zu haben und andere Personen nicht zu gefährden.
- Vor Inbetriebnahme müssen alle Abdeckungen und Schutzvorrichtungen ordnungsgemäß montiert sein.
- Ziehen Sie den Netzstecker, bevor Sie Einstellungen am Gerät vornehmen.

Scheiben montieren/ wechseln

1. Drücken Sie die Spindel-Arretiertaste (6).
2. Drehen Sie die Aufnahmespindel (15), bis die Spindel-Arretierung die Aufnahmespindel (15) fixiert. Halten Sie die Spindel-Arretiertaste (6) weiter gedrückt.
3. Lösen Sie den Spannflansch mit Gewinde (16) mit dem Spannschlüssel (12). Sie können die Spindel-Arretiertaste (6) los lassen.
4. Entnehmen Sie den Spannflansch mit Gewinde (16) durch die Öffnung der Schutzhaube (14).
5. Entnehmen Sie die Trennscheibe (7), indem Sie diese an der Aufnahmespindel (15) bis an die Schutzhaube (5) anheben und nach außen wegziehen.
6. Entnehmen Sie den Flansch (20) und die Distanzscheiben (19) durch die Öffnung der Schutzhaube (14).
7. Entnehmen Sie die zweite Trennscheibe (7) wie unter Punkt 5.
8. Der Aufnahmeflansch (18) kann auf der Aufnahmespindel (15) verbleiben.

   Sollten Sie den Aufnahmeflansch (18) abgenommen haben, achten Sie auf die korrekte Positionierung. Die Kontur des Aufnahmeflansches (18) muss in Richtung Motor zeigen. Wenn Sie den Aufnahmeflansch (18) drehen, muss sich die Aufnahmespindel (15) mitdrehen.

9. Setzen Sie die gewünschte Trennscheibe (7) auf den Aufnahmeflansch (18).
10. Stellen Sie die gewünschte Schnittbreite durch Auswahl der Distanzscheiben (19) her. Schieben Sie diese auf die Aufnahmespindel (15). Es folgt der Flansch (20). Es folgt die zweite Trennscheibe (7). Alle, nicht zur Schnittbreitendefinierung verwendeten Distanzscheiben (19), müssen nach der zweiten Trennscheibe auf die Aufnahmespindel (15) aufgebracht werden.
11. Setzen Sie den Spannflansch mit Gewinde (16) wieder auf die Aufnahmespindel (15) auf.
12. Drücken Sie die Spindel-Arretiertaste (6) und drehen Sie die Aufnahmespindel (15), bis die Spindel-Arretierung die Aufnahmespindel (15) fixiert. Ziehen Sie den Spannflansch mit Gewinde (16) mit dem Spannschlüssel (12) wieder fest. Sie können die Spindel-Arretiertaste (6) loslassen.

Hinweise zum Wechseln:

- Betreiben Sie das Gerät niemals ohne Schutzeinrichtungen.
- Vergewissern Sie sich, dass die auf der Trennscheibe (7) angegebene Drehzahl gleich oder größer als die Bemessungsleerlaufdrehzahl des Gerätes ist.
- Vergewissern Sie sich, dass die Maße der Trennscheibe zum Gerät passen.
- Bohren Sie eine zu kleine Aufnahmebohrung der Trennscheibe nicht nachträglich auf.
- Verwenden Sie keine getrennten Reduzierbuchsen oder Adapter, um Trennscheiben mit großem Loch passend zu machen.
- Verwenden Sie keine Sägeblätter.

Diamanttrennscheiben nur paarweise austauschen.

Ist auf Ihrer Trennscheibe die Drehrichtung gekennzeichnet, so achten Sie auf die Übereinstimmung mit der Kennzeichnung der Drehrichtung auf dem Gerät.

Tragen Sie beim Scheibenwechsel Schutzhandschuhe, um Schnittverletzungen zu vermeiden.

Nuttiefe einstellen

1. Lösen Sie die Feststellschraube (17).
2. Stellen Sie die Skala auf der Schutzhaube (5) auf die gewünschte Tiefe ein.
3. Fixieren Sie die Schutzhaube (5) wieder mit der Feststellschraube (17).

Staubabsaugung

Die Mauernutfräse entwickelt während der Arbeit eine erhebliche Menge an Staub. Tragen Sie deshalb eine Staubmaske und schließen Sie immer einen Industriestaubsauger an.

Unterbrechen Sie bei Störungen des Staubabsaugungssystems die Arbeit und beseitigen Sie die Störung!

Montage der Staubabsaugung

Lösen Sie am Anschluss der Absaugung (9) die Schraubkappe. Stecken Sie den Schlauch Ihres Industriestaubsaugers durch die Schraubkappe und drehen Sie die Schraubkappe fest.

Hat der Schlauch Ihres Industriestaubsaugers nicht den passenden Durchmesser für einen Direktanschluss, können Sie den Adapter der Absaugung (10) als Zwischenstück mit einer Drehung aufschieben.

Schließen Sie immer eine Staubabsaugung an. Motorschäden, die auf fehlende Absaugung zurückzuführen sind, fallen nicht unter die Gewährleistung.

Bedienung

Achtung! Verletzungsgefahr!

- Ziehen Sie vor allen Arbeiten an dem Gerät den Netzstecker.
- Verwenden Sie nur vom Hersteller empfohlene Diamanttrennscheiben und Zubehörteile. Der Gebrauch anderer Einsatzwerkzeuge und anderen Zubehörs kann eine Verletzungsgefahr für Sie bedeuten.
- Verwenden Sie nur Trennwerkzeuge, die Angaben tragen über Hersteller, Art der Bindung, Abmessung und zulässige Umdrehungszahl.
- Verwenden Sie nur Trennscheiben, deren aufgedruckte Drehzahl mindestens so hoch ist wie die auf dem Typenschild des Gerätes angegebene.
- Verwenden Sie keine abgebrochenen, gesprungenen oder anderweitig beschädigten Diamanttrennscheiben.
- Betreiben Sie das Gerät niemals ohne Schutzeinrichtungen.
- **Stützen Sie Platten oder Werkstücke ab, um das Risiko eines Rückschlags durch eine eingeklemmte Trennscheibe zu vermindern.** Große Werkstücke können sich unter ihrem eigenen Gewicht durchbiegen. Das Werkstück muss auf beiden Seiten der Scheibe abgestützt werden, und zwar sowohl in der Nähe der Trennscheibe als auch an der Kante.

Halten Sie Ihre Hände von der Scheibe fern, wenn das Gerät in Betrieb ist. Es besteht Verletzungsgefahr.

Hinweise zur Statik:

Schlitze in tragenden Wänden unterliegen der Norm DIN 1053 Teil 1 oder länderspezifischen Festlegungen. Diese Vorschriften sind unbedingt einzuhalten. Ziehen Sie vor Arbeitsbeginn den verantwortlichen Statiker, Architekten oder die zuständige Bauleitung zu Rate.

Schalten Sie das Gerät aus und ziehen Sie den Netzstecker.
Lassen Sie das Gerät abkühlen.

Ein- und Ausschalten

Achten Sie darauf, dass die Spannung des Netzanschlusses mit dem Typenschild am Gerät übereinstimmt.

Schließen Sie das Gerät an die Netzspannung an.

1. Zum Einschalten schieben Sie die Einschaltsperre (3) nach vorne. Drücken Sie den Ein-/Ausschalter (2).
2. Zum Ausschalten lassen Sie den Ein-/Ausschalter los. Das Gerät schaltet ab.

Warten Sie nach dem Einschalten ab, bis das Gerät seine max. Drehzahl erreicht hat. Beginnen Sie erst dann mit dem Arbeiten.

Die Scheibe läuft nach, nachdem das Gerät abgeschaltet wurde. Es besteht Verletzungsgefahr.

Probelauf:
Führen Sie vor dem ersten Arbeiten und nach jedem Scheibenwechsel einen Probelauf ohne Belastung durch. Schalten Sie das Gerät sofort aus, wenn die Diamanttrennscheibe unrund läuft, beträchtliche Schwingungen auftreten oder abnorme Geräusche zu hören sind.

Handhabung

Überprüfen Sie mit einem Leitungssuchgerät Wände und Mauern auf verborgene Strom-, Gas- und Wasserleitungen, bevor Sie mit der Mauernutfräse arbeiten.

1. Setzen Sie die Mauernutfräse eingeschaltet mit laufenden Trennscheiben mit der Anlaufrolle (8) am Mauerwerk an.
2. Tauchen Sie die Trennscheiben in das Mauerwerk ein.
3. Die Arbeitsrichtung ist immer im Gegenlauf zu der Drehrichtung der Trennscheiben. Achten Sie auf die Markierung der Drehrichtung (13). **Ziehen Sie das Gerät beim Arbeiten zu sich heran.** Sonst kann die Mauernutfräse unkontrolliert aus dem Schnittbereich gedrückt werden.
4. Am Ende der Nut die Mauernutfräse aus der Nut schwenken und das Gerät erst dann ausschalten.
5. Der entstandene Steg zwischen den beiden Nuten kann jetzt mit dem Handmeißel (11) herausgebrochen werden.

Wartung und Reinigung

Ziehen Sie vor jeglicher Einstellung, Instandhaltung oder Instandsetzung den Netzstecker.

Wartung

Lassen Sie Arbeiten, die nicht in dieser Betriebsanleitung beschrieben sind, von einer Fachwerkstatt durchführen. Verwenden Sie nur Originalteile. Lassen Sie das Gerät vor allen Wartungs- und Reinigungsarbeiten abkühlen. Es besteht Verbrennungsgefahr!

Kontrollieren Sie das Gerät vor jedem Gebrauch auf offensichtliche Mängel wie lose, abgenutzte oder beschädigte Teile, korrekten Sitz von Schrauben oder anderer Teile. Prüfen Sie insbesondere die Diamanttrennscheibe. Tauschen Sie beschädigte Teile aus.

Wenn ein Ersatz der Anschlussleitung erforderlich ist, dann ist dies vom Hersteller oder seinem Vertreter auszuführen, um Sicherheitsgefährdungen zu vermeiden.

Reinigung

Verwenden Sie keine Reinigungs- bzw. Lösungsmittel. Chemische Substanzen können die Kunststoffteile des Gerätes angreifen. Reinigen Sie das Gerät niemals unter fließendem Wasser.

- Reinigen Sie das Gerät nach jedem Gebrauch gründlich.
- Reinigen Sie die Lüftungsöffnungen und die Oberfläche des Gerätes mit einer weichen Bürste, einem Pinsel oder einem Tuch.

Lagerung

- Bewahren Sie das Gerät an einem trockenen und staubgeschützten Ort auf, und außerhalb der Reichweite von Kindern.
- Diamanttrennscheiben müssen trocken und hochkant aufbewahrt werden und dürfen nicht gestapelt werden.

Entsorgung/ Umweltschutz

Führen Sie Gerät, Zubehör und Verpackung einer umweltgerechten Wiederverwertung zu.

Elektrogeräte gehören nicht in den Hausmüll.

- Geben Sie das Gerät an einer Verwertungsstelle ab. Die verwendeten Kunststoff- und Metallteile können sortenrein getrennt werden und so einer Wiederverwertung zugeführt werden. Fragen Sie hierzu unser Service-Center.
- Die Entsorgung Ihrer defekten, eingesendeten Geräte führen wir kostenlos durch.

Ersatzteile/Zubehör

Ersatzteile und Zubehör erhalten Sie unter www.grizzlytools-service.eu

Sollten Sie Probleme mit dem Bestellvorgang haben, verwenden Sie bitte das Kontaktformular. Bei weiteren Fragen wenden Sie sich an das „Service-Center“ (siehe Seite 104).

Pos.	Bezeichnung	Bestell-Nr.
A 7	Trennscheiben (2)	30211073
A 10	Adapter der Absaugung	91104226
A 9	Anschluss der Absaugung	91104735
A 16 B 18,19,20	Spannflansch mit Gewinde, Aufnahmeflansch, Distanzscheiben, Flansch	91104736
A 11	Handmeißel	91104737
A 12	Spannschlüssel	91104738

Fehlersuche

Ziehen Sie vor allen Arbeiten an dem Gerät den Netzstecker.
Gefahr durch elektrischen Schlag!

Problem	Mögliche Ursache	Fehlerbehebung
Gerät startet nicht	Netzspannung fehlt Haussicherung spricht an	Steckdose, Netzkabel, Leitung, Netzstecker prüfen, ggf. Reparatur durch Elektrofachmann, Haussicherung prüfen.
	Ein-/Ausschalter (A 2) defekt	Reparatur durch Kundendienst
	Motor defekt	
Trennwerkzeug bewegt sich nicht, obwohl Motor läuft	Spannflansch mit Gewinde (A 16) locker	Spannflansch mit Gewinde (A 16) anziehen (siehe „Scheibe montieren/wechseln“)
	Werkstück, Werkstückreste blockieren Antrieb	Blockaden entfernen
Motor wird langsamer und bleibt stehen	Gerät wird durch Werkstück überlastet	Druck auf Schleifwerkzeug verringern
		Werkstück ungeeignet
Tennscheibe läuft unrund, abnorme Geräusche sind zu hören	Spannflansch mit Gewinde (A 16) locker	Spannflansch mit Gewinde anziehen (siehe „Scheibe montieren/wechseln“)
	Trennscheibe defekt	Trennscheibe wechseln

Garantie

Sehr geehrte Kundin, sehr geehrter Kunde, Sie erhalten auf dieses Gerät 3 Jahre Garantie ab Kaufdatum.
Im Falle von Mängeln dieses Gerätes stehen Ihnen gegen den Verkäufer des Gerätes gesetzliche Rechte zu. Diese gesetzlichen Rechte werden durch unsere im Folgenden dargestellte Garantie nicht eingeschränkt.

Garantiebedingungen

Die Garantiefrist beginnt mit dem Kaufdatum. Bitte bewahren Sie den Original-Kassenbon gut auf. Diese Unterlage wird als Nachweis für den Kauf benötigt.
Tritt innerhalb von drei Jahren ab dem Kaufdatum dieses Gerätes ein Material- oder Fabrikationsfehler auf, wird das Gerät von uns – nach unserer Wahl – für Sie kostenlos repariert oder ersetzt. Diese Garantieleistung setzt voraus, dass innerhalb der Drei-Jahres-Frist das defekte Gerät und der Kaufbeleg (Kassenbon) vorgelegt und schriftlich kurz beschrieben wird, worin der Mangel besteht und wann er aufgetreten ist.
Wenn der Defekt von unserer Garantie gedeckt ist, erhalten Sie das reparierte oder ein neues Gerät zurück. Mit Reparatur oder Austausch des Gerätes beginnt kein neuer Garantiezeitraum.

Garantiezeit und gesetzliche Mängelansprüche

Die Garantiezeit wird durch die Gewährleistung nicht verlängert. Dies gilt auch für ersetzte und reparierte Teile. Eventuell schon beim Kauf vorhandene Schäden und Mängel müssen sofort nach dem Auspacken gemeldet werden. Nach Ablauf der Garantiezeit anfallende Reparaturen sind kostenpflichtig.

Garantieumfang

Das Gerät wurde nach strengen Qualitätsrichtlinien sorgfältig produziert und vor Anlieferung gewissenhaft geprüft.

Die Garantieleistung gilt für Material- oder Fabrikationsfehler. Diese Garantie erstreckt sich nicht auf Geräteteile, die normaler Abnutzung ausgesetzt sind und daher als Verschleißteile angesehen werden können (z.B. Diamanttrennscheibe, Spannflansche) oder für Beschädigungen an zerbrechlichen Teilen (z.B. Schalter).
Diese Garantie verfällt, wenn das Gerät beschädigt, nicht sachgemäß benutzt oder nicht gewartet wurde. Für eine sachgemäße Benutzung des Gerätes sind alle in der Betriebsanleitung aufgeführten Anweisungen genau einzuhalten. Verwendungszwecke und Handlungen, von denen in der Betriebsanleitung abgeraten oder vor denen gewarnt wird, sind unbedingt zu vermeiden.
Das Gerät ist lediglich für den privaten und nicht für den gewerblichen Gebrauch bestimmt. Bei missbräuchlicher und unsachgemäßer Behandlung, Gewaltanwendung und bei Eingriffen, die nicht von unserer autorisierten Service-Niederlassung vorgenommen wurden, erlischt die Garantie.

Abwicklung im Garantiefall

Um eine schnelle Bearbeitung Ihres Anliegens zu gewährleisten, folgen Sie bitte den folgenden Hinweisen:

- Bitte halten Sie für alle Anfragen den Kassenbon und die Identifikationsnummer (IAN 356345_2004) als Nachweis für den Kauf bereit.
- Die Artikelnummer entnehmen Sie bitte dem Typenschild.
- Sollten Funktionsfehler oder sonstige Mängel auftreten kontaktieren Sie

zunächst die nachfolgend benannte Serviceabteilung **telefonisch** oder per **E-Mail**. Sie erhalten dann weitere Informationen über die Abwicklung Ihrer Reklamation.

- Ein als defekt erfasstes Gerät können Sie, nach Rücksprache mit unserem Kundenservice, unter Beifügung des Kaufbelegs (Kassenbons) und der Angabe, worin der Mangel besteht und wann er aufgetreten ist, für Sie portofrei an die Ihnen mitgeteilte Service-Anschrift übersenden. Um Annahmeprobleme und Zusatzkosten zu vermeiden, benutzen Sie unbedingt nur die Adresse, die Ihnen mitgeteilt wird. Stellen Sie sicher, dass der Versand nicht unfrei, per Sperrgut, Express oder sonstiger Sonderfracht erfolgt. Senden Sie das Gerät bitte inkl. aller beim Kauf mitgelieferten Zubehörteile ein und sorgen Sie für eine ausreichend sichere Transportverpackung.

Reparatur-Service

Sie können Reparaturen, **die nicht der Garantie unterliegen**, gegen Berechnung von unserer Service-Niederlassung durchführen lassen. Sie erstellt Ihnen gerne einen Kostenvoranschlag.
Wir können nur Geräte bearbeiten, die ausreichend verpackt und frankiert eingesandt wurden.
Achtung: Bitte senden Sie Ihr Gerät gereinigt und mit Hinweis auf den Defekt an unsere Service-Niederlassung.
Nicht angenommen werden unfrei - per Sperrgut, Express oder mit sonstiger Sonderfracht - eingeschickte Geräte.
Die Entsorgung Ihrer defekten, eingesendeten Geräte führen wir kostenlos durch.

Service-Center

DE **Service Deutschland**
Tel.: 0800 54 35 111
E-Mail: grizzly@lidl.de
IAN 356345_2004

AT **Service Österreich**
Tel.: 0820 201 222
(0,15 EUR/Min.)
E-Mail: grizzly@lidl.at
IAN 356345_2004

CH **Service Schweiz**
Tel.: 0842 665566
(0,08 CHF/Min.,
Mobilfunk max. 0,40 CHF/Min.)
E-Mail: grizzly@lidl.ch
IAN 356345_2004

Importeur

Bitte beachten Sie, dass die folgende Anschrift keine Serviceanschrift ist. Kontaktieren Sie zunächst das oben genannte Service-Center.

Grizzly Tools GmbH & Co. KG
Stockstädter Straße 20
63762 Großostheim
Deutschland
www.grizzlytools-service.eu

HU

Az eredeti CE megfelelőségi nyilatkozat fordítása

Ezennel igazoljuk, hogy a
Falhoronymaró
gyártási sorozat PMNF 1350 E4
Sorozatszám
000001 - 041050

évtől kezdve a következő vonatkozó EU irányelveknek felel meg a mindenkor érvényes megfogalmazásban:

2006/42/EC • 2014/30/EU • 2011/65/EU* • (EU) 2015/863

A megegyezés biztosítása érdekében a következő harmonizált szabványokat, valamint nemzeti szabványokat és rendelkezéseket alkalmaztuk:

EN 60745-1:2009/A11:2010 • EN 60745-2-22:2011/A11:2013
EN 55014-1:2017 • EN 55014-2:2015 • EN IEC 63000:2018
EN 61000-3-2:2014 • EN 61000-3-3:2013 • EN 13236:2019

Jelen megfelelőségi nyilatkozat kiállításáért kizárólag a gyártó a felelős:

CE

Grizzly Tools GmbH & Co. KG
Stockstädter Straße 20
63762 Großostheim
Germany
30.10.2020

Christian Frank
Dokumentációs megbízott

** A nyilatkozat fent ismertetett tárgya összhangban van az Európai Parlament és a Tanács 2011/65/EU (2011. június 8.) egyes veszélyes anyagok elektromos és elektronikus berendezésekben való alkalmazásának korlátozásáról szóló irányelv előírásaival*

SI

Prevod originalne izjave o skladnosti CE

S tem potrjujemo, da
Rezkalnik zidnih utorov
serije PMNF 1350 E4
Serijska številka
000001 - 041050

ustreza veljavnim verzijam zadevnih smernic Evropske unije.

2006/42/EC • 2014/30/EU • 2011/65/EU* • (EU) 2015/863

Za zagotavljanje skladnosti so bile navedene sledeče usklajene norme, kot tudi nacionalne norme in določila:

EN 60745-1:2009/A11:2010 • EN 60745-2-22:2011/A11:2013
EN 55014-1:2017 • EN 55014-2:2015 • EN IEC 63000:2018
EN 61000-3-2:2014 • EN 61000-3-3:2013 • EN 13236:2019

Za izdajo te izjave o skladnosti je odgovoren izključno proizvajalec :

Grizzly Tools GmbH & Co. KG
Stockstädter Straße 20
63762 Großostheim
Germany
30.10.2020.

Christian Frank
Oseba za dokumentacijo

** Zgoraj opisani predmet izjave izpolnjuje predpise direktive 2011/65/EU Evropskega parlamenta in Sveta z dne 8. junija 2011 o omejevanju uporabe določenih nevarnih snovi v električni in elektronski opremi*

CZ

Překlad originálního prohlášení o shodě CE

Tímto potvrzujeme, že
Drážkovací fréza do zdiva
konstrukční řady PMNF 1350 E4
Pořadové číslo
000001 - 041050

odpovídá následujícím příslušným směrnicím EÚ v jejich právě platném znění:

2006/42/EC • 2014/30/EU • 2011/65/EU* • (EU) 2015/863

Aby byl zaručen souhlas, byly použity následující harmonizované normy, národní normy a ustanovení:

EN 60745-1:2009/A11:2010 • EN 60745-2-22:2011/A11:2013
EN 55014-1:2017 • EN 55014-2:2015 • EN IEC 63000:2018
EN 61000-3-2:2014 • EN 61000-3-3:2013 • EN 13236:2019

Výhradní odpovědnost za vystavení tohoto prohlášení o shodě nese výrobce:

CE

Grizzly Tools GmbH & Co. KG
Stockstädter Straße 20
63762 Großostheim
Germany
30.10.2020

Christian Frank
Osoba zplnomocněná k sestavení dokumentace

** Výše popsaný předmět prohlášení splňuje předpisy směrnice 2011/65/EU Evropského parlamentu a Rady z 8. června 2011 o omezení používání některých nebezpečných látek v elektrických a elektronických zařízeních.*

SK

Preklad originálneho prehlásenia o zhode CE

Týmto potvrdzujeme, že
Drážkovacia fréza do muriva
konštrukčnej série PMNF 1350 E4
Poradové číslo
000001 - 041050

zodpovedá nasledujúcim príslušným smerniciam EÚ v ich práve platnom znení:

2006/42/EC • 2014/30/EU • 2011/65/EU* • (EU) 2015/863

Aby bola zaručená zhoda, boli použité nasledovné harmonizované normy ako i národné normy a predpisy:

EN 60745-1:2009/A11:2010 • EN 60745-2-22:2011/A11:2013
EN 55014-1:2017 • EN 55014-2:2015 • EN IEC 63000:2018
EN 61000-3-2:2014 • EN 61000-3-3:2013 • EN 13236:2019

Jediný zodpovedný za vystavenie tohto vyhlásenia o zhode je výrobca:

CE

Grizzly Tools GmbH & Co. KG
Stockstädter Straße 20
63762 Großostheim
Germany
30.10.2020

Christian Frank
Osoba splnomocnená na zostavenie dokumentácie

** Vyššie popísaný predmet vyhlásenia spĺňa predpisy smernice 2011/65/EU Európskeho parlamentu a Rady z 8. júna 2011 pre obmedzenie používania určitých nebezpečných látok v elektrických a elektronických prístrojoch*

DE
AT
CH

Original
EG-Konformitätserklärung

Hiermit bestätigen wir, dass die
Mauernutfräse
Modell PMNF 1350 E4
Seriennummer
000001 - 041050

folgenden einschlägigen EU-Richtlinien in ihrer jeweils gültigen Fassung entspricht:

2006/42/EG • 2014/30/EU • 2011/65/EU* • (EU) 2015/863

Um die Übereinstimmung zu gewährleisten, wurden folgende harmonisierte Normen sowie nationale Normen und Bestimmungen angewendet:

EN 60745-1:2009/A11:2010 • EN 60745-2-22:2011/A11:2013
EN 55014-1:2017 • EN 55014-2:2015 • EN IEC 63000:2018
EN 61000-3-2:2014 • EN 61000-3-3:2013 • EN 13236:2019

Die alleinige Verantwortung für die Ausstellung dieser Konformitätserklärung trägt der Hersteller:

CE

Grizzly Tools GmbH & Co. KG
Stockstädter Straße 20
63762 Großostheim
Germany
30.10.2020

Christian Frank
Dokumentationsbevollmächtigter

* *Der oben beschriebene Gegenstand der Erklärung erfüllt die Vorschriften der Richtlinie 2011/65/EU des Europäischen Parlaments und des Rates vom 8. Juni 2011 zur Beschränkung der Verwendung bestimmter gefährlicher Stoffe in Elektro- und Elektronikgeräten.*

Robbantott ábra • Eksplozijska risba
Výkres sestavení • Nákresy explózií
Explosionszeichnung

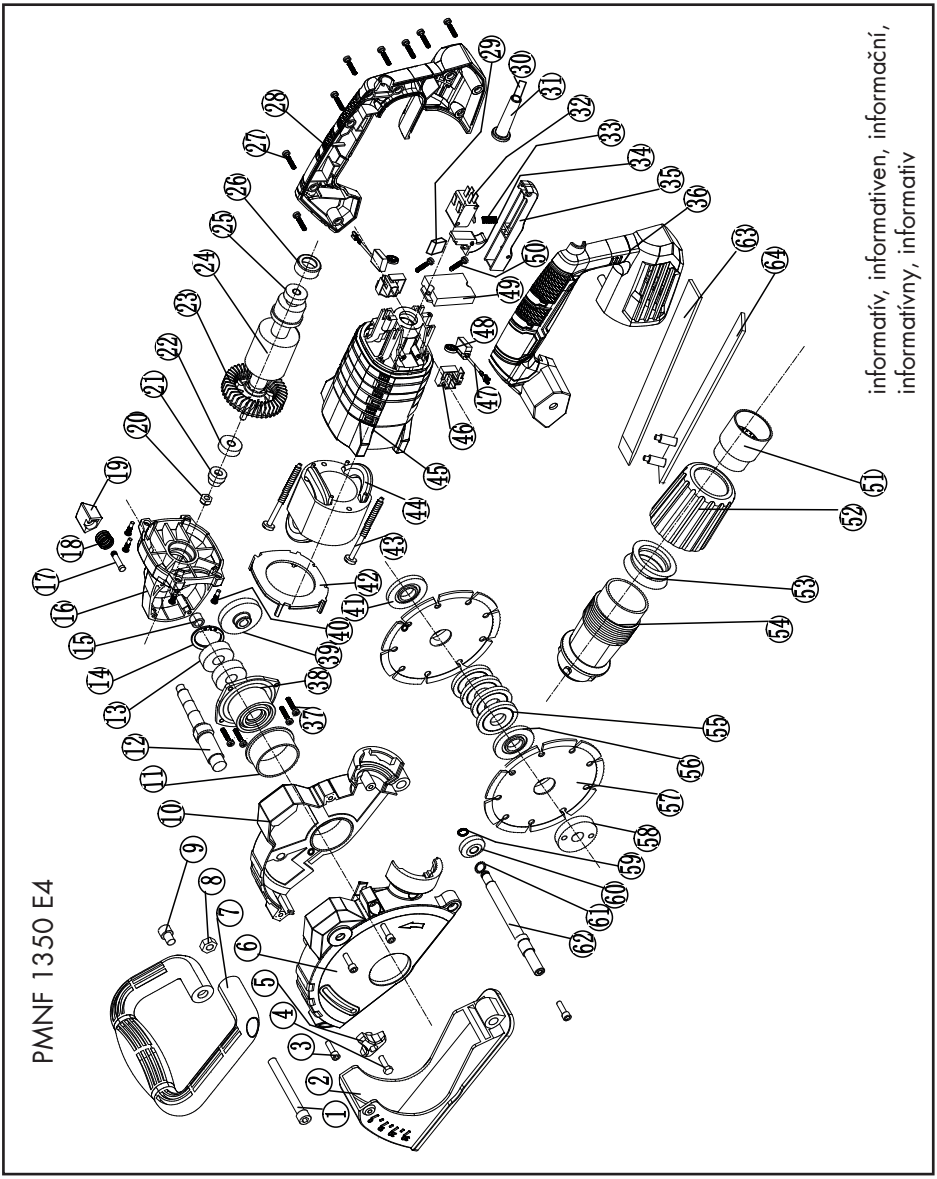

PARKSIDE

B

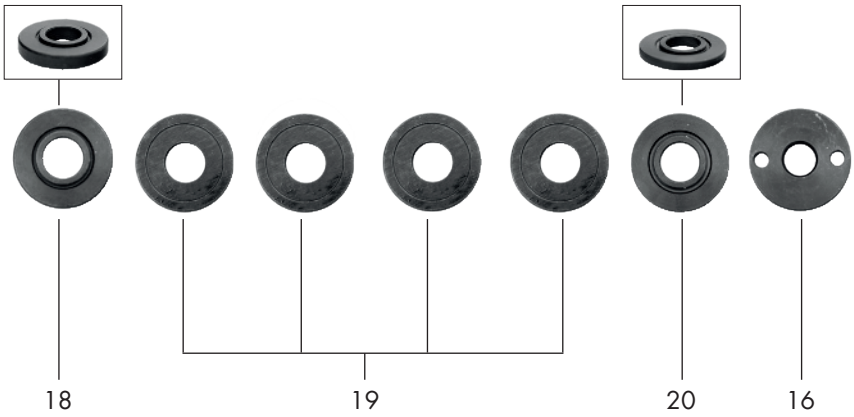

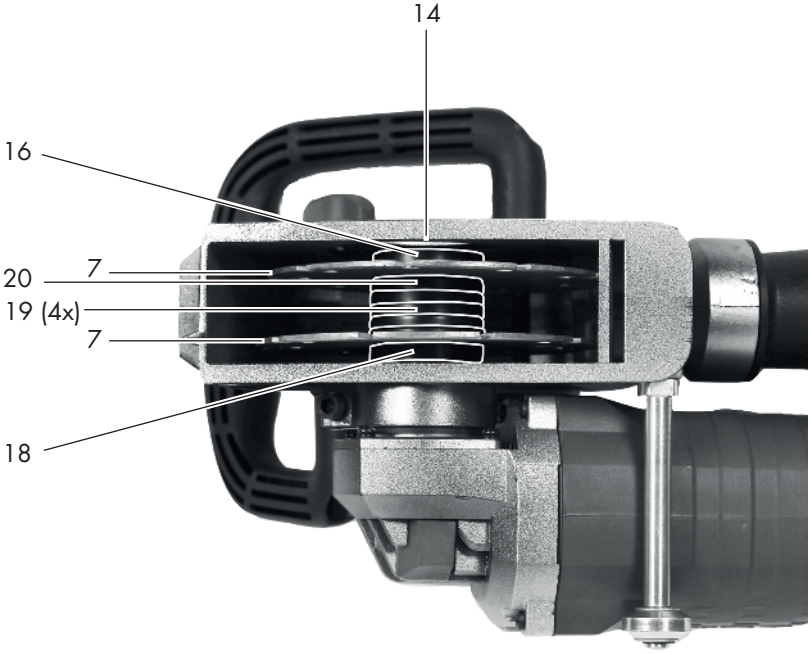

PARKSIDE

GRIZZLY TOOLS GMBH & CO. KG
Stockstädter Straße 20
DE-63762 Großostheim
GERMANY

Információk állása · Stanje informacij
Stav informací · Stav informácií
Stand der Informationen: 10/2020
Ident.-No.: 72037826102020-4

FSC
www.fsc.org
MIX
Paper from responsible sources
FSC® C150223

IAN 356345_2004