PDF ONLINE
www.lidl-service.com

# MINI POOL TABLE

GB
**MINI POOL TABLE**
Instructions for use

SI
**MINI BILJARD**
Navodilo za uporabo

SK
**MINIBILIARD**
Navod na používanie

HU
**MINI BILIÁRDASZTAL**
Használati útmutató

CZ
**STOLNÍ MINI KULEČNÍK**
Navod k použiti

DE AT CH
**MINI POOL BILLARD**
Gebrauchsanleitung

CE

IAN 337422_2001

GB HU SI CZ
SK DE AT CH

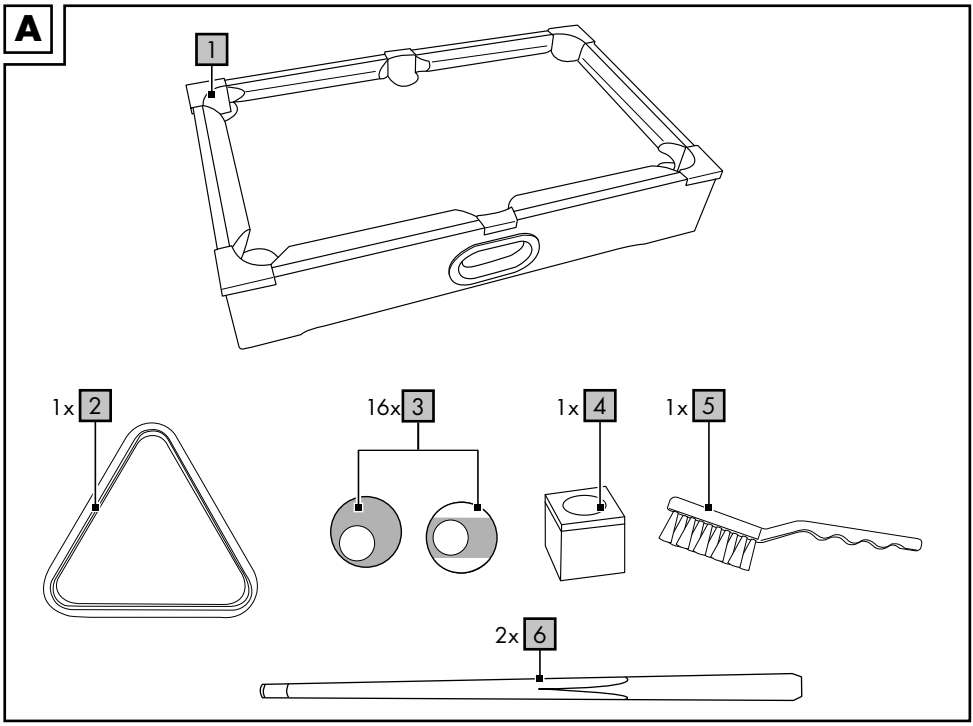
A
1
1x 2
16x 3
1x 4
1x 5
2x 6

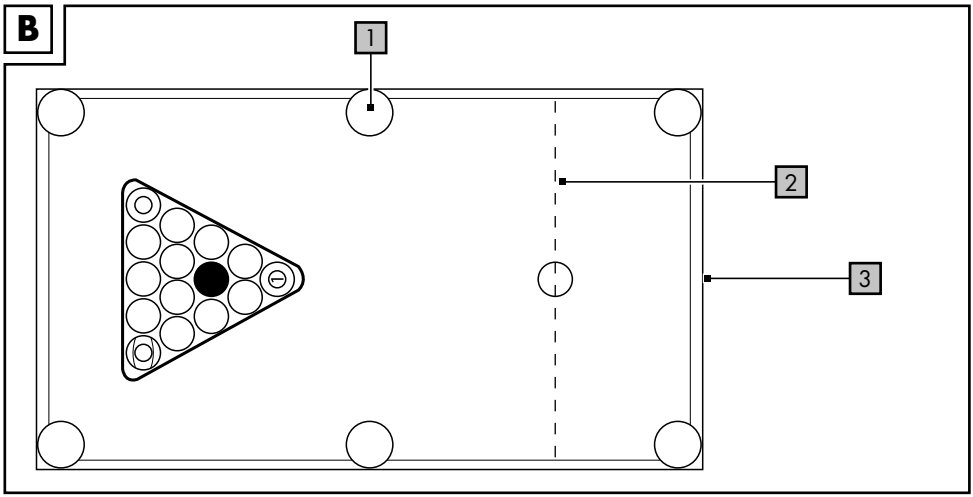
B
1
2
3

Congratulations!
You have chosen to purchase a high-quality product. Familiarise yourself with the product before using it for the first time.

**Read the following instructions for use carefully.**

Use the product only as described and only for the given areas of application. Store these instructions for use carefully. When passing the product on to third parties, please also hand over all accompanying documents.

## Scope of delivery (fig. A)

1 x mini-pool table (1)
1 x triangular rack (2)
16 x pool balls (3)
1 x chalk (4)
1 x brush (5)
2 x cue sticks (6)
1 x instructions for use

## Technical data

Dimensions: 31 x 9 x 51 cm (W x H x D)

Date of manufacture (month/year): 08/2020

## Intended use

This product is intended for private use as a toy for children over the age of 6. The product is designed exclusively for use indoors. The game requires skill and strategic thinking from two players or two doubles teams.

## Safety instructions

- Warning. Not suitable for children under 36 months. Choking hazard. Small balls.
- Warning. The packaging and mounting materials are not a constituent part of the toy and they must be removed in all cases for safety reasons before the product is given to children to play with.
- Check the product before use each time for damage or wear. The product may be used only when in good working order and condition!
- Children may play with the product only when supervised by adults.
- Do not climb or clamber on the product.
- Do not place any heavy objects on the product. The product may not be subjected to heavy loads.
- Use the product only on an even surface.

### Objective of the game

The objective of the game is to pocket ("pot") your coloured balls (either all "solids" or all "stripes") in the holes ("pockets") before your opponent pots his/hers. The player who then correctly pots the black ball has won.

### Set-up (fig. B)

1. Place the triangle rack on the table pointing towards the middle.
2. Arrange the balls inside the rack, except for the white ball.

**Note:** Make sure that the black ball is situated in the middle of the second row in the rack. One solid ball and one striped ball respectively must be placed in the two back corners. At the same time the ball marked no. 1 must be at the tip of the rack.

### Rules of the game

- You can play from all sides of the table. The exception is the opening "break" shot.
- When shooting, the player must have at least one foot firmly on the floor.
- One player plays with the solid balls and the other with the striped balls.
- The balls may only be struck once during the shot and using only the tip of the cue sticks.
- No shot may be taken until all balls have stopped moving.
- The black ball may not be potted until no other ball of your own colour remains on the table.
- To pot the black ball you must indicate ("call") the intended pocket.
- The game is lost if the black ball is potted with any of the player's own balls remaining on the table.
- The game is lost if the black ball is potted in a pocket other than the one "called".

**Game**

To ensure better contact between cue stick and ball you can apply the chalk (4) supplied to the tip of the cue stick.

1. Remove the rack and put it aside.
2. Place the white ball on an imaginary line (2) between the centre pockets (1) and the cushion (3) facing the top of the triangle (fig. B).
3. Strike the white ball onto the top of the balls arranged in triangular form.
4. While doing this, try to pot a solid or a striped ball in one of the pockets.

**Note:** Depending on which ball you have potted, from now on you play that particular ball colour ("stripes" or "solids").

**Note:** If when breaking you pot several balls of different colours, pick whichever colour you want to take.

**Note:** If when breaking you have not potted any ball but have touched the cushions with at least four balls, it continues to be your turn to shoot.

**Note:** If when breaking you have not potted any ball and fewer than four balls touch the cushions, it's the turn of the other player. The other player can decide to return the balls to the set-up position and begin again.

5. After you have potted all your balls, pot the black ball.

**Note:** Before shooting you must decide in which pocket the black ball is to end up.

### Foul

- After every foul, players switch turns.
- It is a foul if a ball jumps off the table.
- It is a foul if the tip of the cue stick is still touching the white ball when it hits a coloured ball.
- It is a foul if the white ball is potted.
- It is a foul if the white ball (when struck) does not touch any coloured ball.
- It is a foul if the white ball hits the opponent's ball first.

## Storage, cleaning

When not in use, always store the product clean and dry at room temperature.

IMPORTANT! Never use abrasive detergents to clean.

Remove dust and chalk particles from the product using the brush supplied. Brush the dirt from the centre outwards into the corner pockets with straight brush strokes. Remove the dirt particles with a damp cleaning cloth and then wipe dry.

## Disposal

Dispose of the article and the packaging materials in accordance with current local regulations. Packaging materials such as foil bags are not suitable to be given to children. Keep the packaging materials out of the reach of children.

Dispose of the products and the packaging in an environmentally friendly manner.

The recycling code is used to identify various materials for recycling. The code consists of the recycling symbol – which is meant to reflect the recycling cycle – and a number which identifies the material.

## Notes on the guarantee and service handling

The product was produced with great care and under constant supervision. You receive a three-year warranty for this product from the date of purchase. Please retain your receipt.

The warranty applies only to material and workmanship and does not apply to misuse or improper handling. Your statutory rights, especially the warranty rights, are not affected by this warranty.

With regard to complaints, please contact the following service hotline or contact us by e-mail. Our service employees will advise as to the subsequent procedure as quickly as possible. We will be personally available to discuss the situation with you. Any repairs under the warranty, statutory guarantees or through goodwill do not extend the warranty period. This also applies to replaced and repaired parts. Repairs after the warranty are subject to a charge.

IAN: 337422_2001

GB Service Great Britain
Tel.: 0800 404 7657
E-Mail: deltasport@lidl.co.uk

Szívből gratulálunk!
Vásárlásával kiváló minőségű terméket választott. Használatba vétele előtt ismerkedjen meg a termékkel.

**Figyelmesen olvassa el az alábbi használati útmutatót.**

A terméket kizárólag az itt ismertetett módon, a rendeltetésének megfelelően használja. Gondosan őrizze meg a használati útmutatót. A termék továbbadásakor adja át az összes kapcsolódó dokumentumot is.

## A csomag tartalma (A ábra)

1 x mini biliárdasztal (1)
1 x háromszög (2)
16 x biliárdgolyó (3)
1 x kréta (4)
1 x kefe (5)
2 x biliárddákó (6)
1 x használati útmutató

## Műszaki adatok

Mérete: kb. 31 x 9,2 x 51 cm
(széles x magas x mély)

Gyártás dátuma (hónap/év): 08/2020

## Rendeltetésszerű használat

6 éven felüli gyermekeknek ajánlott játék személyes használatra. A termék kizárólag beltéri használatra szolgál. A játékot két játékos vagy két csapat játszhatja, és ügyességet, illetve stratégiai gondolkodást igényel.

## Biztonsági utasítások

- Figyelmeztetés. Csak 36 hónaposnál idősebb gyermekek számára alkalmas. Fulladásveszély. Kis labdák.
- Figyelmeztetés. A csomagoló- és rögzítőanyagok nem képezik a játék részét, és biztonsági okból mindenképpen el kell őket távolítani, mielőtt a terméket odaadná a gyermekeknek játszani.
- Használat előtt ellenőrizze, hogy nem láthatóak-e sérülés vagy kopás jelei a terméken. A terméket csak kifogástalan állapotban szabad használni.
- Gyermekek csak felnőtt felügyelete mellett játszhatnak a termékkel.
- Ne lépjen vagy másszon fel a termékre.
- Ne helyezzen nehéz tárgyakat a termékre. A termék nem terhelhető.
- A terméket kizárólag egyenletes felületen szabad használni.

### A játék célja

A játék célja, hogy gyorsabban a lyukakba juttassuk a színes labdáinkat („teli" vagy „csíkos") mint az ellenfél. Az a játékos győz, aki ezt követően belöki a fekete labdát.

### Kiinduló pozíció (B ábra)

1. Helyezze a háromszöget a játéktérre úgy, hogy a csúcsa középre mutasson.
2. A fehér kivételével rendezze el az összes golyót a háromszögben.

**Megjegyzés:** ügyeljen arra, hogy a fekete golyó a háromszög második sorának közepén legyen. A háromszög két hátsó szögében egy-egy teli és csíkos golyó legyen. Az 1-es számú golyó legyen a háromszög csúcsánál.

### Játékszabályok

- A játékosok az asztal bármelyik oldaláról játszhatnak. Kivételt a kezdő lökés jelent.
- Lökés közben legalább a játékos egyik lába teljesen a talajon kell legyen.
- Az egyik játékos a teli a másik pedig a csíkos golyókkal játszik.
- A golyókat lökésenként csak egyszer, és kizárólag a dákó csúcsával szabad megérinteni.
- Lökésre csak akkor kerülhet sor, ha már egyik golyó sincs mozgásban.
- A fekete golyót csak akkor szabad belökni, ha a játékos a saját golyói közül már mindet belökte.
- A fekete golyót az előre meghatározott lyukba kell belökni.
- A játékos elveszíti a játékot, ha úgy löki be a fekete golyót, hogy a saját golyói közül még valamelyik az asztalon van.
- Illetve akkor is, ha a fekete golyót nem az előre meghatározott lyukba lökte be.

### Mérkőzés

Használhatja a csomagban lévő krétát (4), hogy a dákó jobban tapadjon a golyóhoz.

1. Vegye le a háromszöget és tegye félre.

2. Helyezze a fehér golyót a középső lyukak (1) és a háromszög csúcsával ellentétes biliárdfal (3) közötti képzeletbeli vonalra (2) (B ábra).
3. A fehér golyóval lökje meg a háromszögben elrendezett golyók csúcsát.
4. Eközben próbáljon egy teli vagy csíkos golyót bejuttatni az egyik lyukba.

**Megjegyzés:** attól függően fog innentől kezdve azzal a színnel („csíkos" vagy „teli") játszani, hogy milyen golyót sikerül belöknie a lyukba.

**Megjegyzés:** amennyiben a nyitólökésnél különböző színű golyókat sikerült belöknie, úgy eldöntheti, hogy melyik színnel akar lenni.

**Megjegyzés:** ha az első lökésnél nem sikerül beloöknie egyetlen golyót sem, de legalább négy golyó érintette a biliárdfalakat, akkor még egyszer lökhet.

**Megjegyzés:** ha az első lökésnél nem sikerül belöknie egy golyót sem és négy golyónál kevesebb érintette a biliárdfalakat, akkor másik játékoson a sor. A másik játékos dönthet úgy, hogy a golyókat visszaállítja a kezdő pozíciójukba és elölről kezdi a játékot.

5. Ha már az összes golyót elsüllyesztette, akkor a fekete golyót kell belöknie.

**Megjegyzés:** a lökés előtt el kell dönteni, hogy melyik lyukba próbálja belőni a fekete golyót.

### Hiba

- Minden hibát követően új játékos következik.
- Hibának számít, ha egy golyó a játéktéren kívülre jut.
- Hibának számít, ha a dákó csúcsa egy színes golyón kívül a fehér golyóhoz is hozzáér.
- Hibának minősül, ha a fehér golyót lyukba terelik.
- Hibának minősül, ha a fehér golyó nem érintkezik színes golyóval.
- Hibának minősül, ha a fehér golyó először az ellenfél golyójához ér hozzá.

## Tárolás, tisztítás

A terméket mindig száraz, tiszta és szobahőmérsékletű helyen tárolja, ha azt nem használja.

FONTOS! Ne használjon éles tisztítószereket a tisztításhoz.

Távolítsa el a termékről a port és a vízkövet a csomagban található kefével. A szennyeződést a termék közepe felől a termék sarkaiban lévő lyukak irányába kell keféln. A maradék szennyeződést törölje le nedves ronggyal, majd törölje szárazra a terméket.

## Tudnivalók a hulladékkezelésről

Az árucikket és a csomagolóanyagot az érvényes helyi előírásoknak megfelelően ártalmatlanítsa. A csomagolóanyagok, pl. nylonzacskók, nem kerülhetnek gyermekek kezébe. A csomagolóanyagot gyermekek számára hozzá nem férhető helyen tárolja.

A terméket és csomagolását környezetbarát módon selejtezze le.

Az újrahasznosító kód a különböző anyagokat jelöli, hogy azok nyersanyagként újrahasznosíthatók legyenek. A kód az újrahasznosítás jelből - értsd: az újrahasznosítás körforgás jelölése - és egy számból áll, ami adott anyagot jelöl.

## A garanciával és a szerviz lebonyolításával kapcsolatos útmutató

Ezen termék gyártása nagy gondossággal és folyamatos ellenőrzés mellett történt. Ön a termékre három év garanciát kap a vásárlás időpontjától. Kérjük őrizze meg a pénztárblokkot.

A garancia csak anyag- és gyártási hibákra érvényes, visszaélésszerű vagy szakszerűtlen kezelés esetén teljesen megszűnik. Az Ön törvényes jogait, kiváltképpen a szavatosságra vonatkozó jogait, ez a garancia nem korlátozza.

Esetleges reklamáció esetén, kérjük, hívja fel a szerviz alábbi közvetlen telefonvonalát, vagy lépjen kapcsolatba velünk e-mailben. Szerviz szakembereink a további tennivalókat a lehető leggyorsabban egyeztetik Önnel. Minden esetben személyesen adunk tanácsot Önnek.

A garanciális időt garancia, törvényes szavatosság vagy kulantéria alapján történő esetleges javítások nem hosszabbítják meg. Ez a pótolt vagy megjavított alkatrészekre is érvényes. A garancia lejárta után felmerülő javítások költségeit Önnek kell fedezni.

IAN: 337422_2001

(HU) Szerviz Magyarország
Tel.: 06800 21225
E-Mail: deltasport@lidl.hu

Čestitamo!
Z nakupom ste se odločili za visokokakovosten izdelek. Pred prvo uporabo se seznanite z izdelkom.

**V ta namen natančno preberite naslednje navodilo za uporabo.**

Izdelek uporabljajte, kot je opisano, in za navedena področja uporabe. To navodilo za uporabo skrbno hranite. Če boste izdelek predali tretjim osebam, zraven priložite vso dokumentacijo.

## Obseg dobave (sl. A)

1 x mini biljardna miza (1)
1 x trikotnik (2)
16 x biljardna krogla (3)
1 x kreda (4)
1 x ščetka (5)
2 x biljardna palica (6)
1 x navodilo za uporabo

## Tehnični podatki

Mere: pribl. 31 x 9,2 x 51 cm (Š x V x G)

Datum izdelave (mesec/leto): 08/2020

## Namenska uporaba

Ta izdelek je namenjen kot igrača za otroke od 6. leta dalje za zasebno uporabo. Izdelek je zasnovan izključno za notranje prostore. Izdelek zahteva spretnost in strateško mišljenje dveh igralcev ali dveh ekip dvojk.

## Varnostni napotki

- Opozorilo. Ni primerno za otroke, mlajše od 36 mesecev. Nevarnost zadušitve zaradi tujka. Majhne krogle.
- Opozorilo. Embalažni in pritrditveni materiali niso sestavni del igrače in jih je treba iz varnostnih razlogov vedno odstraniti, preden se izdelek preda otrokom za igro.
- Izdelek pred vsako uporabo preverite glede poškodb ali obrabe. Izdelek smete uporabljati le v brezhibnem stanju!
- Otroci se smejo z izdelkom igrati le pod nadzorom odraslih oseb.
- Ne dvigajte se in ne plezajte na izdelek.
- Ne postavljajte in ne polagajte težkih predmetov na izdelek. Izdelka se ne sme obremeniti.
- Izdelek uporabljajte le na ravni površini.

### Cilj igre

Cilj igre je spraviti svoje barvne krogle (vse „polne“ ali vse „prazne“) v luknje hitreje kot nasprotnik. Igralec, ki nato pravilno spravi v luknjo črno žogo, zmaga.

### Začetna postavitev (sl. B)

1. Položite trikotnik na igralno polje s konico proti sredini.
2. Razporedite krogle v trikotnik, z izjemo bele krogle.

**Napotek:** pazite na to, da je črna krogla v sredini druge vrste trikotnika. V obeh zadnjih kotih mora ležati po ena polna in ena prazna krogla. Krogla s št. 1 leži pri tem v konici trikotnika.

### Pravila igre

- Igra se z vseh strani igralnega polja. Izjema je otvoritveni udarec.
- Pri udarcu mora igralec najmanj z eno nogo trdno stati na tleh.
- En igralec igra s polnimi kroglami, drugi igralec pa igra s praznimi kroglami.
- Krogle se sme udariti samo enkrat na udarec in samo s konico biljardne palice.
- Udarec se lahko izvede samo, ko se nobena od krogel ne premika več.
- Črna krogla se sme poslati v luknjo samo, ko na igralnem polju ni več druge krogle lastne barve.
- Črno kroglo je treba igrati v napovedano luknjo.
- Igra je izgubljena, če črna krogla pade v luknjo, čeprav so na igralnem polju še lastne krogle.
- Igra je izgubljena, če črna krogla pade v drugo luknjo od napovedane.

### Igra

Za boljši oprijem med biljardno palico in igralno kroglo lahko na konico biljardne palice nanesete priloženo kredo (4).

1. Odstranite trikotnik in ga odložite na stran.

2. Belo kroglo postavite na namišljeno črto (2) med srednjimi luknjami (1) in robom, ki leži nasproti konice trikotnika (3) (sl. B).
3. Belo kroglo udarite proti konici krogel, nameščenih v trikotnik.
4. Pri tem poskusite eno polno ali prazno kroglo poslati v eno od lukenj.

**Napotek:** odvisno od tega, katero kroglo ste poslali v luknjo, igrate od tega trenutka dalje s to barvo krogle (»prazna« ali »polna«).

**Napotek:** če pri otvoritvenem udarcu pošljete v luknje več krogel različne barve, se sami odločite za eno barvo krogel.

**Napotek:** če pri otvoritvenem udarcu ne pošljete nobene krogle v luknjo, vendar pa so se najmanj štiri krogle dotaknile roba, ste prav tako še naprej na vrsti.

**Napotek:** če pri otvoritvenem udarcu ne pošljete nobene krogle v luknjo, vendar pa so se najmanj štiri krogle dotaknile roba, ste prav tako še naprej na vrsti. Drugi igralec se lahko zatem odloči, da krogle postavi v začetni položaj in začne znova.

5. Potem ko ste poslali v luknje vse svoje krogle, morate poslati v luknjo črno kroglo.

**Napotek:** pred udarcem se je treba odločiti, v katero luknjo mora pasti črna krogla.

### Prekršek

- Po vsakem prekršku sledi menjava igralca.
- Prekršek obstaja, če krogla skoči z mize.
- Prekršek obstaja, če se konica biljardne palice pri stiku z barvno kroglo dotakne še bele krogle.
- Prekršek obstaja, če se bela krogla pošlje v luknjo.
- Prekršek obstaja, če se bela krogla ne dotakne nobene barvne krogle.
- Prekršek obstaja, če bela krogla najprej zadene nasprotnikovo kroglo.

## Shranjevanje, čiščenje

Če izdelka ne uporabljate, ga shranite na suho, čisto mesto pri sobni temperaturi.
POMEMBNO! Nikoli ne čistite z ostrimi čistilnimi sredstvi.

Prah in ostanke kalcija odstranite z izdelka s priloženo ščetko. Umazanijo z ravnimi potezami ščetke ščetkajte od sredine v kotne luknje.
Ostanke umazanije odstranite z vlažno krpo za čiščenje in nato do suhega obrišite.

## Napotki za odlaganje v smeti

Izdelek in embalažne materiale zavrzite v skladu z aktualnimi lokalnimi predpisi. Embalažni materiali, npr. folijske vrečke, ne sodijo v roke otrok. Embalažni material shranite otrokom nedosegljivo.

Izdelke in embalažo odstranite okolju prijazno.

Koda za recikliranje označuje različne materiale za vračanje v reciklirni krog. Vsebuje simbol za recikliranje, ki označuje reciklirni krog, in številko, ki označuje material.

## Napotki za garancijo in izvajanje servisne storitve

Izdelek je bil izdelan skrbno in pod stalnim nadzorom. Garancija izdelka velja 3 leta od datuma nakupa. Prosimo shranite račun. Garancija velja le za napake v materialu in proizvodnji ter ugasne ob zlorabi ali neustrezni uporabi izdelka. Vaše pravne koristi, posebno pravica do garancije, s to garancijo niso omejene.
V primeru pritožb se prosimo obrnite na spodaj navedeno telefonsko številko servisa ali nam pošljite elektronsko pošto. Naši sodelavci na servisu se bodo tako hitro kot je le mogoče dogovorili z Vami glede nadaljnjih ukrepov. Vsekakor bomo osebno stopili v stik z Vami. Čas garancije se zaradi morebitnih popravil na podlagi garancije, pravnih koristi ali kulantnosti ne podaljša. To velja tudi za nadomeščene ali popravljene dele. Po poteku garancije so popravila plačljiva.

IAN: 337422_2001

(SI) Servis Slovenija
Tel.: 080080917
E-Mail: deltasport@lidl.si

## Garancijski list

1. S tem garancijskim listom DELTA-SPORT HANDELSKONTOR GMBH jamčimo, da bo izdelek v garancijskem roku ob normalni in pravilni uporabi brezhibno deloval in se zavezujemo, da bomo ob izpolnjenih spodaj navedenih pogojih odpravili morebitne pomanjkljivosti in okvare zaradi napak v materialu ali izdelavi oziroma po svoji presoji izdelek zamenjali ali vrnili kupnino.
2. Garancija je veljavna na ozemlju Republike Slovenije.
3. Garancijski rok za proizvod je 3 lega od datuma izročitve blaga. Datum izročitve blaga je razviden iz računa.
4. Kupec je dolžan okvaro javiti pooblaščenemu servisu oziroma se informirati o nadaljnjih postopkih na zgoraj navedeni telefonski številki. Svetujemo vam, da pred tem natančno preberete navodila o sestavi in uporabi izdelka.
5. Kupec je dolžan pooblaščenemu servisu predložiti garancijski list in račun, kot potrdilo in dokazilo o nakupu ter dnevu izročitve blaga.
6. V primeru, da proizvod popravlja nepooblaščeni servis ali oseba, kupec ne more uveljavljati zahtevkov iz te garancije.
7. Vzroki za okvaro oziroma nedelovanje izdelka morajo biti lastnosti stvari same in ne vzroki, ki so zunaj proizvajalčeve oziroma prodajalčeve sfere. Kupec ne more uveljavljati zahtevkov iz te garancije, če se ni držal priloženih navodil za sestavo in uporabo izdelka ali če je izdelek kakorkoli spremenjen ali nepravilno vzdrževan.
8. Jamčimo servis in rezervne dele še 3 leta po preteku garancijskega roka.
9. Obrabni deli oz. potrošni material so izvzeti iz garancije.
10. Vsi potrebni podatki za uveljavljanje garancije se nahajajo na dveh ločenih dokumentih (garancijski list, račun).
11. Ta garancija proizvajalca ne izključuje pravic potrošnika, ki izhajajo iz odgovornosti prodajalca za napake na blagu.

Prodajalec: Lidl Slovenija d.o.o. k.d.,
Pod lipami 1, SI-1218 Komenda

Srdečně blahopřejeme!
Svým nákupem jste se rozhodli pro kvalitní výrobek. Před prvním použitím se prosím seznamte s tímto výrobkem.

**Pozorně si přečtete následující návod k použití.**

Používejte tento výrobek pouze tak, jak je popsáno, a pro uvedené účely. Uschovejte si tento návod k použití pro budoucí použití. Pokud výrobek předáte třetí osobě, předejte jí i veškerou dokumentaci.

## Rozsah dodávky (obr. A)

1 x stolní minikulečník (1)
1 x triangl (2)
16 x kulečníková koule (3)
1 x křída (4)
1 x kartáč (5)
2 x tágo (6)
1 x návod k použití

## Technická data

Rozměry: cca 31 x 9,2 x 51 cm (š x v x h)

Datum výroby (měsíc/rok): 08/2020

## Použití ke stanovenému účelu

Tento výrobek je určen jako hračka pro děti od 6 let pro privátní potřebu. Výrobek je koncipován výlučně pro interiér. Hra vyžaduje šikovnost a strategické myšlení dvou hráčů nebo dvou týmových dvojic.

## Bezpečnostní pokyny

- Upozornění. Nevhodné pro děti mladší 36 měsíců. Nebezpečí zalknutí. Malé koule.
- Upozornění. Veškeré obalové a upevňovací materiály nejsou součástí hračky a z bezpečnostních důvodů musí být vždy odstraněny před tím, než je výrobek předán dětem na hraní.
- Kontrolujte výrobek před každým použitím, zda není poškozen nebo opotřeben. Výrobek se smí používat pouze v bezvadném stavu!
- Děti si smí s výrobkem hrát pouze pod dohledem dospělých.
- Na výrobek si nestoupejte nebo na něj nevylézejte.
- Na výrobek nestavte nebo nepokládejte žádné těžké předměty. Výrobek nesmí být zatěžován.
- Výrobek používejte pouze na rovné ploše.

### Cíl hry

Cílem hry je rychleji než protivník potopit své barevné koule (buď všechny „plné“ nebo všechny „půlené“) do děr. Hráč, který návazně potopí do díry správně černou kouli, vyhrál.

### Postavení na start (obr. B)

1. Položte triangl na hrací pole špicí do středu.
2. Koule uspořádejte, s výjimkou bílé koule, do trianglu.

**Upozornění:** Dbejte na to, aby černá koule ležela ve středu druhé řady trianglu. Na obou zadních rozích musí vždy ležet jedna plná a jedna půlená koule. Koule s č. 1 přitom leží na špici trianglu.

### Pravidla hry

- Hraje se ze všech stran hracího pole. Výjimkou je zahajovací strk.
- Při strku musí hráč stát minimálně jednou nohou pevně na zemi.
- Jeden hráč hraje na plné koule, druhý hraje na půlené koule.
- Koule smí být odráženy pouze jedenkrát každým strkem a výlučně špičkou tága.
- Strk smí být proveden teprve tehdy, když se již žádná z koulí nehýbe.
- Černá koule smí být potopena do kapsy teprve tehdy, když se již žádná jiná koule vlastní barvy nenachází na hracím poli.
- Černá koule se musí hrát do ohlášené díry.
- Hra je prohraná, pokud je černá koule potopena do díry, ačkoliv vlastní koule se nachází ještě na hracím poli.
- Hra je prohraná, pokud je černá koule potopena do jiné než ohlášené díry.

### Hra

Pro lepší přilnavost tága a hracích koulí lze na špičku tága nanášet přiloženou křídu (4).

1. Odstraňte triangl a položte ho stranou.
2. Bílou kouli položte na imaginární čáru (2) mezi středními dírami (1) a protilehlým okrajem špice trianglu (3) (obr. B).

3. Odrazte bílou kouli na špici koulí uspořádaných do trojúhelníku.
4. Zkuste přitom potopit do jedné díry plnou nebo půlenou kouli.

**Upozornění:** Od teď hrajte na příslušnou barvu koule („půlené“ nebo „plné“), podle toho, kterou kouli jste předtím potopili.

**Upozornění:** Pokud potopíte při zahajovacím strku více koulí různých barev, rozhodněte se pro jednu barvu koulí.

**Upozornění:** Pokud při zahajovacím strku žádnou kouli nepotopíte, ale minimálně čtyřmi koulemi jste se dotkli okrajů, jste také dále na řadě.

**Upozornění:** Pokud při zahajovacím strku žádnou kouli nepotopíte a méně než čtyřmi koulemi jste se dotkli okrajů, je na řadě další hráč. Druhý hráč se může rozhodnout k tomu, že dá koule do zahajovacího postavení a začne od začátku.

5. Když jste potopili všechny Vaše koule, potopte černou kouli.

**Upozornění:** Před vlastním strkem musí být rozhodnuto, ve kterém otvoru má černá koule přistát.

### Faul

Po každém faulu probíhá výměna hráčů.

- Faul nastává tehdy, když jedna koule spadne ze stolu.
- Faul nastává tehdy, když špice tága se ještě dotýká bílé koule v kontaktu s barevnou koulí.
- Faul nastává tehdy, když se bílá koule potopí.
- Faul nastává tehdy, když se bílá koule nedotkne žádné barevné koule.
- Faul nastává tehdy, když bílá koule nejprve trefí kouli protivníka.

## Uskladnění, čištění

Pokud výrobek nepoužíváte, skladujte jej vždy suchý a čistý při pokojové teplotě.
DŮLEŽITÉ! K čištění nikdy nepoužívejte agresivní čisticí prostředky.
Odstraňte z výrobku prach a zbytky křídy pomocí společně dodaného kartáče. Kartáčujte nečistotu rovnými tahy kartáče ze středu do rohových otvorů. Odstraňte zbytky nečistot vlhkým hadříkem na čištění a pak vytřete dosucha.

## Pokyny k likvidaci

Výrobek a obalový materiál likvidujte do odpadu podle aktuálních místních předpisů. Obalový materiál, jako např. fóliové sáčky, nepatří do dětských rukou. Obalový materiál uchovávejte z dosahu dětí.

Zlikvidujte produkty a balení ekologicky.

Recyklační kód identifikuje různé materiály pro recyklaci. Kód se skládá z recyklačního symbolu - který indikuje recyklační cyklus - a čísla identifikujícího materiál.

## Pokyny k záruce a průběhu služby

Produkt byl vyrobený s velkou pečlivostí a byl průběžně kontrolovaný ve výrobní procesu.
Na tento produkt obdržíte tříroční záruku ode dne zakoupení. Uschovejte si pokladní stvrzenku.
Záruka se vztahuje jen na vady materiálu a chyby z výroby, nevztahuje se na závady způsobené neodborným zacházením nebo použitím k jinému účelu.Tato záruka neomezuje Vaše zákonná ani záruční práva.
Při případných reklamacích se obraťte na dole uvedenou servisní horkou linku nebo nám zašlete email. Náš servisní pracovník s Vámi co nejrychleji upřesní další postup. V každém případě Vám osobně poradíme. Záruční doba se neprodlužuje po případných opravách v době záruky ani v případě zákonného ručení nebo kulance.
Toto platí také pro náhradní a opravené díly. Opravy prováděné po vypršení záruční lhůty se platí.

IAN: 337422_2001

(CZ) Servis Česko
Tel.: 800143873
E-Mail: deltasport@lidl.cz

Blahoželáme!
Svojím nákupom ste sa rozhodli pre kvalitný výrobok. Pred prvým použitím sa s výrobkom dôkladne oboznámte.

**Pozorne si prečítajte tento návod na používanie.**

Výrobok používajte len uvedeným spôsobom a na uvedený účel. Tento návod na používanie si dobre uschovajte. Pri odovzdávaní výrobku tretej osobe odovzdajte s výrobkom aj všetky podklady.

## Obsah balenia (obr. A)

1 x mini biliardový stôl (1)
1 x trojuholník (2)
16 x biliardové gule (3)
1 x krieda (4)
1 x kefka (5)
2 x tágo (6)
1 x navod na používanie

## Technické údaje

Rozmery: cca 31 x 9,2 x 51 cm (Š x V x H)

Dátum výroby (mesiac/rok): 08/2020

## Použitie podľa určenia

Tento výrobok je hračka pre deti od 6 rokov pre súkromné použitie. Tento výrobok je určený výhradne pre použitie v interiéri. Hra si vyžaduje šikovnosť a strategické myslenie dvoch hráčov alebo dvoch dvojčlenných tímov.

## Bezpečnostné pokyny

- Upozornenie. Nevhodné pre deti vo veku do 36 mesiacov. Nebezpečenstvo dusenia. Malé guľky.
- Upozornenie. Všetok obalový a upevňovací materiál nie je súčasťou hračky a musíte ho z bezpečnostných dôvodov odstrániť predtým, než výrobok odovzdáte deťom na hranie.
- Pre každým použitím skontrolujte výrobok, či nie je poškodený alebo opotrebený. Výrobok sa smie používať len v bezchybnom stave!
- Deti sa smú hrať s výrobkom len pod dohľadom dospelých.
- Na výrobok nestúpajte ani sa na neho nešplhajte.
- Na výrobok nestavajte ani neklaďte ťažké predmety. Výrobok sa nesmie zaťažovať.
- Výrobok používajte len na rovnej ploche.

## Cieľ hry

Cieľom hry je, rýchlejšie ako partner umiestniť svoje farebné gule (buď všetky „plné“ alebo všetky „polovičné“) do jamiek. Vyhráva hráč, ktorý nakoniec správne vsunie do jamky čiernu guľu.

## Štartovacie postavenie (obr. B)

1. Trojuholník položte na hraciu plochu tak, aby vrchol smeroval do prostriedku.
2. Usporiadajte gule, s výnimkou bielej, v trojuholníku.

**Poznámka:** Dávajte pozor na to, aby bola čierna guľa uprostred druhého radu trojuholníka. Na obidvoch zadných rohoch musí byť po jednej plnej a jednej polovičnej guli. Guľa s č. 1 sa pritom nachádza na vrchole trojuholníka.

## Pravidlá hry

- Hrá sa zo všetkých strán hracej plochy. Výnimku tvorí rozstrel.
- Pri údere musí hráč stáť najmenej jednou nohou pevne na zemi.
- Jeden hráč hrá na plné gule, druhý hráč hrá na polovičné gule.
- Na gule sa sme udierať len raz a výhradne tágom.
- Udierať sa smie až vtedy, keď už nie je v pohybe žiadna guľa.
- Čierna guľa sa smie hádzať do jamky až keď sa na hracej ploche nenachádza žiadna iná guľa vlastnej farby.
- Čierna guľa sa musí hrať do oznámenej jamky.
- Hra je prehratá, ak sa čierna guľa umiestni do jamky, hoci sa na hracej ploche ešte nachádzajú vlastné gule.
- Hra je prehratá, keď sa čierna guľa umiestni do inej jamky ako do oznámenej.

### Hra

Kvôli lepšej priľnavosti medzi tágom a hracou guľou môžete naniesť dodanú kriedu (4) na špičku tága.

1. Odstráňte trojuholník a položte ho bokom.

2. Položte bielu guľu na imaginárnu čiaru (2) medzi strednými jamkami (1) a mantinelom, ktorý je oproti vrcholu trojuholníka (3) (obr. B).
3. Strčte bielou guľou na špičku gúľ usporiadaných v trojuholníku.
4. Pritom sa pokúste premiestniť plnú alebo polovičnú guľu do niektorej z jamiek.

**Poznámka:** Podľa toho, ktorú guľu ste umiestnili do jamky, hrajte odteraz na príslušnú farbu gulí („polovičná“ alebo „plná“).

**Poznámka:** Ak pri otváracom údere umiestnite do jamky viac gulí rozdielnej farby, rozhodnite sa pre jednu farbu gulí.

**Poznámka:** Ak by ste pri otváracom údere neumiestnili do jamky žiadnu guľu, ale aspoň so štyrmi guľami ste sa dotkli mantinelu, potom ste ďalej na rade.

**Poznámka:** Ak ste pri otváracom údere neumiestnili do jamky žiadnu guľu a menej ako štyri gule sa dotkli mantinelu, je na rade druhý hráč. Druhý hráč sa môže rozhodnúť, že dá gule do základného postavenia a začne odznova.

5. Potom, ako ste umiestnili do jamky všetky svoje gule, môžete umiestniť do jamky čiernu guľu.

**Poznámka:** Musíte rozhodnúť pre úderom, v ktorej jamke sa má umiestniť čierna guľa.

### Faul

- Po každom faule dochádza k výmene hráčov.
- Ide o faul, keď guľa vyskočí zo stola.
- Ide o faul, keď sa hrot tága ešte dotýka bielej gule pri kontakte s farebnou guľou.
- Ide o faul, keď sa do jamky umiestni biela guľa.
- Ide o faul, keď sa biela guľa nedotýka žiadnej farebnej gule.
- Ide o faul, keď sa biela guľa najskôr dotkne súperovej gule.

## Skladovanie, čistenie

Pri nepoužívaní skladujte výrobok vždy suchý a čistý pri izbovej teplote.

DÔLEŽITÉ! Výrobok nikdy nečistite ostrými čistiacimi prostriedkami.

Pomocou dodanej kefy odstráňte z výrobku prach a zvyšky vápnika. Kefujte špinu rovnými ťahmi od stredu do rohových jamiek. Zvyšky špiny odstráňte vlhkou handrou a utrite dosucha.

## Pokyny k likvidácii

Výrobok a obalový materiál zlikvidujte v súlade s aktuálnymi miestnymi predpismi. Obalový materiál, ako napr. fóliové vrecúško nepatrí do rúk detí. Obalový materiál uschovajte mimo dosahu detí.

Výrobky a obaly likvidujte ekologickým spôsobom.

Recyklačný kód slúži na označenia rôznych materiálov na navrátenie do obehu opätovného využitia. Kód sa skladá z recyklačného symbolu - ktorý má odzrkadľovať zhodnotenie recyklačnýého obehu - a číslo označujúce materiál.

## Pokyny k záruke a priebehu servisu

Produkt bol vyrobený s maximálnou zodpovednosťou a v priebehu výroby bol neustále kontrolovaný. Na tento produkt máte tri roky záruku od dátumu kúpy produktu. Pokladničný lístok si odložte.

Záruka sa vzťahuje len na chyby materiálu a výrobné chyby a zaniká pri neodbornej manipulácii s produktom. Záruka nemá vplyv na Vaše zákonné práva, predovšetkým na práva vyplývajúce zo záruky. V prípade reklamácie sa obráťte na nižšie uvedenú servisnú linku, alebo nám napíšte e-mail. Naši servisní zamestnanci sa s Vami dohodnú na ďalšom postupe a urýchlene vykonajú všetky potrebné kroky. V každom prípade Vám poradíme osobne.

Záručná lehota sa nepredlžuje v dôsledku eventuálnych opráv na základe záruky, zákonného plnenia záruky alebo v dôsledku prejavu ochoty. To platí tiež pre vymenené alebo opravené diely. Opravy vykonané po uplynutí záručnej lehoty sú spoplatnené.

IAN: 337422_2001

SK Servis Slovensko
Tel.: 0850 232001
E-Mail: deltasport@lidl.sk

Herzlichen Glückwunsch!
Mit Ihrem Kauf haben Sie sich für einen hochwertigen Artikel entschieden. Machen Sie sich vor der ersten Verwendung mit dem Artikel vertraut.

**Lesen Sie hierzu aufmerksam die nachfolgende Gebrauchsanweisung.**

Benutzen Sie den Artikel nur wie beschrieben und für die angegebenen Einsatzbereiche. Bewahren Sie diese Gebrauchsanweisung gut auf. Händigen Sie alle Unterlagen bei Weitergabe des Artikels an Dritte ebenfalls mit aus.

## Lieferumfang (Abb. A)

1 x Mini Billardtisch (1)
1 x Triangel (2)
16 x Billardkugel (3)
1 x Kreide (4)
1 x Bürste (5)
2 x Queue (6)
1 x Gebrauchsanweisung

## Technische Daten

Maße: ca. 31 x 9,2 x 51 cm (B x H x T)

Herstellungsdatum (Monat/Jahr): 08/2020

## Bestimmungsgemäße Verwendung

Dieser Artikel ist als Spielzeug für Kinder ab 6 Jahren für den privaten Gebrauch bestimmt. Der Artikel ist ausschließlich für den Innenbereich konzipiert. Das Spiel erfordert Geschick und strategisches Denken von zwei Spielern oder zwei Zweierteams.

## Sicherheitshinweise

- Achtung. Nicht für Kinder unter 36 Monaten geeignet. Erstickungsgefahr. Kleine Kugeln.
- Achtung. Alle Verpackungs- und Befestigungsmaterialien sind nicht Bestandteil des Spielzeugs und müssen aus Sicherheitsgründen stets entfernt werden, bevor der Artikel Kindern zum Spielen übergeben wird.
- Prüfen Sie den Artikel vor jedem Gebrauch auf Beschädigungen oder Abnutzungen. Der Artikel darf nur in einwandfreiem Zustand verwendet werden!
- Kinder dürfen nur unter Aufsicht von Erwachsenen mit dem Artikel spielen.
- Steigen oder klettern Sie nicht auf den Artikel.
- Stellen oder legen Sie keine schweren Gegenstände auf den Artikel. Der Artikel darf nicht belastet werden.
- Verwenden Sie den Artikel nur auf einer ebenen Fläche.

### Ziel des Spiels

Ziel des Spiels ist es, schneller als der Gegner seine farbigen Kugeln (entweder alle „Vollen" oder alle „Halben") in den Löchern zu versenken. Der Spieler, der anschließend korrekt die schwarze Kugel einlocht, hat gewonnen.

### Startaufstellung (Abb. B)

1. Legen Sie die Triangel auf das Spielfeld mit der Spitze zur Mitte.
2. Ordnen Sie die Kugeln, mit Ausnahme der weißen Kugel, in der Triangel an.

**Hinweis:** Achten Sie darauf, dass die schwarze Kugel mittig in der zweiten Reihe der Triangel liegt. An den beiden hinteren Ecken muss jeweils eine volle und eine halbe Kugel liegen. Die Kugel mit der Nr. 1 liegt dabei an der Spitze der Triangel.

### Spielregeln

- Es wird von allen Spielfeldseiten aus gespielt. Ausnahme ist der Eröffnungsstoß.
- Bei einem Stoß muss der Spieler mit mindestens einem Bein fest auf dem Boden stehen.
- Ein Spieler spielt auf die vollen Kugeln, der andere Spieler spielt auf die halben Kugeln.
- Die Kugeln dürfen nur einmal pro Anstoß und ausschließlich mit der Queuespitze gestoßen werden.
- Ein Stoß darf erst erfolgen, wenn sich keine der Kugeln mehr bewegt.
- Die schwarze Kugel darf erst eingelocht werden, wenn sich keine andere Kugel der eigenen Farbe auf dem Spielfeld befindet.
- Die schwarze Kugel muss in das angekündigte Loch gespielt werden.

- Das Spiel ist verloren, wenn die schwarze Kugel eingelocht wird, obwohl sich eigene Kugeln auf dem Spielfeld befinden.
- Das Spiel ist verloren, wenn die schwarze Kugel in ein anderes Loch, als angekündigt eingelocht wird.

### Spiel

Für eine bessere Haftung zwischen Queue und Spielkugel können Sie die mitgelieferte Kreide (4) auf der Queuespitze auftragen.

1. Entfernen Sie die Triangel und legen Sie sie beiseite.
2. Legen Sie die weiße Kugel auf eine imaginäre Linie (2) zwischen den mittleren Löchern (1) und der der Triangelspitze gegenüberliegenden Bande (3) (Abb. B).
3. Stoßen Sie die weiße Kugel auf die Spitze der im Dreieck angeordneten Kugeln.
4. Versuchen Sie dabei eine volle oder eine halbe Kugel in einem der Löcher zu versenken.

**Hinweis:** Je nachdem, welche Kugel Sie versenkt haben, spielen Sie von nun an auf die jeweilige Kugelfarbe („Halb“ oder „Voll“).
**Hinweis:** Versenken Sie beim Eröffnungsstoß mehrere Kugeln unterschiedlicher Farbe, entscheiden Sie sich für eine Kugelfarbe.
**Hinweis:** Sollten Sie beim Eröffnungsstoß keine Kugel versenkt haben, aber mindestens mit vier Kugeln die Banden berührt haben, sind Sie ebenfalls weiterhin an der Reihe.
**Hinweis:** Sollten Sie beim Eröffnungsstoß keine Kugel versenkt haben und weniger als vier Kugeln die Banden berühren, ist der andere Spieler an der Reihe. Der andere Spieler kann sich dazu entscheiden die Kugeln in die Startaufstellung zu bringen und von vorn zu beginnen.

5. Nachdem Sie alle Ihre Kugeln versenkt haben, lochen Sie die schwarze Kugel ein.

**Hinweis:** Es muss vor dem Stoß entschieden werden in welchem Loch die schwarze Kugel landen soll.

### Foul

- Nach jedem Foul erfolgt ein Spielerwechsel.
- Es liegt ein Foul vor, wenn eine Kugel vom Tisch springt.
- Es liegt ein Foul vor, wenn die Queuespitze die weiße Kugel beim Kontakt mit einer farbigen Kugel noch berührt.
- Es liegt ein Foul vor, wenn die weiße Kugel eingelocht wird.
- Es liegt ein Foul vor, wenn die weiße Kugel keine farbigen Kugel berührt.
- Es liegt ein Foul vor, wenn die weiße Kugel zuerst die Kugel des Gegners trifft.

## Lagerung, Reinigung

Lagern Sie den Artikel bei Nichtbenutzung immer trocken und sauber bei Raumtemperatur.
WICHTIG! Nie mit scharfen Reinigungsmitteln reinigen.
Entfernen Sie Staub und Kalkreste vom Artikel mit der mitgelieferten Bürste. Bürsten Sie mit geraden Bürstenstrichen von der Mitte aus den Schmutz in die Ecklöcher. Entfernen Sie die Schmutzreste mit einem feuchten Reinigungstuch und wischen Sie trocken nach.

## Hinweise zur Entsorgung

Entsorgen Sie den Artikel und die Verpackungsmaterialien entsprechend aktueller örtlicher Vorschriften. Verpackungsmaterialien, wie z. B. Folienbeutel, gehören nicht in Kinderhände. Bewahren Sie das Verpackungsmaterial für Kinder unerreichbar auf.

Entsorgen Sie den Artikel und die Verpackung umweltschonend.

Der Recycling-Code dient der Kennzeichnung verschiedener Materialien zur Rückführung in den Wiederverwertungskreislauf (Recycling).

Der Code besteht aus dem Recyclingsymbol – das den Verwertungskreislauf widerspiegeln soll – und einer Nummer, die das Material kennzeichnet.

## Hinweise zur Garantie und Serviceabwicklung

Der Artikel wurde mit großer Sorgfalt und unter ständiger Kontrolle produziert. Sie erhalten auf diesen Artikel drei Jahre Garantie ab Kaufdatum. Bitte bewahren Sie den Kassenbon auf.
Die Garantie gilt nur für Material- und Fabrikationsfehler und entfällt bei missbräuchlicher oder unsachgemäßer Behandlung. Ihre gesetzlichen Rechte, insbesondere die Gewährleistungsrechte, werden durch diese Garantie nicht eingeschränkt.
Bei etwaigen Beanstandungen wenden Sie sich bitte an die unten stehende Service-Hotline oder setzen Sie sich per E-Mail mit uns in Verbindung. Unsere Servicemitarbeiter werden das weitere Vorgehen schnellstmöglich mit Ihnen abstimmen. Wir werden Sie in jedem Fall persönlich beraten.
Die Garantiezeit wird durch etwaige Reparaturen aufgrund der Garantie, gesetzlicher Gewährleistung oder Kulanz nicht verlängert. Dies gilt auch für ersetzte und reparierte Teile. Nach Ablauf der Garantie anfallende Reparaturen sind kostenpflichtig.

IAN: 337422_2001

DE Service Deutschland
Tel.: 0800-5435111
E-Mail: deltasport@lidl.de

AT Service Österreich
Tel.: 0820 201 222 (0,15 EUR/Min.)
E-Mail: deltasport@lidl.at

CH Service Schweiz
Tel.: 0842 665566 (0,08 CHF/Min., Mobilfunk max. 0,40 CHF/Min.)
E-Mail: deltasport@lidl.ch

**DELTA-SPORT HANDELSKONTOR GMBH**
Wragekamp 6 • DE-22397 Hamburg
GERMANY

08/2020
Delta-Sport-Nr.: TS-7861

05.26.2020 / PM 1:10

IAN 337422_2001